MUTOH

ValueJet

VJ-1938TX

Instrukcja obsługi

Metody eksploatacji i konserwacji

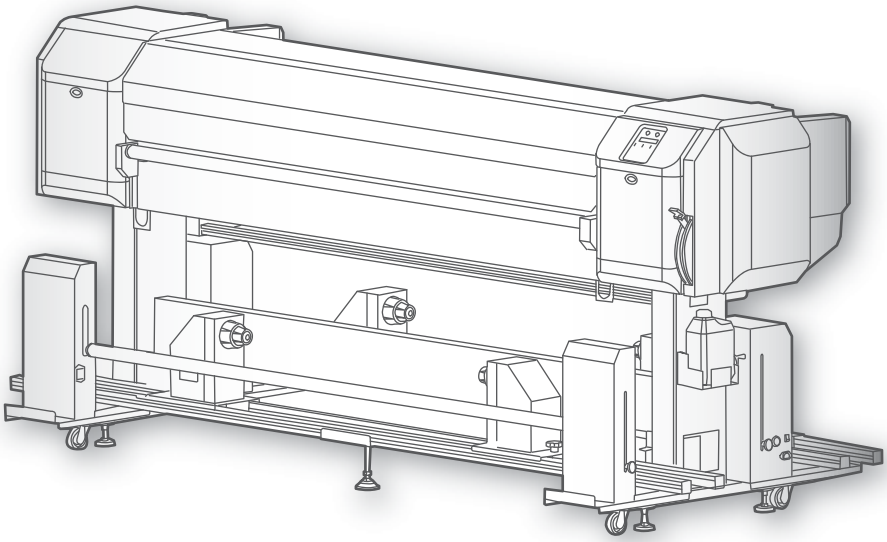

• Nieautoryzowane kopiowanie lub powielanie całości lub części niniejszej instrukcji jest zabronione.

• Dołożono wszelkich starań, aby napisać treść tej instrukcji, ale prosimy o kontakt z firmą MUTOH lub sprzedawcą, od którego zakupiono produkt, jeśli znajdziesz niejasną, błędną lub w inny sposób niezadowalającą treść instrukcji.

• Należy pamiętać, że MUTOH nie będzie w żaden sposób odpowiedzialny za awarie lub wypadki wynikające z obsługi lub obsługi drukarki zgodnie z procedurami innymi niż określone w niniejszej instrukcji.

• Nazwy firm i produktów, które pojawiają się w tej instrukcji, są zastrzeżonymi znakami towarowymi odpowiednich firm.

Dla użytkowników w Europie

Oznakowanie CE jest obowiązkowym europejskim oznaczeniem dla niektórych grup produktów, wskazującym na zgodność z zasadniczymi wymaganiami dotyczącymi zdrowia i bezpieczeństwa określonymi w dyrektywach europejskich.

Umieszczając oznakowanie CE, producent, jego upoważniony przedstawiciel lub osoba wprowadzająca wyrób do obrotu lub do użytku zapewnia, że produkt spełnia wszystkie zasadnicze wymagania wszystkich obowiązujących dyrektyw UE oraz że zastosowano odpowiednie procedury oceny zgodności. .

Dla użytkowników w Stanach Zjednoczonych

To urządzenie zostało przetestowane i uznane za zgodne z ograniczeniami dla urządzeń cyfrowych klasy A, zgodnie z częścią 15 przepisów FCC.

Limity te mają na celu zapewnienie odpowiedniej ochrony przed szkodliwymi zakłóceniami, gdy urządzenie jest używane w środowisku komercyjnym.

To urządzenie generuje, wykorzystuje i może emitować energię o częstotliwości radiowej, a jeśli nie zostanie zainstalowane i nie będzie używane zgodnie z instrukcją obsługi, może powodować szkodliwe zakłócenia w komunikacji radiowej.
Działanie tego sprzętu w obszarze mieszkalnym może powodować szkodliwe zakłócenia, w przypadku których użytkownik będzie musiał usunąć zakłócenia na własny koszt.

Ograniczenia gwarancji

- MUTOH INDUSTRIES LTD. gwarantuje częściową naprawę lub wymianę tylko w przypadku stwierdzenia usterki w systemie lub w materiałach i wykonaniu produktu wyprodukowanego przez sprzedawcę.

  Jeśli jednak przyczyna niepowodzenia jest niepewna, zdecyduj o działaniu po należytych wzajemnych konsultacjach.

- Gwarancja nie obejmuje żadnych bezpośrednich lub pośrednich strat ani rekompensat za stratę spowodowaną przez produkt, który był przedmiotem niewłaściwego użytkowania, zaniedbania lub niewłaściwej zmiany.

Zawartość

Rozdział 1 Podstawowe operacje

Wprowadzenie 9

Nazwy poszczególnych części 9
Tabela menu 14
Konfiguracje systemu tego produktu 20
Podłączanie do komputera 21
Uruchamianie / wyświetlanie / kończenie programu ValueJet Status Monitor (VSM) 22
Obszar drukowania 23
Wymagania dotyczące nośników, których można używać 24
Ostrzeżenia dotyczące korzystania z tego produktu 25

Jak korzystać z rynny na atrament 26

System pobierania 27

Metody przyjmowania 27
Operacja 28
Regulacja ciężaru 31
Regulacja szyny 33
Regulacja czujnika wykrywania luzu 35

Włączanie / wyłączanie zasilania 36

Drukarka 36 System odbioru 37

Ładowanie mediów 38

Umieść nośnik w zespole podającym 38
Przełóż media przez zespół rolki tylnej 40
Ładowanie mediów do jednostki odbierającej 42
Po załadowaniu mediów 47

Sprawdzenie i czyszczenie dysz 50

Kontrola dysz 50
Czyszczenie 51

Ustawianie dokładności drukowania 52

Regulacja głowicy 52
Regulacja jakości druku 54
Regulacja podawania mediów 56

Co możesz zrobić podczas drukowania 58

Wstrzymywanie / wznawianie drukowania 58
Anulowanie drukowania 58
Co można zrobić na panelu operacyjnym podczas drukowania 58

Rozdział 2 Operacje zaawansowane

Wprowadzenie 63

Obsługa klawiszy do korzystania z menu 63

Menu konfiguracji panelu 64

Menu 1: ustawienia 67

Zestaw 1: typ użytkownika 67

Zestaw 2: plucie 78

Zestaw 3: Margines boczny 79

Zestaw 4: Początek nośnika 79

Zestaw 5: Szerokość nośnika 80

Ustaw 6: Tryb wyjściowy 80

Ustaw 7: Początek 81

Zestaw 8: Podróż głowy 81

Zestaw 9: Multi Strike 82

Set 10: Strike Wait 82

Set 11: Slant Check 82

Set 12: Automatyczne czyszczenie 83

Set 13: Ink Status 84

Zestaw 14: Długość nośnika 84

Zestaw 15: Wentylator wyciągowy 85

Zestaw 16: Longstore 85

Zestaw 17: CR Konserwacja 85

Zestaw 18: Inicjalizacja 86

Zestaw 19: Czas życia 86

Zestaw 20: Adres IP 87

Zestaw 21: Maska podsieci 87

Zestaw 22: Brama 87

Zestaw 23: Zrzut z hedera 88

Zestaw 24: Pojedyncza głowica 88

Zestaw 25: Rozpoczęcie podawania 89

Zestaw 26: Tymczasowo 89

Menu 2: Wydruk testowy 90

Test 1: Kontrola dysz 90

Test 2: Wydruk trybu 90

Test 3: Lista ustawień 91

Test 4: Paleta 91

Test 5: Regulacja głowicy 92

Menu 3: Czyszczenie 94

Menu 4: Opcje menu 95

Menu 5: Wersja 96

Menu 6: Tryb uśpienia 96

Tryb uśpienia 1: Ustaw zegar 96

Tryb uśpienia 2: Uruchom 96

Menu 7: Wyświetlacz 97

Wyświetlacz 1: Język 97

Wyświetlacz 2: Temperatura 97

Wyświetlacz 3: Długość 97

Wyświetlacz 4: Pozostały atrament 98

Menu 8: Stan pracy 99

Rozdział 3 Konserwacja

Konserwacja 102

Sprawdzanie atramentu i wymiana wkładu atramentowego 103

Sprawdzanie poziomu atramentu 103

Kiedy nadejdzie czas wymiany pojemnika z tuszem 104

Wymiana tuszu 104

Opróżnianie zbiornika zużytego płynu 107

Opróżnianie zbiornika zużytego płynu 107

Czyszczenie każdej części 109

Czyszczenie głowicy 109

Czyszczenie wycieraczki 111

Czyszczenie obwodu głowicy drukującej 114

Czyszczenie wnętrza 116

Konserwacja rynny atramentowej 117

Czyszczenie systemu pobierania 123

Wymiana części eksploatacyjnych 124

Wymiana materiału absorpcyjnego do komory spłukiwania 124

Wymiana filtra rynny atramentowej 127

Przenoszenie lub transportowanie drukarki 129

Przenoszenie drukarki 129

Transportowanie drukarki 130

Przechowywanie długoterminowe 131

Przeprowadzanie ładowania wstępnego po czyszczeniu głowicy 134

Rozdział 4 Dodatek

Komunikaty i komunikaty o błędach **138**

Komunikaty o stanie 138

Wyświetlanie komunikatów o błędach i środki zaradcze 140

Błąd wymagający ponownego uruchomienia 142

Specyfikacje tego produktu **143**

Obszar rysowania 143

Lista specyfikacji 144

Opcje / Lista dostaw **147**

Historia zmian **147**

Rozdział 1 Podstawowe operacje

Wprowadzenie 9

Nazwy poszczególnych części 9
Tabela menu 14
Konfiguracje systemu tego produktu 20
Podłączanie do komputera 21
Uruchamianie / wyświetlanie / kończenie programu ValueJet Status Monitor (VSM) 22
Obszar drukowania 23
Wymagania dotyczące nośników użytkowych. 24
Ostrzeżenia dotyczące używania tego produktu 25

Jak korzystać z rynny na atrament 26

System odbioru 27

Metody przyjmowania 27
Operacja 28
Regulacja ciężaru 31
Regulacja szyny 33
Regulacja czujnika wykrywania luzu 35

Włączanie / wyłączanie zasilania 36

Drukarka 36
System odbioru 37

Ładowanie mediów 38

Umieść nośnik w zespole podającym 38
Przełóż nośnik przez zespół tylnej rolki 40
Ładowanie mediów do jednostki odbiorczej 42
Po załadowaniu mediów 47

Sprawdzenie i czyszczenie dysz 50

Kontrola dysz 50
Czyszczenie 51

Ustawianie dokładności drukowania 52

Regulacja głowicy 52
Regulacja jakości druku 54
Regulacja podawania mediów 56

Co możesz zrobić podczas drukowania 58

Wstrzymywanie / wznawianie drukowania 58

Anulowanie drukowania 58

Co można zrobić na panelu operacyjnym podczas drukowania 58

Nazwa każdej części

Główny korpus drukarki

Przednia okładka

Otwórz i zamknij tę pokrywę podczas ładowania lub zacięcia nośnika. Zwykle jest zamknięty.

Pokrywa konserwacyjna L

Otwórz i zamknij tę pokrywę podczas czyszczenia lub wymiany materiałów eksploatacyjnych. Zwykle jest zamknięty.

Panel sterujący

⇒ ” Panel operacyjny ”P. 11

Pokrywa konserwacyjna R

Otwórz i zamknij tę pokrywę podczas czyszczenia lub wymiany materiałów eksploatacyjnych.

Zwykle jest zamknięty.

Dźwignia ustawienia nośnika

Służy do mocowania lub zwalniania nośnika.

Stoisko

Zbiornik na zużyty płyn

Służy do zbierania ścieków wypływających z drukarki.

Usuń zużyty płyn, zanim będzie pełny.

Jednostka odbierająca

⇒ „System odbioru” P. 12

Nastawiacz

Jednostka karmienia

⇒ „System odbioru” P. 12

Wagon

Zawiera głowice drukujące. Podczas drukowania przesuwa się w lewo iw prawo.

Gumowy wałek

Naciska media od góry.

Uchwyt na media

Znajduje się na krawędzi nośnika i chroni nośnik przed podniesieniem. (znajduje się na obu krawędziach)

Rynna atramentowa

Ten rowek zbiera przenikający atrament za pośrednictwem mediów. Wymaga regularności czyszczenie.

Przewodnik multimedialny

To jest fragment dla mediów. (W tym przypadku prowadnica nośnika jest umieszczona pod pokrywą rynny na tusz

ilustracja.)

Osłona rynny atramentowej

Chroni multimedia przed kontakt z plamami atramentu na filtrze rynny atramentu.

Rolka przednia

To jest fragment dla mediów.

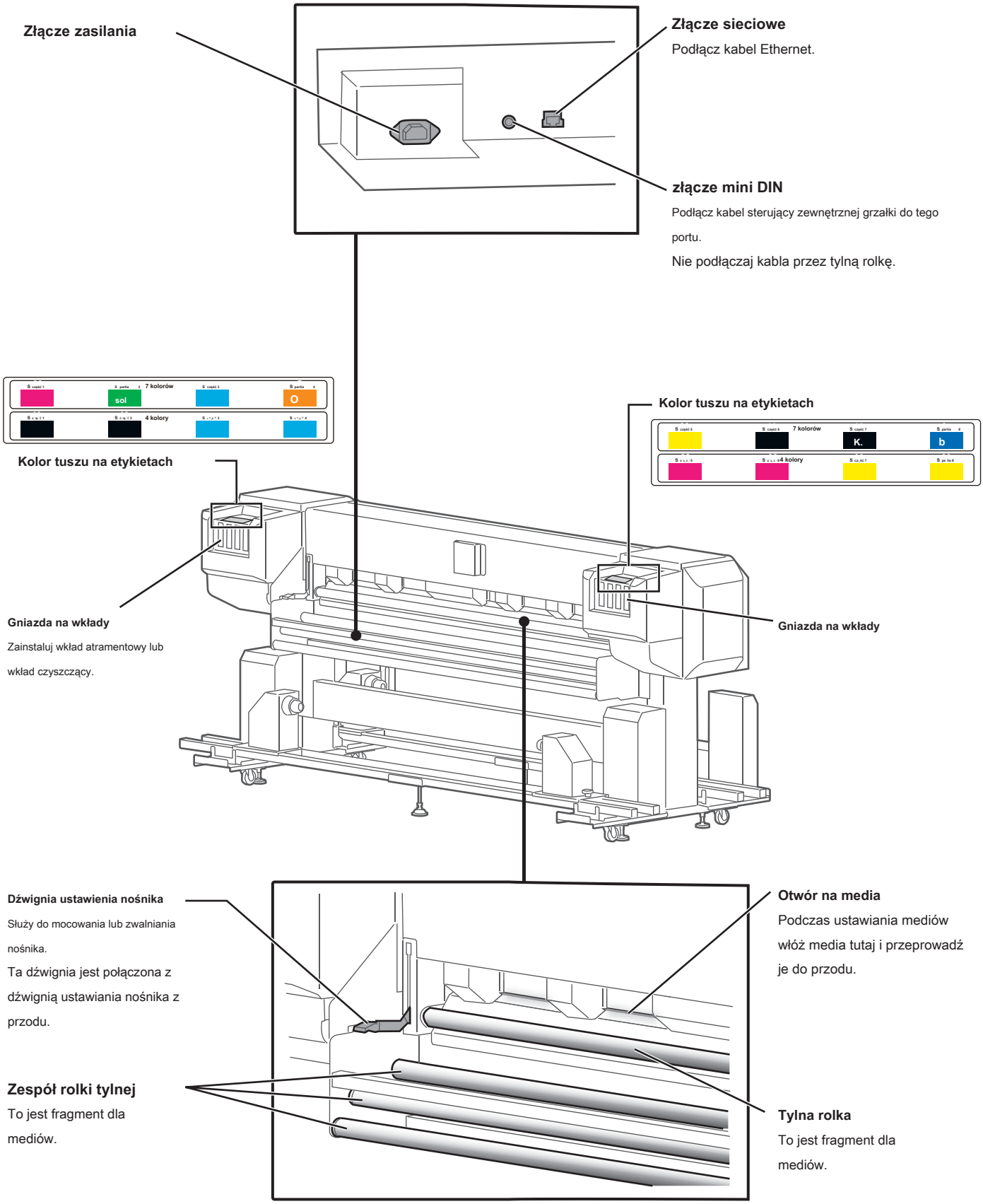
Złącze zasilania
Złącze sieciowe
Podłącz kabel Ethernet.
złącze mini DIN
Podłącz kabel sterujący zewnętrznej grzałki do tego portu.
Nie podłączaj kabla przez tylną rolkę.
7 kolorów
sol
O
4 kolory
Kolor tuszu na etykietach
7 kolorów
K.
b
4 kolory
Kolor tuszu na etykietach
Gniazda na wkłady
Zainstaluj wkład atramentowy lub wkład czyszczący.
Gniazda na wkłady
Dźwignia ustawienia nośnika
Służy do mocowania lub zwalniania nośnika.
Ta dźwignia jest połączona z dźwignią ustawiania nośnika z przodu.
Otwór na media
Podczas ustawiania mediów włóż media tutaj i przeprowadź je do przodu.
Zespół rolki tylnej
To jest fragment dla mediów.
Tylna rolka
To jest fragment dla mediów.

Panel sterujący

Przycisk zasilania

- Naciśnięcie tego powoduje włączenie zasilania. Po włączeniu zasilania świeci światłem ciągłym na niebiesko.
- Ponowne naciśnięcie tego przycisku powoduje wyłączenie zasilania. Nie świeci się, gdy zasilanie jest wyłączone.
- Miga podczas odbierania danych, w trybie uśpienia i w innych sytuacjach.

[Odniesienie]

Plik ⏻ symbol oznacza „czuwanie". Nawet kiedy przycisk zasilania nie jest włączony, drukarka pobiera niewielką ilość energii, dopóki kabel zasilający jest podłączony. W niniejszej instrukcji stan ten jest określany jako „wyłączony".

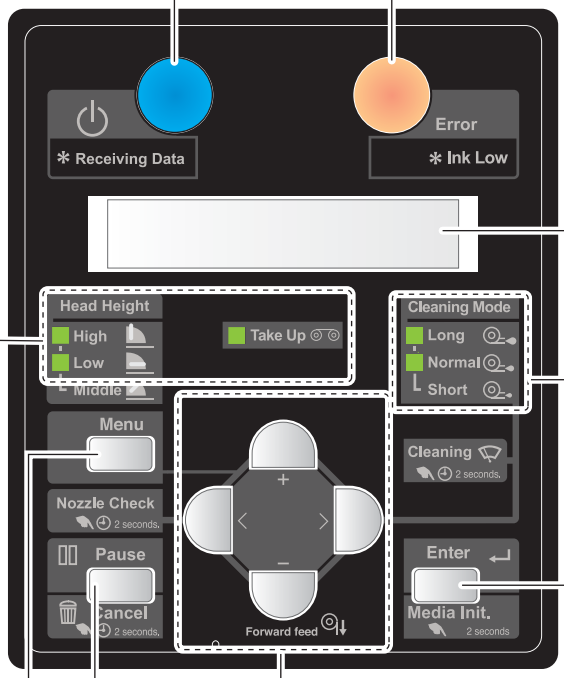

Wskaźnik błędu

- Świeci się na pomarańczowo, gdy wystąpił błąd lub pokrywa jest otwarta.
- Miga, gdy poziom atramentu jest niski.

Pokaz

Wyświetla stan drukarki, menu ustawień, błędy itp.

Wskaźniki [CleaningMode]

Świeci ciągłym zielonym światłem, wskazując tryb czyszczenia głowicy.

[Przycisk ENTER

Po ustawieniu nośnika na miejscu naciśnięcie i przytrzymanie tego przycisku przez 2 sekundy lub dłużej spowoduje uruchomienie testu zestawu nośników.

Podczas ustawiania menu:

- Naciśnij, aby przejść do wybranej pozycji menu.
- Naciśnij, aby potwierdzić ustawioną wartość.

Wskaźnik [Wysokość głowy]

- Ustawienie wysokie: wskaźnik High jest włączony.
- Środkowe ustawienie: wskaźniki High i Low są włączone.
- Niskie ustawienie: wskaźnik niskiego poziomu jest włączony

Wskaźnik [Odbiór]

Świeci ciągłym zielonym światłem, gdy tryb wyjścia jest ustawiony na „Take-up".

Klawisz [Menu]

Służy do wchodzenia i wychodzenia z menu.

Klawisz [Pauza] / [Anuluj]

- Naciśnij ten klawisz, aby wstrzymać drukowanie.
- Przytrzymanie tego przycisku wciśniętego przez 2 sekundy lub dłużej spowoduje anulowanie zadania drukowania i usunięcie otrzymanych danych.

Podczas ustawiania menu:

- Anuluje zmianę wartości ustawienia.

Klawisz [+]

Podczas ustawiania menu:

- Naciśnij, aby przejść do innej pozycji menu
- Naciśnij, aby zmienić ustawioną wartość.

Klawisz [-] / [Forward feed]

Media są podawane do przodu.

Podczas ustawiania menu:

- Naciśnij, aby przejść do innej pozycji menu
- Naciśnij, aby zmienić ustawioną wartość.

Klawisz [<] / [Nozzle Check]

Naciśnięcie i przytrzymanie tego przycisku przez 2 sekundy lub dłużej spowoduje uruchomienie testu dysz.

Podczas ustawiania menu:

- Naciśnij, aby zmienić ustawioną wartość.

Klawisz [>] / [CleaningMode]

- Do zmiany trybu czyszczenia.
- Naciśnięcie i przytrzymanie tego przycisku przez 2 sekundy lub dłużej spowoduje wykonanie czyszczenia głowicy.

Podczas ustawiania menu:

- Naciśnij, aby przejść na niższy poziom pozycji menu.
- Naciśnij, aby zmienić ustawioną wartość.

Jednostka odbierająca

Jednostka rolki przedniej (napędzana)

Zamontuj rurkę papierową, aby wyjąć nośnik.

Jednostka rolki przedniej (napęd)

Zamontuj rurkę papierową, aby wyjąć nośnik.

Przedni zespół napinający

Rolka napinająca

Za pomocą paska napinającego można ustawić nośnik za pomocą metody naprężenia.

Przełącznik operacyjny

⇒ Przełącznik operacyjny (System odbioru) P.13

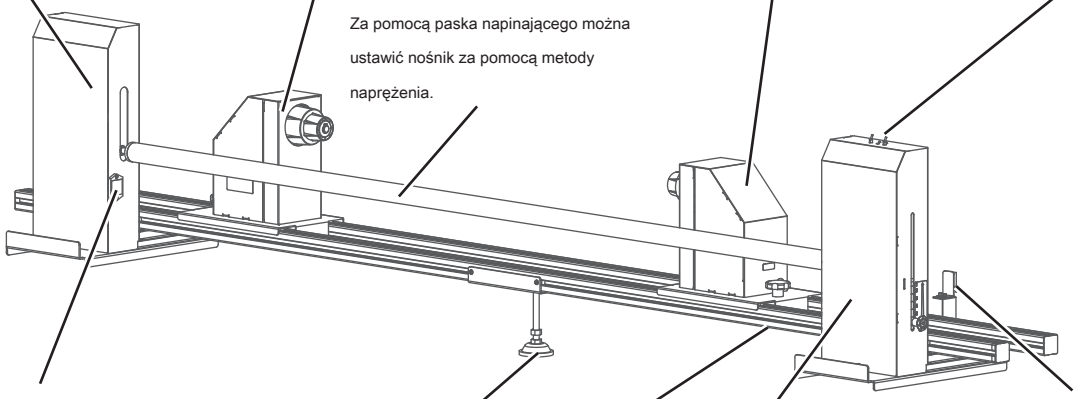

Reflektor czujnika

Jest to odbłyśnik światła z czujnikiem dla czujnika wykrywania luzu.

Nastawiacz

Szyna

Przedni zespół napinający (Strona główna)

Możesz zmienić wagę paska napinającego.

Czujnik wykrywania luzu

Za pomocą tego czujnika można pobierać nośnik metodą luzu. Konieczne może być dostosowanie kąta.

Jednostka karmienia

Przełącznik operacyjny

⇒ Przełącznik operacyjny (System odbioru) P.13

Tylny zespół napinający

Tylny zespół napinający (Strona główna)

Rolka napinająca

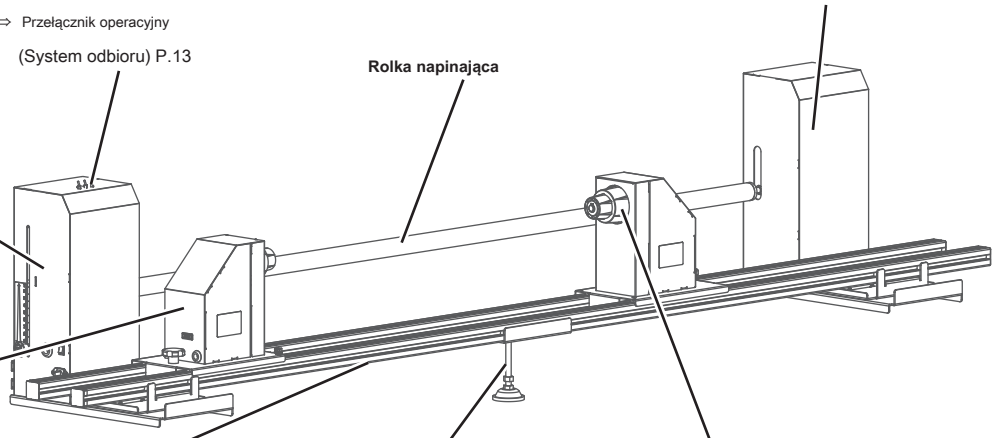

Zespół rolki tylnej (napęd)

Szyna

Nastawiacz

Zespół rolki tylnej (napędzany)

Jednostka odbierająca

Lampka błędu

Świeci się lub miga na czerwono, wskazując błąd.

Lampka operacyjna

Świeci się na zielono, gdy zasilanie jest włączone. Podczas operacji miga.

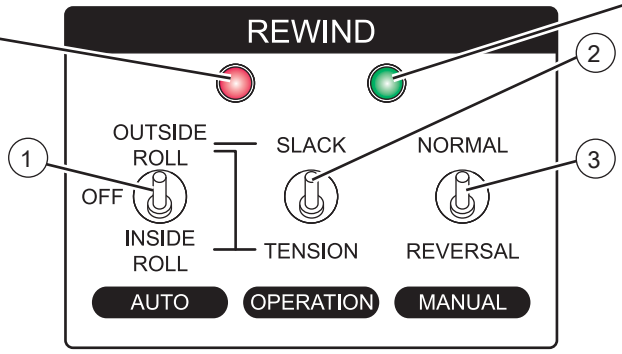

1 Automatyczny przełącznik

Ustawia przewijanie mediów metoda. O ile przełącznik nie jest ustawiony w pozycji OFF, drukarka będzie automatycznie podawać lub pobierać nośnik podczas drukowania.

- ROLKA ZEWNĘTRZNA

Użyj tego ustawienia dla zewnętrznych nośników rolkowych.

- POZA

Media nie są pobierane automatycznie.

- INSIDE ROLL

Użyj tego ustawienia dla wewnętrznego nośnika rolkowego.

2 Przełącznik OPERATION

Ustawia metodę pobierania.

- LUŹNY

Użyj tego ustawienia dla metody „Spożycie zapasu".

- NAPIĘCIE

Użyj tego ustawienia dla metody „Podejmowania naprężenia".

3 Przełącznik MANUAL

Trzymając przełącznik w pochylonej pozycji, możesz ręcznie obsługiwać Podbieracz.

- NORMALNA

Użyj tego ustawienia, aby pobrać multimedia.

- ODWRÓCENIE

Użyj tego ustawienia do podawania mediów.

<Uwaga>

Jeśli metoda przewijania nośnika i ustawienie przełącznika AUTO nie są zgodne, powyższe operacje nie są dostępne.

Jednostka karmienia

Lampka błędu

Lampka operacyjna

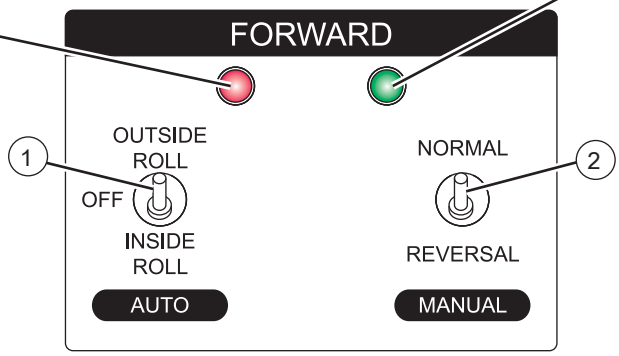

1 Automatyczny przełącznik

Tutaj możesz skonfigurować podajnik podczas operacji drukowania.

- ROLKA ZEWNĘTRZNA

Użyj tego ustawienia dla zewnętrznych nośników rolkowych.

- POZA

Media nie są pobierane automatycznie.

- INSIDE ROLL

Użyj tego ustawienia dla wewnętrznego nośnika rolkowego.

2 Przełącznik MANUAL

Trzymając przełącznik w pozycji pochylonej, można ręcznie obsługiwać Podajnik.

- NORMALNA

Użyj tego ustawienia do podawania mediów.

- ODWRÓCENIE

Użyj tego ustawienia, aby pobrać multimedia.

<Uwaga>

Jeśli metoda przewijania nośnika i ustawienie przełącznika AUTO nie są zgodne, powyższe operacje nie są dostępne.

Tabela menu

Menu ustawień 1

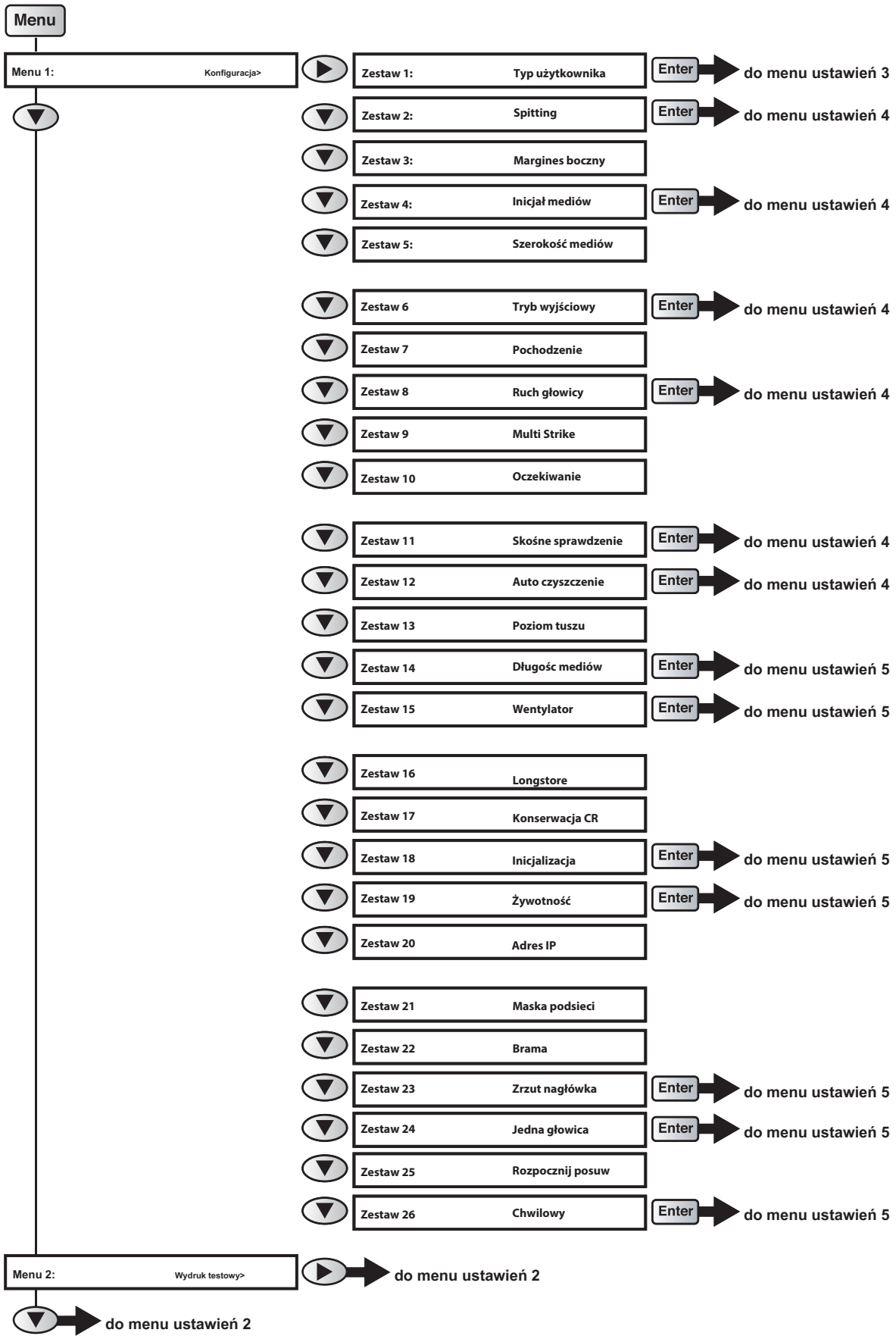

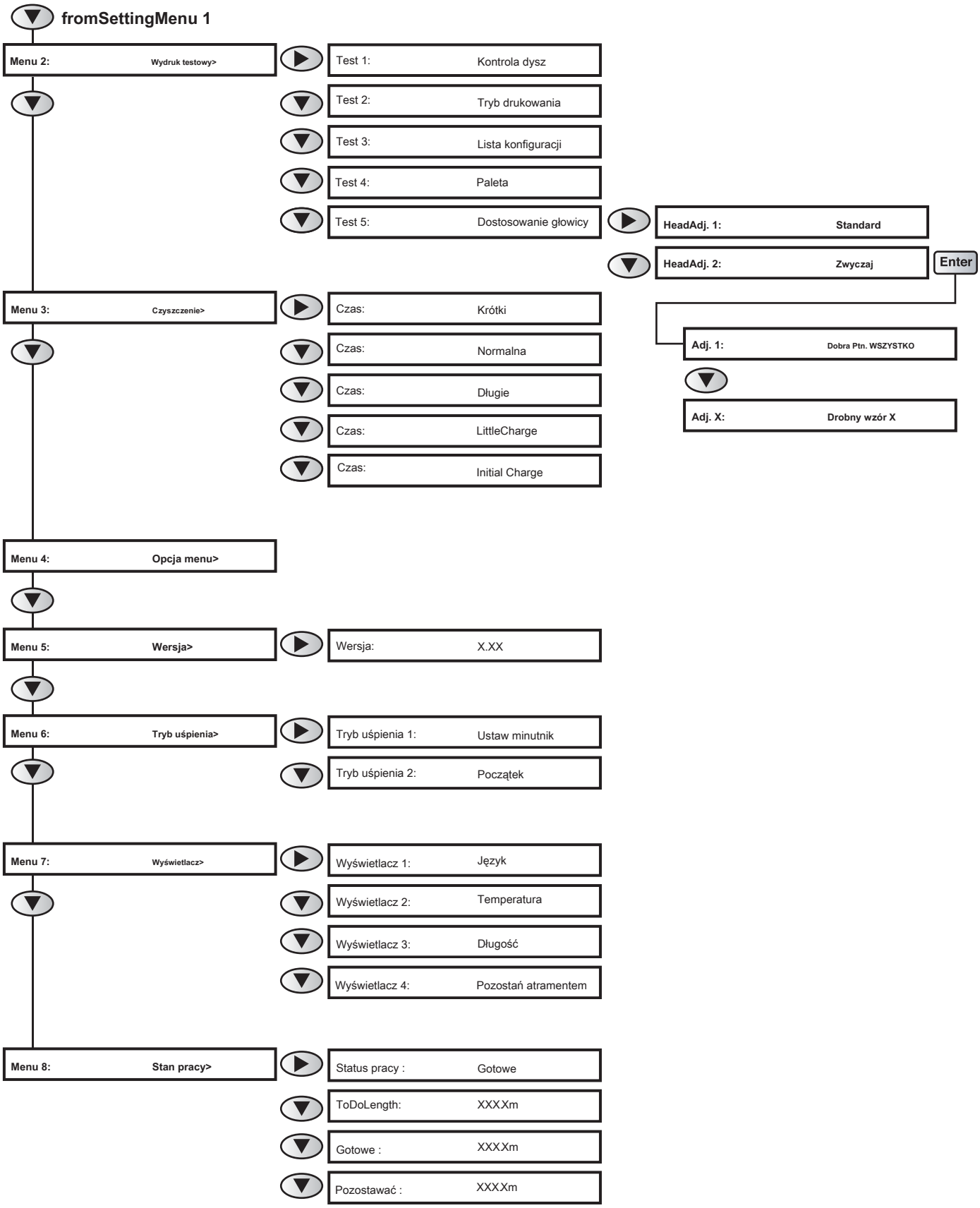
fromSettingMenu 1
Menu 2: Wydruk testowy>
Test 1: Kontrola dysz
Test 2: Tryb drukowania
Test 3: Lista konfiguracji
Test 4: Paleta
Test 5: Dostosowanie głowicy
HeadAdj. 1: Standard
HeadAdj. 2: Zwyczaj
Enter
Adj. 1: Dobra Ptn. WSZYSTKO
Adj. X: Drobny wzór X
Menu 3: Czyszczenie>
Czas: Krótki
Czas: Normalna
Czas: Długie
Czas: LittleCharge
Czas: Initial Charge
Menu 4: Opcja menu>
Menu 5: Wersja>
Wersja: X.XX
Menu 6: Tryb uśpienia>
Tryb uśpienia 1: Ustaw minutnik
Tryb uśpienia 2: Początek
Menu 7: Wyświetlacz>
Wyświetlacz 1: Język
Wyświetlacz 2: Temperatura
Wyświetlacz 3: Długość
Wyświetlacz 4: Pozostań atramentem
Menu 8: Stan pracy>
Status pracy : Gotowe
ToDoLength: XXXXm
Gotowe : XXXXm
Pozostawać : XXXXm

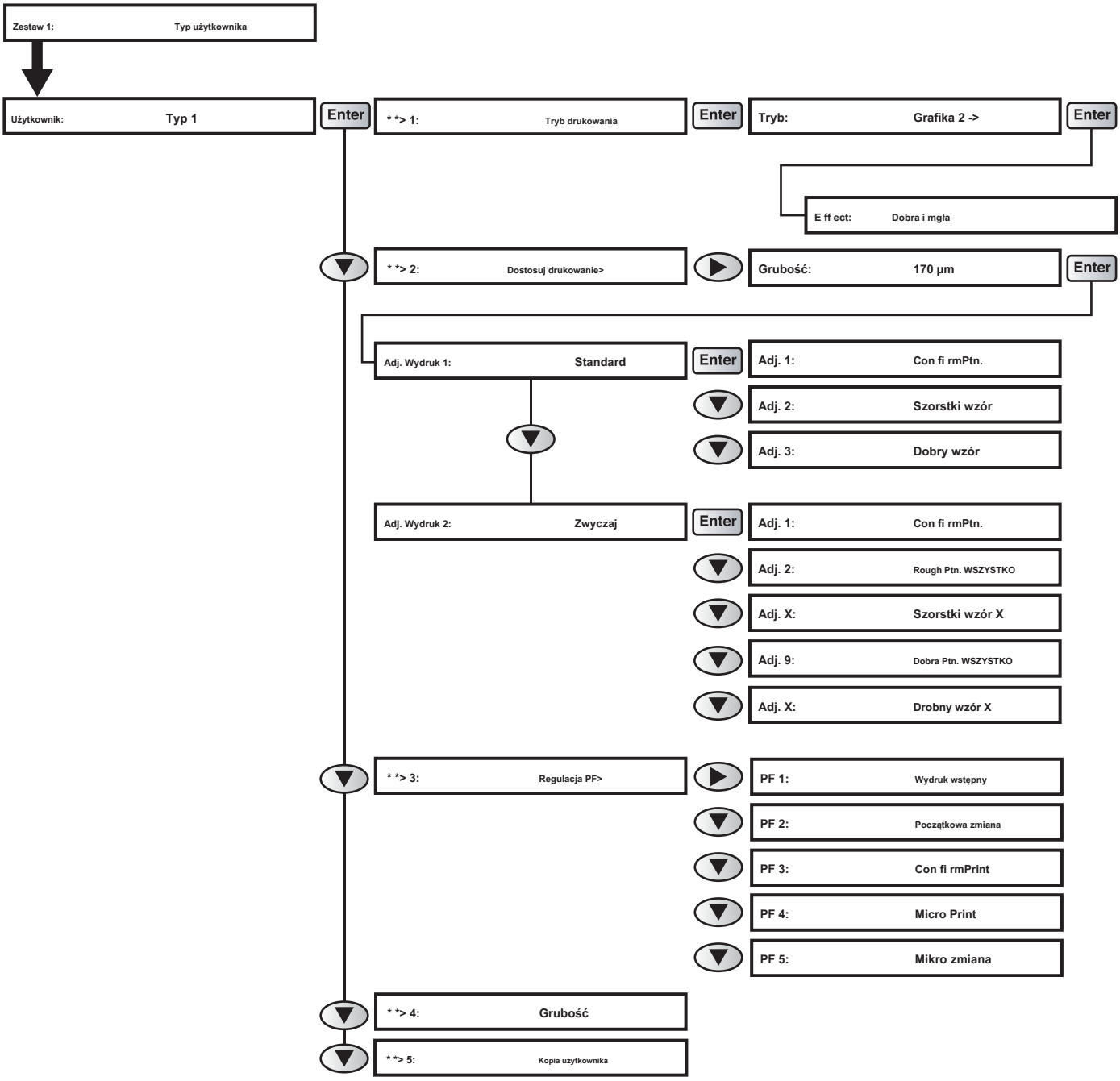
Zestaw 1: Typ użytkownika
Użytkownik: Typ 1
Enter
* *> 1: Tryb drukowania
Enter
Tryb: Grafika 2 ->
Enter
E ff ect: Dobra i mgła
* *> 2: Dostosuj drukowanie>
Grubość: 170 µm
Enter
Adj. Wydruk 1: Standard
Enter
Adj. 1: Con fi rmPtn.
Adj. 2: Szorstki wzór
Adj. 3: Dobry wzór
Adj. Wydruk 2: Zwyczaj
Enter
Adj. 1: Con fi rmPtn.
Adj. 2: Rough Ptn. WSZYSTKO
Adj. X: Szorstki wzór X
Adj. 9: Dobra Ptn. WSZYSTKO
Adj. X: Drobny wzór X
* *> 3: Regulacja PF>
PF 1: Wydruk wstępny
PF 2: Początkowa zmiana
PF 3: Con fi rmPrint
PF 4: Micro Print
PF 5: Mikro zmiana
* *> 4: Grubość
* *> 5: Kopia użytkownika

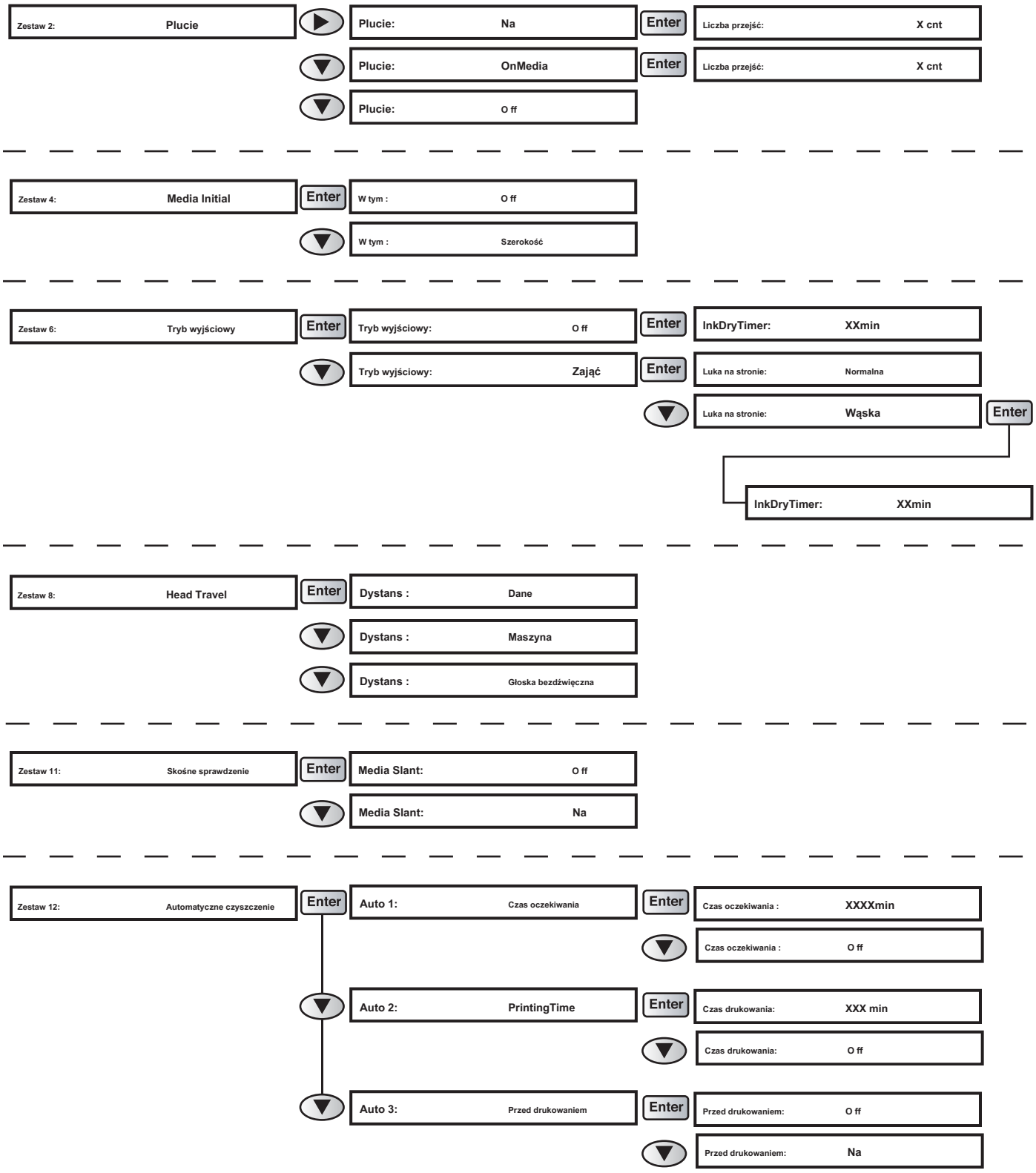
Zestaw 2: Plucie
Plucie: Na
Enter
Liczba przejść: X cnt
Plucie: OnMedia
Enter
Liczba przejść: X cnt
Plucie: O ff
Zestaw 4: Media Initial
Enter
W tym : O ff
W tym : Szerokość
Zestaw 6: Tryb wyjściowy
Enter
Tryb wyjściowy: O ff
Enter
InkDryTimer: XXmin
Tryb wyjściowy: Zająć
Enter
Luka na stronie: Normalna
Luka na stronie: Wąska
Enter
InkDryTimer: XXmin
Zestaw 8: Head Travel
Enter
Dystans : Dane
Dystans : Maszyna
Dystans : Głoska bezdźwięczna
Zestaw 11: Skośne sprawdzenie
Enter
Media Slant: O ff
Media Slant: Na
Zestaw 12: Automatyczne czyszczenie
Enter
Auto 1: Czas oczekiwania
Enter
Czas oczekiwania : XXXXmin
Czas oczekiwania : O ff
Auto 2: PrintingTime
Enter
Czas drukowania: XXX min
Czas drukowania: O ff
Auto 3: Przed drukowaniem
Enter
Przed drukowaniem: O ff
Przed drukowaniem: Na

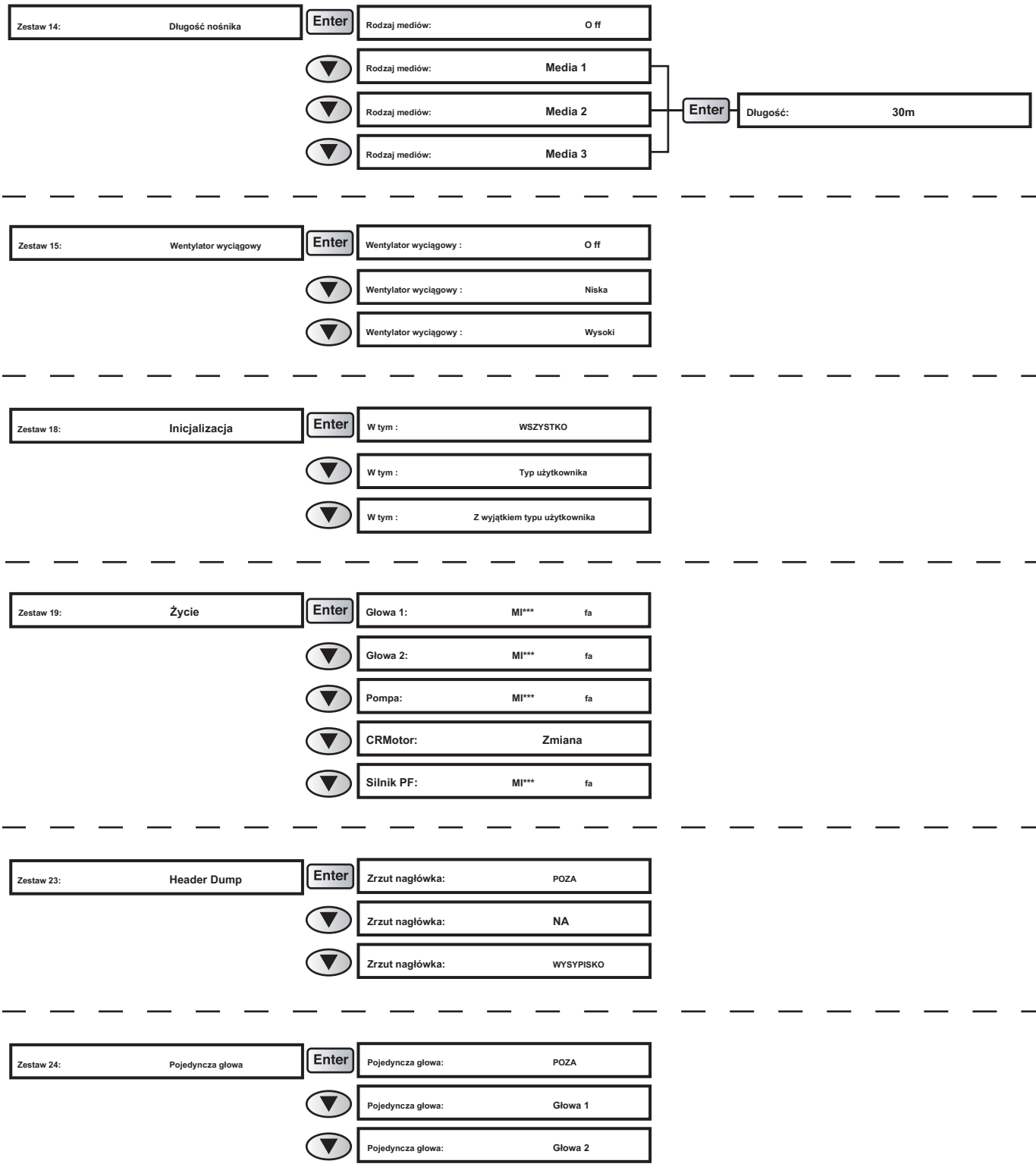
Zestaw 14: Długość nośnika
Enter
Rodzaj mediów: O ff
Rodzaj mediów: Media 1
Rodzaj mediów: Media 2
Rodzaj mediów: Media 3
Enter
Długość: 30m
Zestaw 15: Wentylator wyciągowy
Enter
Wentylator wyciągowy : O ff
Wentylator wyciągowy : Niska
Wentylator wyciągowy : Wysoki
Zestaw 18: Inicjalizacja
Enter
W tym : WSZYSTKO
W tym : Typ użytkownika
W tym : Z wyjątkiem typu użytkownika
Zestaw 19: Życie
Enter
Głowa 1: MI*** fa
Głowa 2: MI*** fa
Pompa: MI*** fa
CRMotor: Zmiana
Silnik PF: MI*** fa
Zestaw 23: Header Dump
Enter
Zrzut nagłówka: POZA
Zrzut nagłówka: NA
Zrzut nagłówka: WYSYPISKO
Zestaw 24: Pojedyncza głowa
Enter
Pojedyncza głowa: POZA
Pojedyncza głowa: Głowa 1
Pojedyncza głowa: Głowa 2

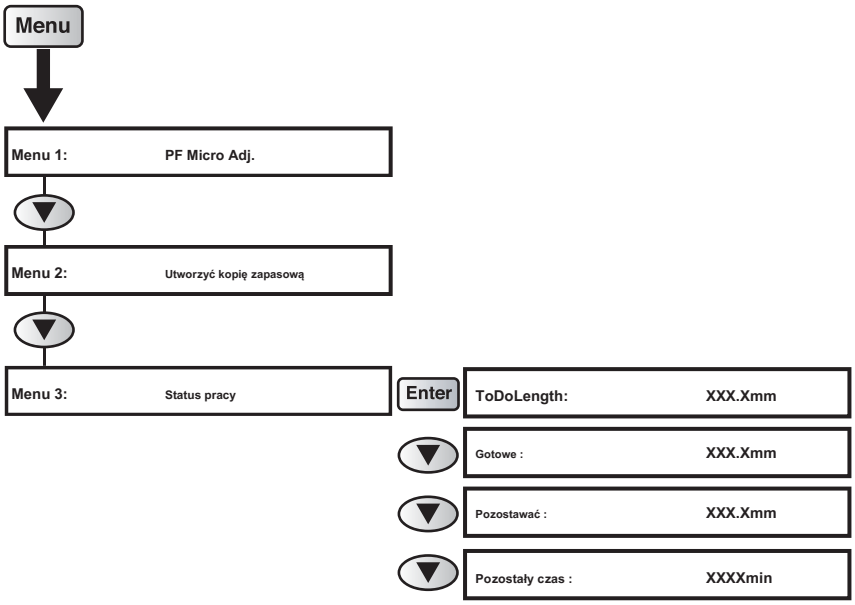
Menu
Menu 1: PF Micro Adj.
Menu 2: Utworzyć kopię zapasową
Menu 3: Status pracy
Enter
ToDoLength: XXX.Xmm
Gotowe : XXX.Xmm
Pozostawać : XXX.Xmm
Pozostały czas : XXXXmin

Konfiguracje systemowe tego produktu

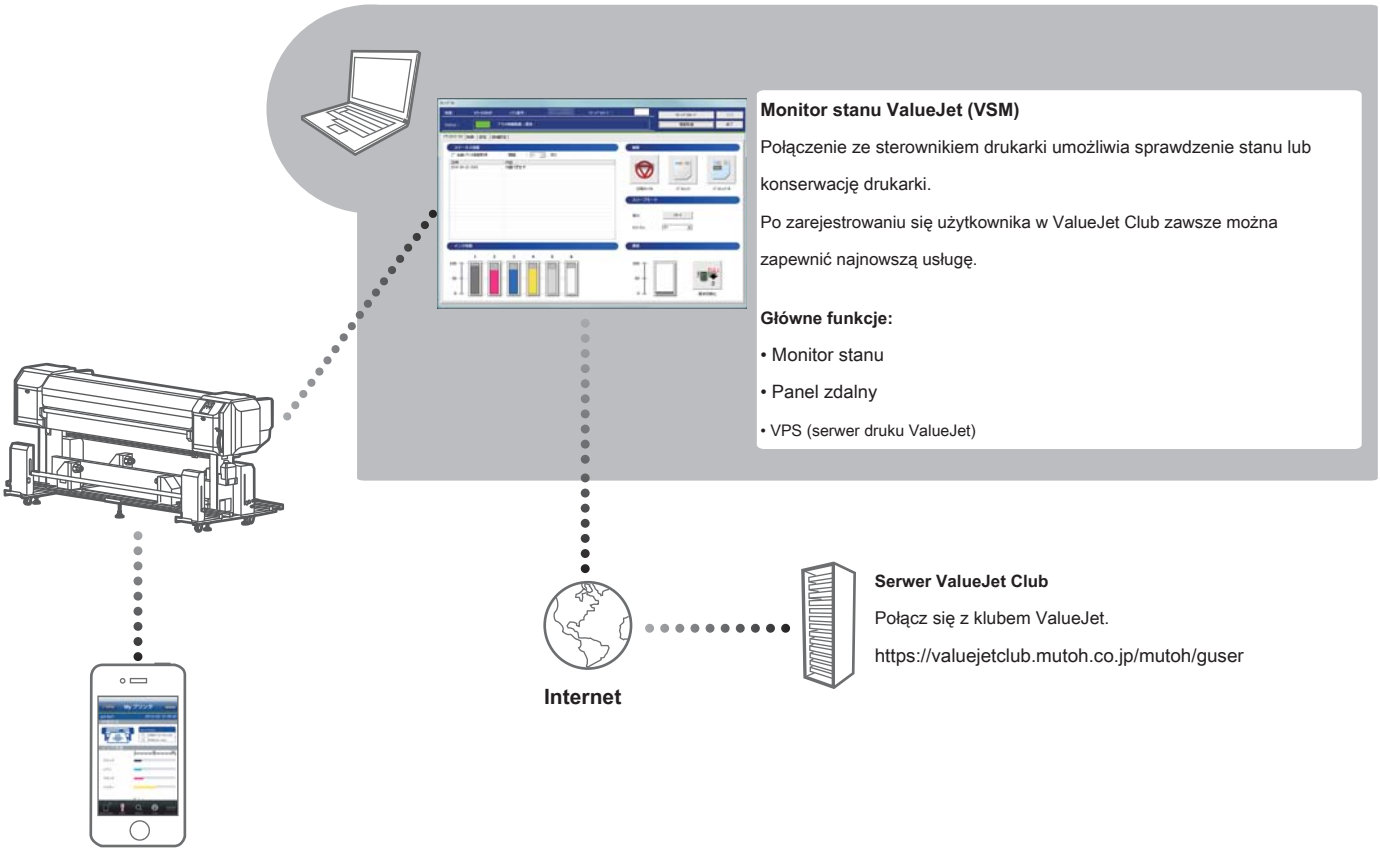

VSMMobile

Sprawdzanie statusu i zdalne sterowanie ValueJet można przeprowadzić z osobistej pomocy cyfrowej, takiej jak iPhone i Android.

Główne funkcje:

• Monitor stanu

• Panel zdalny

*** 1 Klub ValueJet**

Ta usługa internetowa zapewnia bezpłatne przydatne treści dla użytkowników ValueJet. Zrób rejestrację użytkownika, aby móc korzystać z różnych usług.

Główne funkcje:

• Pobieranie najnowszej aplikacji i instrukcji

• Pobieranie profili multimedialnych

• Sprawdzanie stanu drukarki (w przypadku korzystania z usługi VSM dostarczającej informacje o drukarce)

<Oprogramowanie do obsługi drukowania>

Aby jak najlepiej wykorzystać ten produkt, użyj funkcji ValueJet Print Server (VPS) dostępnej w ValueJet Status Monitor (VSM).

Możesz pobrać VSM z serwera ValueJet Club.

(Aby użyć VPS, określ port wyjściowy oprogramowania RIP na VPS.)

Podłączanie do komputera

[1]

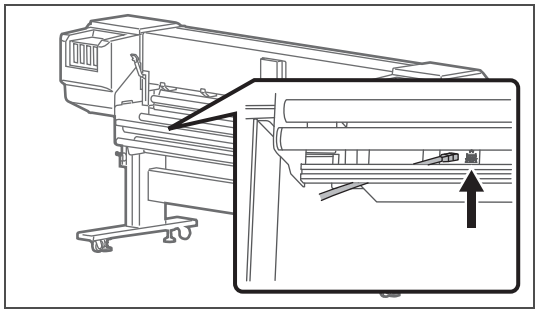

Podłącz kabel Ethernet do produktu.

[2]

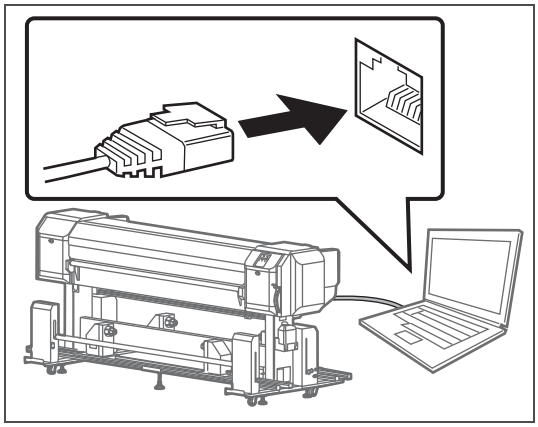

Podłącz kabel Ethernet do komputera.

[3] Użyj panelu operacyjnego drukarki, aby ustawić adres IP, maskę podsieci i bramę.

「Zestaw 20: Adres IP」 Str. 87 , 「Zestaw 21: Maska podsieci」 Str. 87 , 「Zestaw 22: Brama」 Str. 87

Ważne!

- **Powyższy rysunek przedstawia przykład połączenia peer-to-peer między tym produktem a komputerem. Metoda połączenia różni się w zależności od środowiska użytkowania.**

- **Jeśli używasz produktu z siecią LAN, podłącz kabel tak, aby komputer i drukarka znajdowały się w tej samej podsieci.**

Uruchamianie / wyświetlanie / kończenie programu ValueJet Status Monitor (VSM)

Uruchomienie VSM

Windows 8 / Windows 8.1

- Na ekranie [Start] kliknij [Pulpit].
- Kliknij dwukrotnie ikonę VSM na pulpicie.

Windows 7 / Windows Vista

Kliknij dwukrotnie ikonę VSM na pulpicie.

Uwaga

Uruchamianie z menu Start systemu Windows

- Windows 8 / Windows 8.1

  Kliknij prawym przyciskiem myszy w miejscu, w którym kafelki ekranu [Start] nie są wyświetlane, aby wyświetlić pasek aplikacji, i kliknij opcję [Wszystkie aplikacje].

- Windows 7 / Windows Vista

  W menu [Start] kliknij [Wszystkie programy] - [MUTOH] - [ValueJet Status Monitor].

Wyświetlanie VSM

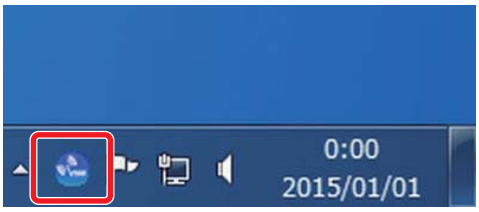

Kliknij dwukrotnie ikonę VSM na pasku zadań.

Wyświetlanie panelu zdalnego

Panel zdalny służy do wyświetlania stanu produktu lub obsługi.

Kliknij [Panel zdalny].

- Otworzy się panel zdalny.

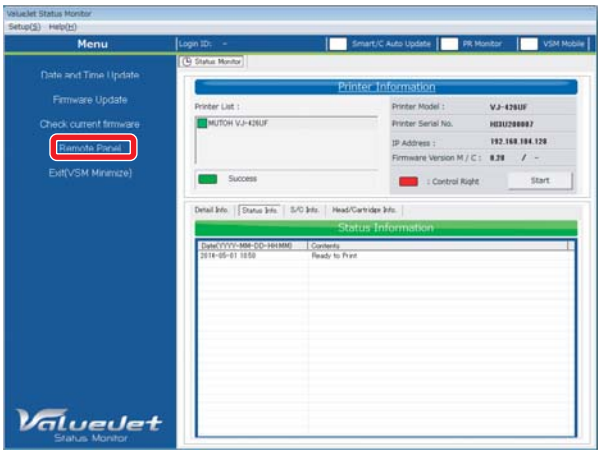

Wykończenie VSM

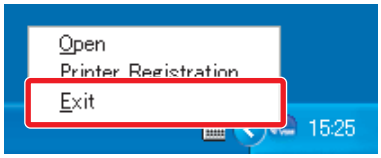

Kliknij prawym przyciskiem myszy ikonę VSM na pasku zadań, a następnie kliknij [Zakończ].

Uwaga

Podczas normalnego użytkowania nie kończ VSM. Podczas zamykania VSMwindow kliknij [Ustawienia] - [Zamknij].

Windows 8.1

Kliknij strzałkę w dół na ekranie [Start]. Kliknij [ValueJet Status Monitor].

Obszar drukowania

Drukowanie jest zawsze rozpoczynane od pozycji pochodzenia (punktu rozpoczęcia drukowania).

Zobacz poniższy rysunek jako przykład.

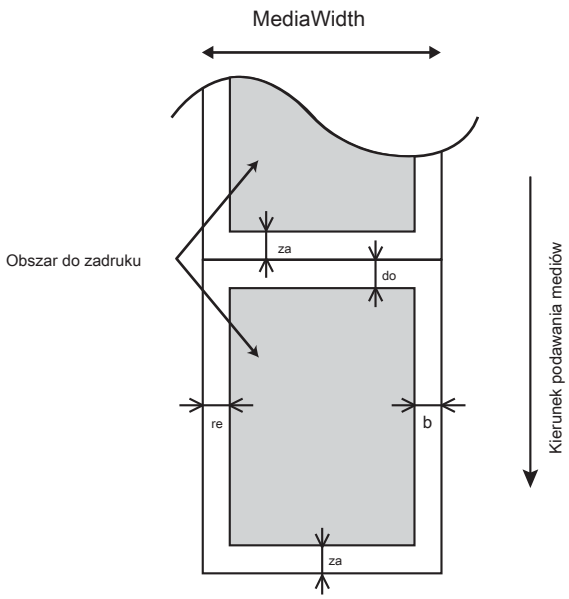

a = 5 mm * 1
b = 5 mm do 25 mm (Zgodnie z ustawieniami panelu operacyjnego)
c = 5 mm * 1
d = 5 mm do 25 mm (Zgodnie z ustawieniami panelu operacyjnego)

* 1 Gdy opcja „Output Mode" jest ustawiona na „Take Up", opcja „Page Luka "jest ustawiona na„ Wąska ".
Gdy „Odstęp strony" jest ustawiony na „Normalny" (ustawienie fabryczne), odstęp (a + c) będzie wynosił ok. 58 mm.

Wymagania dotyczące nośników użytkowych

Z tą drukarką można używać nośników spełniających poniższe wymagania.

Rozmiary użytkowe

Maksymalny szerokość	1910 mm
Minimum szerokość	900 mm
Maksymalny grubość	3,5 mm (gdy wysokość głowicy jest ustawiona na „Wysoka”)
Waga	100 kg lub mniej

Ważne!

Domyślne ustawienie wysokości głowy to „Niska”.

Gdy wysokość łba jest ustawiona na „Niska”, maksymalna dostępna grubość podłoża wynosi 1,3 mm.

Metody zwijania nośników

Ten produkt umożliwia następujące metody walcowania mediów.

Na zewnątrz Roll

W przypadku tej metody walcowania zadrukowana powierzchnia znajduje się na zewnątrz.

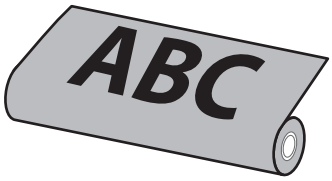

Inside Roll

W przypadku tej metody walcowania zadrukowana powierzchnia znajduje się wewnątrz.

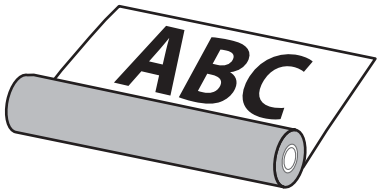

Ostrzeżenia dotyczące korzystania z tego produktu

Proszę używać tego produktu okresowo

Zaleca się stosować ten produkt raz w tygodniu. Nieużywane przez długi czas dysze głowicy drukującej mogą się zatykać, co prowadzi do uszkodzenia drukarki.

Przeprowadzaj okresową konserwację

Ten produkt wymaga codziennej konserwacji.

- Sprawdź dyszę przed i po drukowaniu.

  W przypadku stwierdzenia zatkania dyszy przeprowadź czyszczenie głowicy.

- Czyść wycieraczkę raz w tygodniu.

- Jeśli produkt nie jest używany przez dłuższy czas (tydzień lub dłużej), należy przeprowadzać czyszczenie głowicy raz w tygodniu.

- Czyść jej wnętrze raz w miesiącu.

- Opróżnij okresowo zużyty atrament ze zbiornika na zużyty płyn, zanim zostanie on pełny.

Niektóre części wymagają okresowej wymiany

W tym produkcie niektóre części wymagają wymiany po długim okresie użytkowania.

- Części wymagane do wymiany przez użytkownika: materiał absorbujący do komory spłukiwania, filtr rynny atramentu.

- Części wymagane do wymiany przez personel serwisowy: różne silniki, pompy, głowica drukująca.

Jak korzystać z rynny na atrament

Ten produkt jest wyposażony w rynnę na atrament.

Rynna na atrament to rowek do zbierania atramentu, który przenika przez nośnik podczas operacji drukowania. W rynnie znajduje się gąbka (filtr rynnowy atramentu).

Jak korzystać z rynny na atrament

- Otwórz pokrywę rynny na atrament podczas drukowania.
- Otwórz pokrywę rynny na atrament podczas wymiany nośnika rolkowego.
- Rynna na atrament i filtr rynny na atrament wymagają regularnego czyszczenia.

「 Utrzymanie rynny na atrament 」 S. 117

- Filtr rynny atramentu należy regularnie wymieniać.

「 Wymiana filtra rynny atramentowej 」 S. 127

Otwieranie i zamykanie rynny na atrament

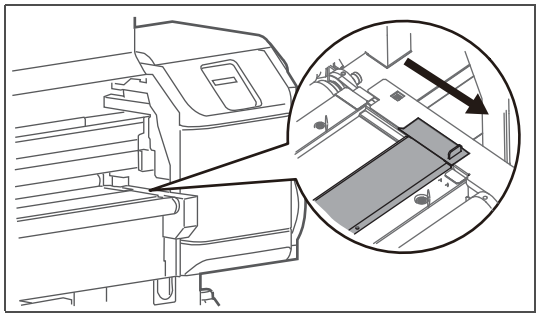

Aby otworzyć pokrywę rynny na atrament, pociągnij pokrętło do siebie.

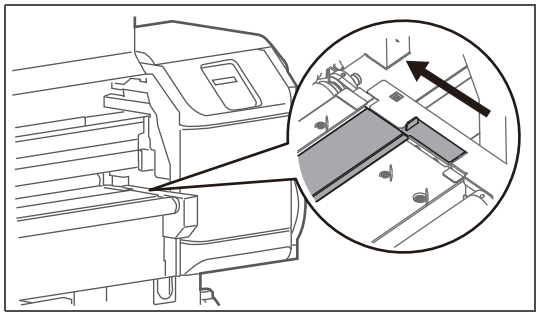

Aby zamknąć pokrywę rynny na atrament, przesuń pokrętło do tyłu.

Uwaga

Jeśli pokrywa rynny atramentowej nie jest całkowicie otwarta, nie można drukować.

System odbioru

Metody przyjmowania

W przypadku tego produktu dostępne są 2 metody ustawiania nośników rolkowych. Użyj metody odpowiedniej dla danego medium.

• Metoda naprężenia

Użyj jednostki napinającej, aby przyłożyć obciążenie i podnieść nośnik.
Stosując odpowiednią ilość obciążenia, można zapobiec pomarszczeniu lub nieprawidłowemu wyrównaniu wydruków. Ta metoda pobierania jest odpowiednia dla większości mediów.

Korzystając z tej metody podnoszenia, ustaw przełącznik OPERATION na module podnoszenia w położenie „TENSION”.

• Metoda pobierania luzu

Użyj tej metody, aby wyjąć nośnik bez jednostki naprężającej.
Ta metoda jest przeznaczona dla typów mediów, które marszczą się podczas naprężania z powodu zbyt dużego obciążenia. Jest to odpowiednie dla nośników cienkich, lekkich, elastycznych i tak dalej.

Korzystając z tej metody podnoszenia, ustaw przełącznik OPERATION na module podnoszenia w położenie „SLACK”.

Ważne!

Ustawienie „SLACK” w tym produkcie nie obsługuje wewnętrznych nośników rolkowych.

Kiedy przełącznik AUTO systemu podnoszenia jest ustawiony na INSIDE ROLL, operacja nie rozpocznie się, nawet jeśli przełącznik OPERATION jest ustawiony w pozycji „SLACK”.

Operacja

Aby uzyskać szczegółowe informacje na temat ustawiania mediów, patrz 「Ładowanie mediów」 Str. 38

Podawanie mediów po cięciu

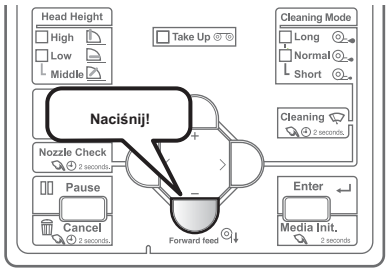

Naciśnij i przytrzymaj klawisz [-] na panelu operacyjnym.

- Media będą podawane.

Cofanie nośnika podczas operacji ustawiania nośnika

[1]

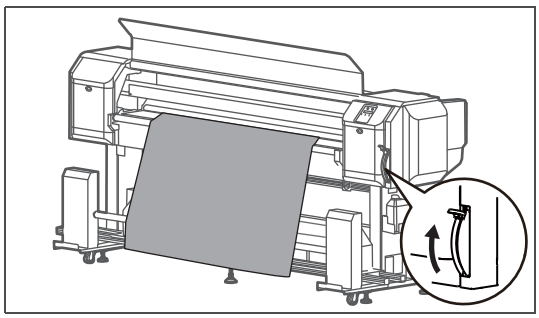

Podnieś dźwignię ustawienia nośnika.

[2]

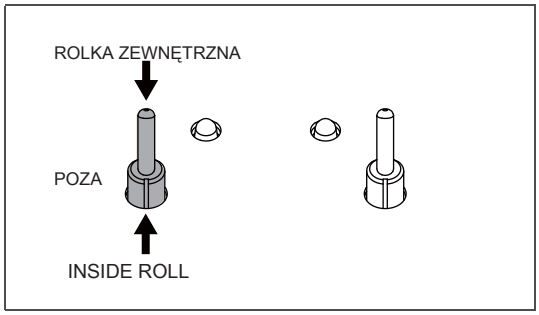

Ustaw przełącznik AUTO podajnika w pozycji „OFF”.

[3]

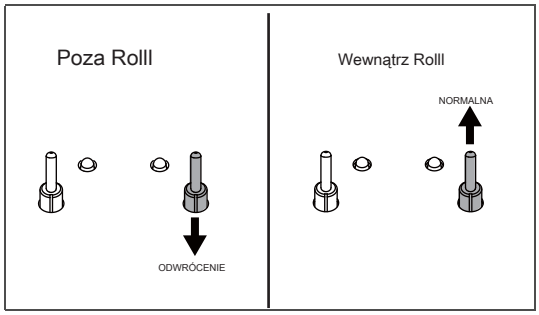

Podczas korzystania z rolki zewnętrznej:

- Ustaw przełącznik MANUAL zespołu karmienia w pozycji „REVERSAL” i przytrzymaj go w tej pozycji przez chwilę.

Podczas korzystania z rolki wewnętrznej:

- Ustaw przełącznik MANUAL zespołu podającego w pozycji „NORMAL” i przytrzymaj go w tej pozycji przez chwilę.

Gdy zapali się czerwona lampka

[1]

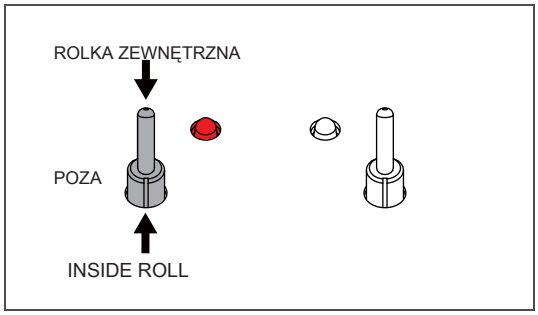

Ustaw przełącznik AUTO po stronie, po której świeci się czerwona lampka, na „OFF”.

[2]

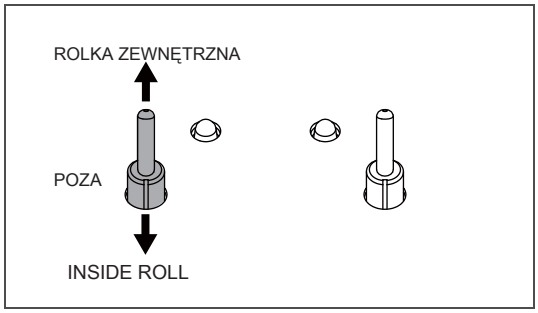

Ustaw przełącznik AUTO zgodnie z kierunkiem walcowania mediów.

Gdy na panelu operacyjnym wyświetlany jest komunikat „Błąd zakończenia / odbierania nośnika”

[1]

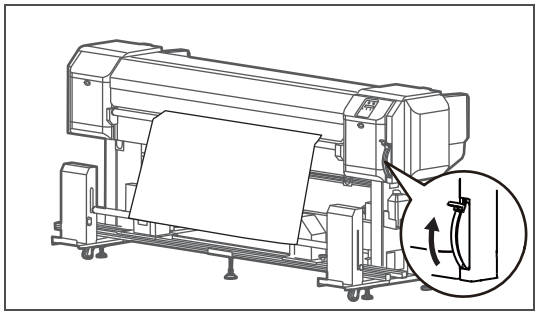

Podnieś dźwignię ustawienia nośnika.

[2]

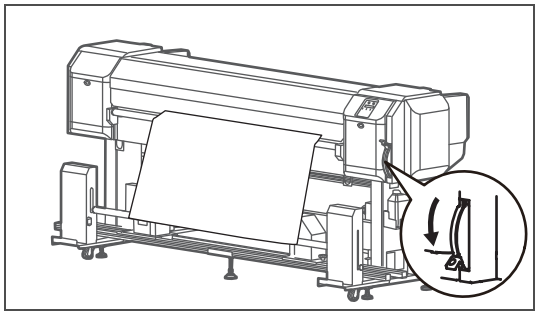

Opuść dźwignię ustawień mediów.

- Na panelu operacyjnym wyświetlany jest komunikat „Nie wykryto nośnika”.

[3]

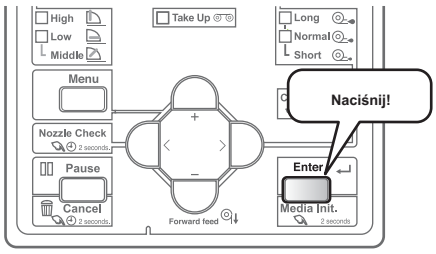

Naciśnij i przytrzymaj klawisz [Enter] przez 2 sekundy lub dłużej.

- „Użytkownik: Wpisz ** OK?” na panelu operacyjnym.

[4]

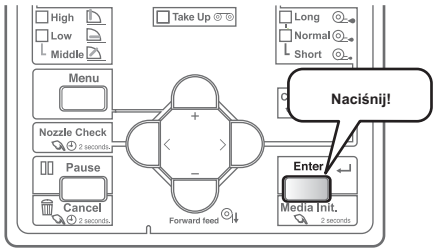

Naciśnij klawisz [Enter] na panelu operacyjnym.

- Rozpocznie się wykrywanie mediów.

Regulacja wagi

Aby drukować na rolce z odpowiednim naprężeniem, przed załadowaniem nośnika należy wyregulować wagę jednostki naprężającej.

- Odpowiednie naprężenie: gdy luz jest usuwany z nośnika. Jednak w przypadku nośnika rozciągliwego nie należy go zbytnio rozciągać.

Regulacja ciężaru jednostki napinającej

Zespół napinający ma funkcję ściągania przedniej i tylnej krawędzi nośnika. Uważaj na poniższe punkty i dostosuj wagę.

- Procedura regulacji jest taka sama dla obu stron przednich i tylnych.
- Wykonaj wydruk testowy i wyreguluj gramaturę, jeśli nośnik jest pomarszczony lub wynik drukowania jest nierówny.

Ważne!

Jeśli obciążnik jest za duży lub za lekki, może on ocierać o głowicę drukującą i brudzić się.

1. Regulacja ciężaru jednostki napinającej (podczas wkładania sworznia)

[1]

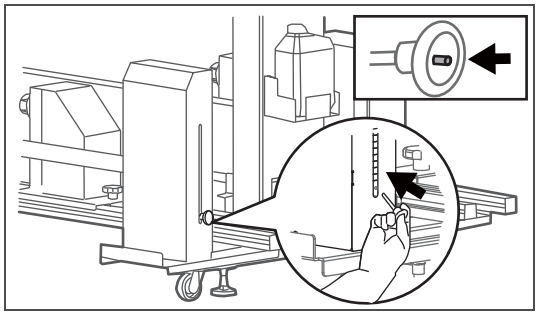

Wciskając przycisk kołka zmiany ciężaru, włóż go do otworu zmiany ciężarka.

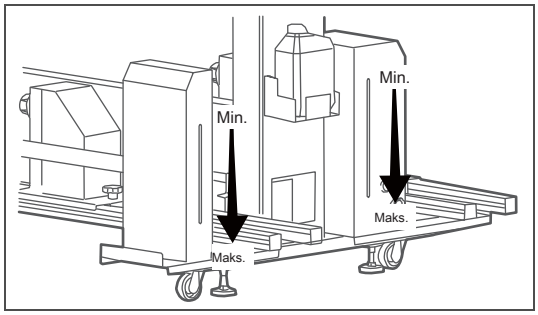

W przypadku zespołu napinającego, jeśli włożysz kołek w górny otwór, ciężar stanie się lżejszy i cięższy, jeśli zostanie włożony w dolny otwór.

Uwaga

- Jeśli nie włożysz szpilki, waga stanie się najlżejsza.
- Po wbiciu szpilki w górny otwór na nośnik zostaje obciążony około 400 g. Za każdym razem, gdy obniżasz pozycję sworznia, do nośnika zostanie dodane około 700 g ładunku.

[2]

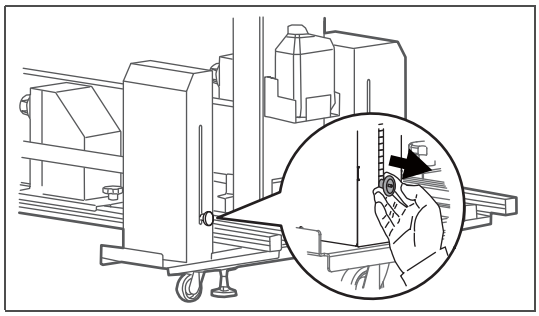

Pociągnij za sztyft do zmiany ciężaru, aby sprawdzić, czy nie wypadnie.

Uwaga

Jeśli trudno jest włożyć kołek w otwór do zmiany ciężaru, spróbuj powoli przytrzymać pręt napinający.

2. Regulacja ciężaru jednostki napinającej (podczas wyjmowania sworznia)

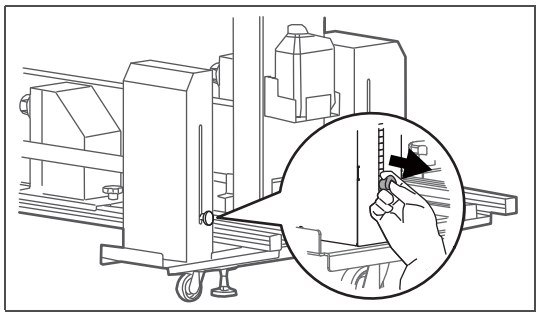

Naciskając przycisk kołka zmiany ciężaru, wyjmij kołek z otworu zmiany ciężarka.

Regulacja szyny

Jeśli nośnik jest pomarszczony podczas nawijania, szyna może nie być równoległa do drukarki. Wyreguluj szynę.

Sposób regulacji jest taki sam dla szyny przedniej i szyny tylnej. Wyreguluj zarówno przednie, jak i tylne szyny.

Regulacja szyny (regulacja długości ścieżki)

[1]

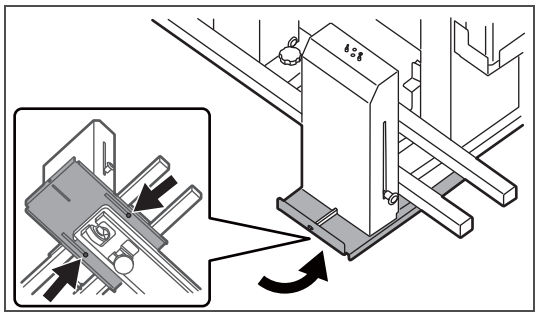

Użyć klucza sześciokątnego (produkt dostępny w handlu) i poluzować dwie śruby (śruba z łbem o gnieździe sześciokątnym M4 × 12) na przednim napinaczu.

Uwaga

- Przedstawiona tutaj ilustracja przedstawia prawą stronę, gdy patrzysz na jednostkę odbierającą.
- Wyreguluj również lewą stronę, patrząc twarzą do Jednostki Podnoszącej.

[2]

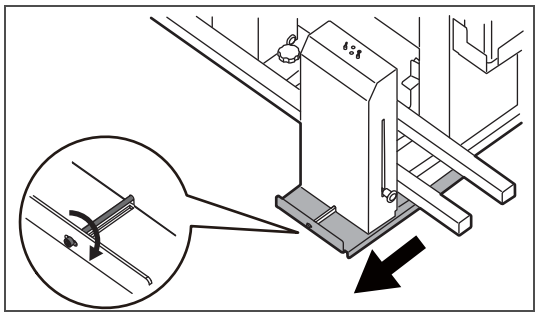

Obróć śrubę regulacyjną szyny w prawo, aby przesunąć szynę do przodu.

Uwaga

- Szyna nie porusza się symetrycznie. Jedynie szyna po stronie, po której obracasz śrubę, przesuwa się do przodu.
- Wyreguluj również lewą stronę, patrząc twarzą do Jednostki Podnoszącej.

[3]

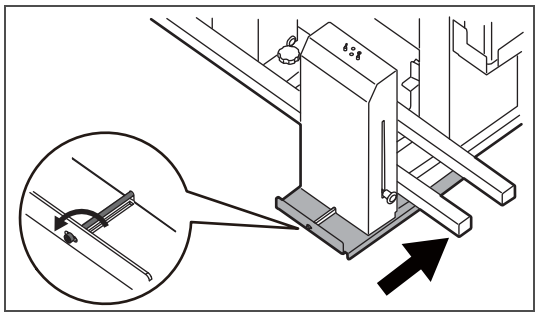

Podczas przesuwania szyny do tyłu, obróć śrubę regulacyjną szyny w kierunku zgodnym z ruchem wskazówek zegara, a następnie popchnij zespół napinający (lub płytkę montażową szyny) do tyłu.

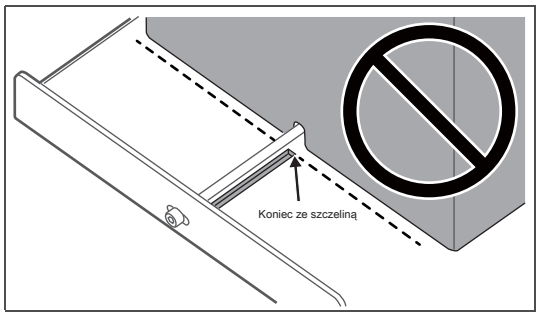

Upewnij się, że zespół napinający (lub płyta montażowa szyny) jest umieszczony bardziej z przodu niż koniec ze szczeliną.

[4]

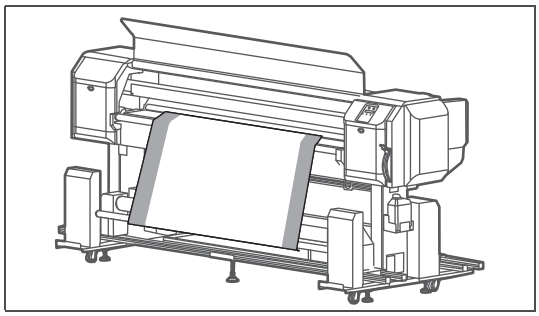

Obróć śruby regulacyjne szyn po lewej i prawej stronie i wyreguluj tak, aby długość krawędzi nośnika była taka sama po obu stronach.

[5]

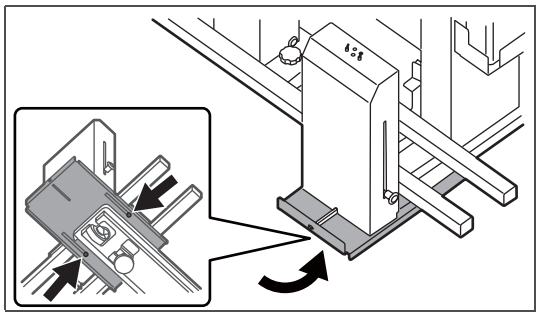

Dokręć śrubę odkręconą w kroku 1.

[6] Wyreguluj podajnik w ten sam sposób.

Regulacja czujnika wykrywania luzu

Kąty czujnika wykrywania luzu i reflektora czujnika mogą nie być wyrównane po wyregulowaniu szyn.

W następującym przypadku wyreguluj kąt czujnika wykrywania luzu:

- Jeśli tylko zielona lampka czujnika wykrywania luzu zapala się, gdy jednostka podbierająca jest włączona. (W normalnym przypadku pomarańczowa i zielona lampka włączają się w tym samym czasie.)

Uwaga

Jeśli między czujnikiem wykrywania luzu a odbłyśnikiem znajdują się jakiekolwiek przedmioty, usuń je i sprawdź powyższą pozycję.

Regulacja kąta czujnika wykrywania luzu

[1] Włącz jednostkę odbierającą.

[2]

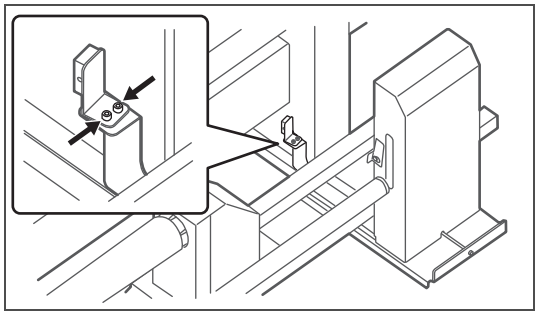

Użyj klucza sześciokątnego (produkt dostępny w sprzedaży) i poluzuj dwie śruby (śruba z łbem o gnieździe sześciokątnym M4 × 8) czujnika wykrywania luzu przedniego zespołu napinającego (strona główna).

[3]

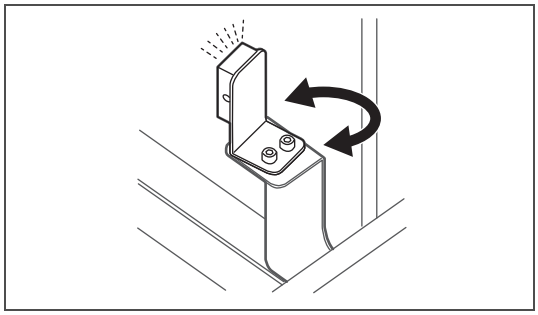

- Przesuń czujnik wykrywania luzu na boki, a następnie wyreguluj kąt.
- Gdy w tym samym czasie zapalą się zielona i pomarańczowa lampka na czujniku wykrywania luzu (odbieranie światła), regulacja jest zakończona.

[4] Dokręć śruby odkręcone w kroku 2.

Włączanie / wyłączanie zasilania

Drukarka

Włączanie zasilania

[1] Zamknij przednią pokrywę.

[2]

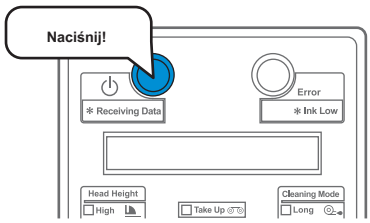

Naciśnij przycisk zasilania, aby włączyć zasilanie.

- Niebieskie światło zaświeci się.
- Ten produkt rozpocznie operacje inicjalizacji.

Wyłączanie zasilania

[1] Upewnij się, że drukowanie zostało zakończone.

[2]

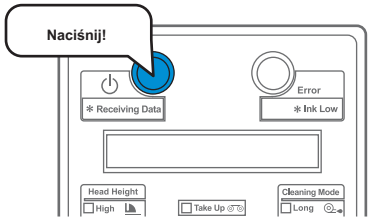

Naciśnij przycisk zasilania, aby wyłączyć zasilanie.

- Ten produkt rozpoczyna operacje wyłączania.
- Niebieskie światło wyłącza się.

System odbioru

Włączanie zasilania

[1]

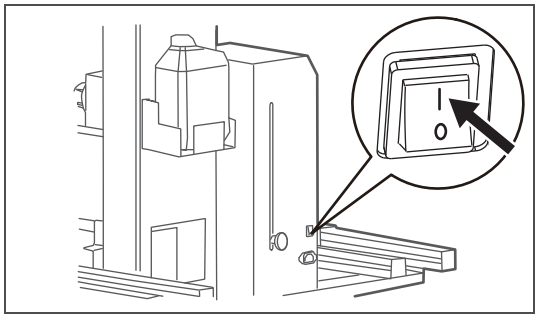

Naciśnij przycisk zasilania, aby włączyć zasilanie.

- Zapala się zielone światło.

Wyłączanie zasilania

[1] Upewnij się, że drukowanie zostało zakończone.

[2]

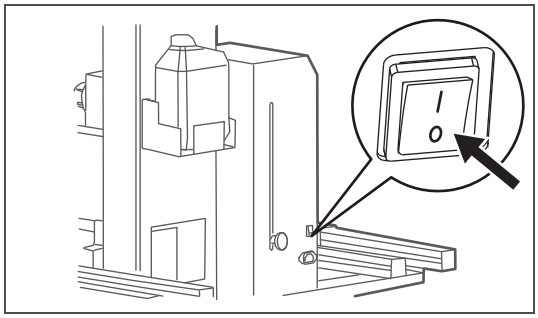

Naciśnij przycisk zasilania, aby wyłączyć zasilanie.

- Zielone światło gaśnie.

Ładowanie mediów

Istnieją dwie metody ładowania nośnika rolkowego do tej drukarki.

Użyj odpowiedniej metody w zależności od używanego nośnika.

Ważne!

W zależności od rodzaju mediów, zalecamy ustawienie mediów przez dwie lub więcej osób.

Metoda naciągu

Możesz przyłożyć obciążenie za pomocą jednostki napinającej, aby podnieść rolkę mediów. Dopasuj do odpowiedniego obciążenia, aby uniknąć zmarszczek lub nierównego drukowania.

「 Regulacja wagi 」 Str. 31

Ta metoda pobierania jest odpowiednia dla większości mediów.

Metoda pobierania luzu

Rolkę nośnika można podnieść bez użycia zespołu napinającego.

Tej metody należy używać w przypadku mediów, które mają tendencję do marszczenia się od zbyt dużego obciążenia podczas stosowania metody z naprężeniem. Jest to odpowiednie dla nośników cienkich, lekkich, elastycznych i tak dalej.

Umieść nośnik w zespole podającym

[1]

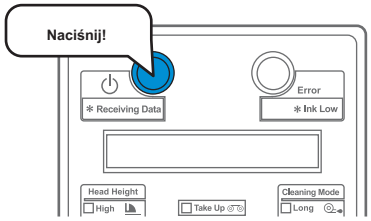

Włącz drukarkę.

[2]

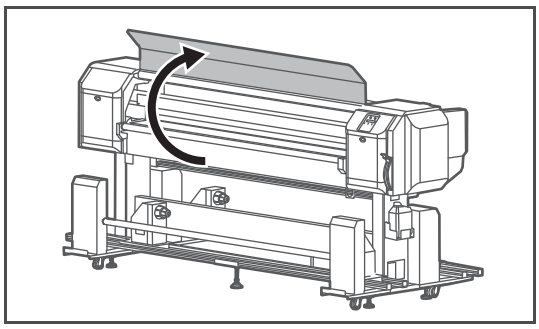

Otwórz przednią pokrywę.

[3]

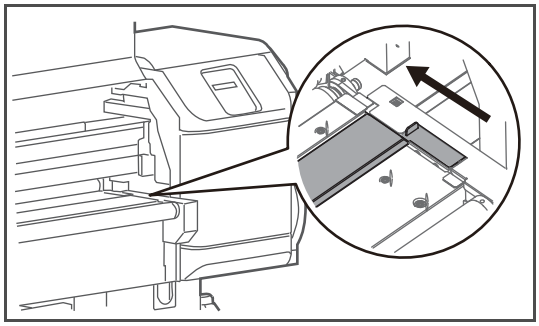

Zamknij pokrywę rynny na atrament.

Uwaga

Jeśli nie zamkniesz pokrywy rynny na atrament, atrament wewnątrz rynny może przylgnąć do nośnika podczas ładowania nośnika.

[4]

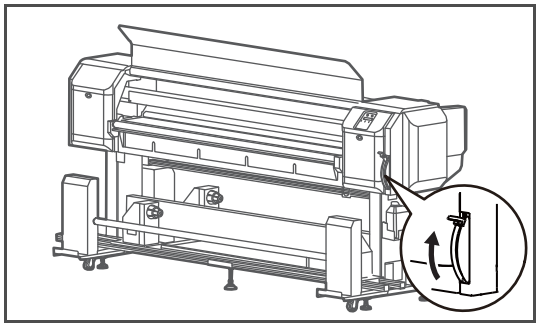

Gdy dźwignia ustawień nośnika jest opuszczona, unieś ją.

[5]

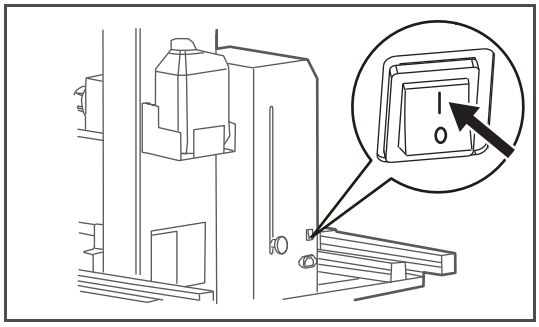

Włącz system odbioru.

[6]

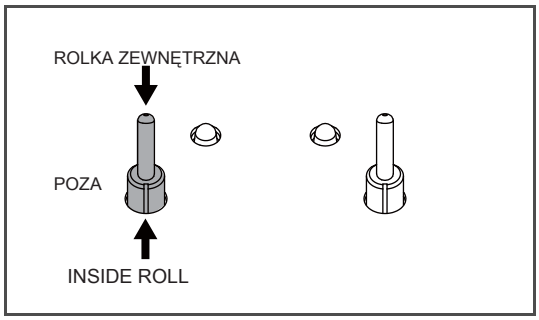

Przełącz przełącznik AUTO zespołu tylnego walca w zależności od ustawianego nośnika.

- INSIDE ROLL: Podczas ustawiania wewnętrznej rolki nośnika.
- OUTSIDE ROLL: Podczas ustawiania zewnętrznej rolki nośnika.

Uwaga

- Inside roll media: Media ze stroną do zadrukowania do wewnątrz.
- Media zewnętrzne w rolce: Nośniki ze stroną do zadrukowania na zewnątrz.

[7]

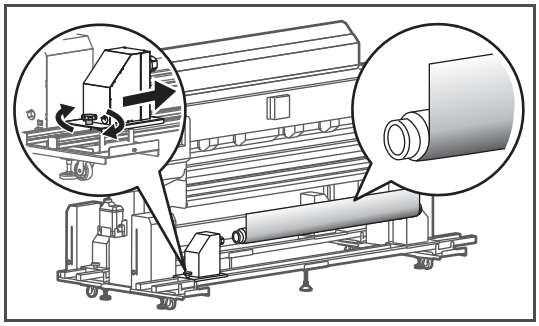

Załaduj rolkę nośnika do tylnej rolki.

- Poluzuj śrubę za pomocą uchwytu, a następnie przymocuj tylny zespół rolki do rolki nośnika.
- Zewnętrzny nośnik w rolce - patrz ilustracja po lewej stronie.

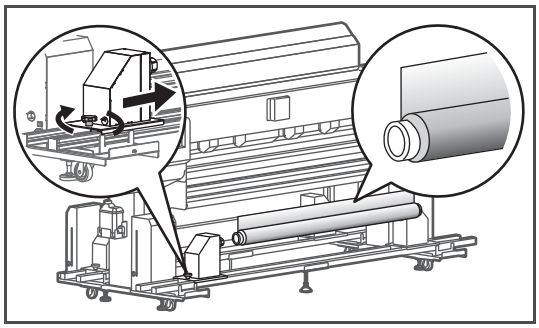

- Wewnętrzny nośnik rolkowy - patrz ilustracja po lewej stronie.

[8]

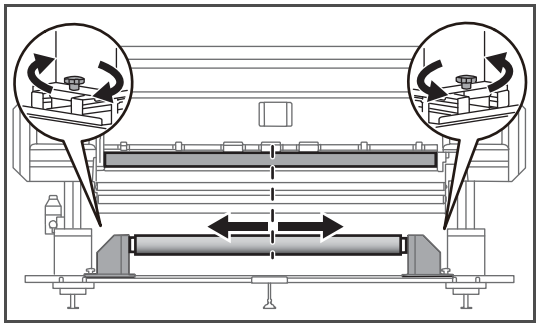

Poluzuj śruby uchwytem po lewej i prawej stronie, a następnie wyreguluj położenie rolki nośnika.

- Upewnij się, że środek rolki nośnika i środek szczeliny podawania nośnika są wyrównane.
- Po zakończeniu regulacji dokręć i zabezpiecz śrubę rączką.

Przełóż nośnik przez zespół tylnej rolki

[1]

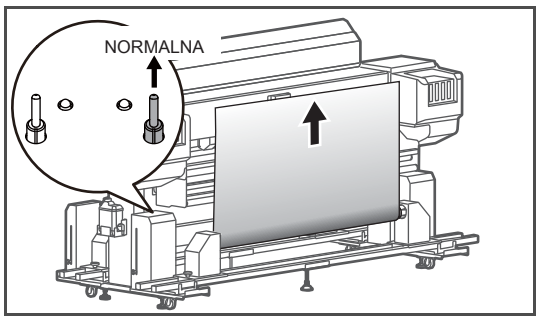

Przesuń przełącznik MANUAL na tylnej jednostce napinającej w stronę „NORMAL” i wyciągnij rolkę nośnika na około 1,5 m.

[2]

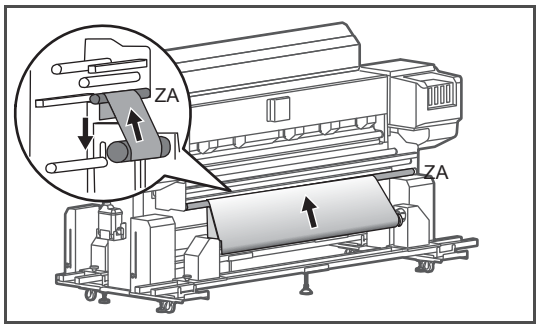

Umieść rolkę nośnika na tylnej rolce (A).

- Zewnętrzny nośnik w rolce - patrz ilustracja po lewej stronie.

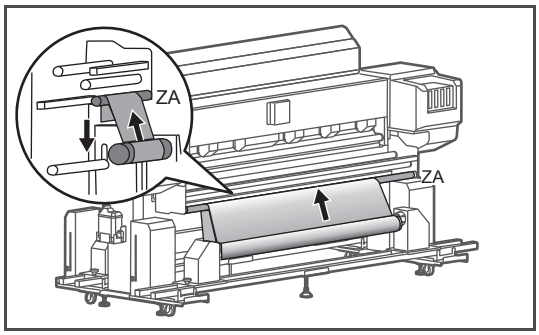

- Wewnętrzny nośnik rolkowy - patrz ilustracja po lewej stronie.

[3]

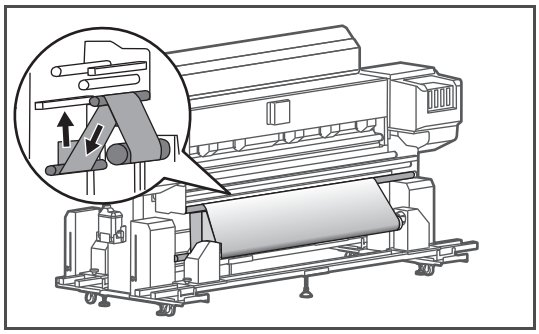

Umieść nośnik rolkowy od dołu do góry na rolkę napinającą tylnego zespołu napinającego.

[4]

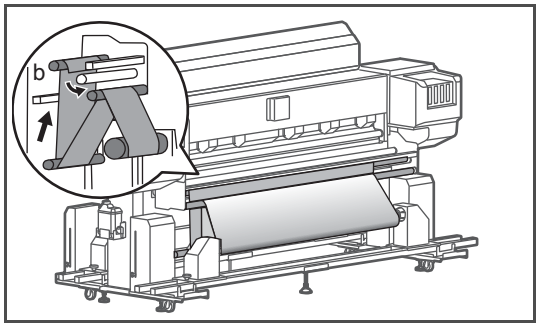

Umieść rolkę nośnika od dołu do góry na tylną rolkę (B).

[5]

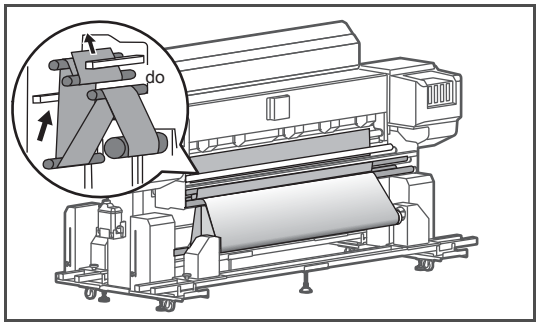

Umieść rolkę nośnika od dołu do góry na tylną rolkę (C).

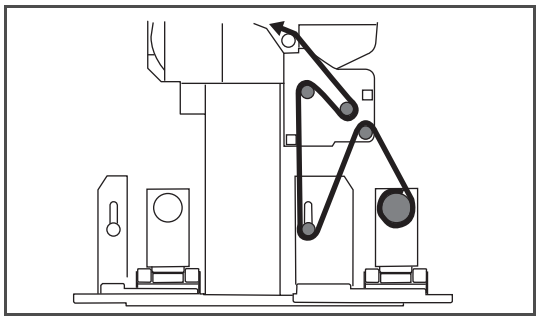

Nośnik należy załadować do rolki, jak pokazano na ilustracji, patrząc z boku.

• Do zewnętrznych mediów w rolkach

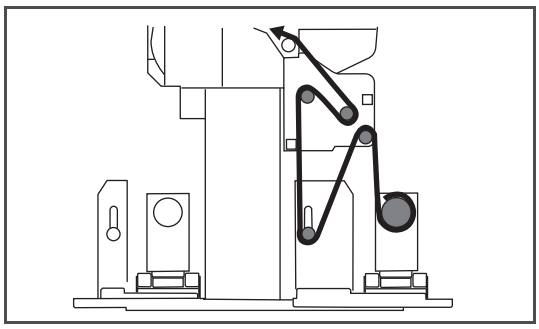

• Do mediów w rolce wewnętrznej

Ładowanie mediów do jednostki odbierającej

[1]

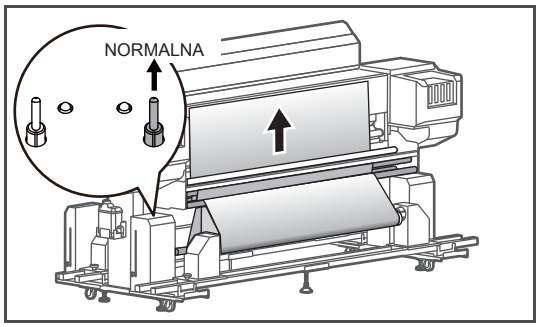

Przesuń przełącznik MANUAL na tylnej jednostce napinającej w stronę „NORMAL” i wyciągnij rolkę nośnika na około 1,5 m.

[2]

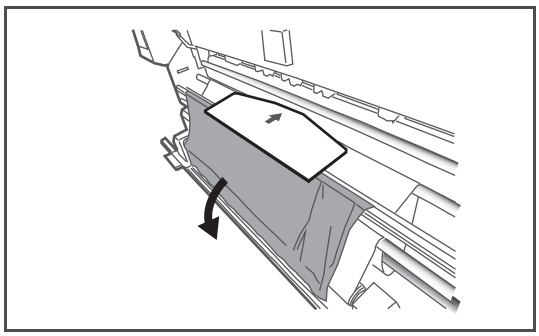

Niech media, które wyciągnąłeś, spadną przed tobą. Umieść płytkę ustalającą nośnika pośrodku nośnika.

Uwaga

Płytka ustalająca nośnik jest dostarczana z drukarką.

Ważne!

Jeśli grubość nośnika, który chcesz ustawić, wynosi 1,0 mm lub więcej, nie używaj płyty mocującej nośnik.

[3]

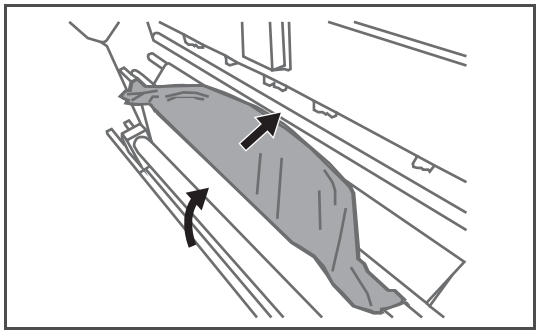

Owiń nośnik w rolce wokół płytki ustalającej nośnik i przepuść nośnik przez otwór podawania nośnika.

Uwaga

Włóż nośnik do szczeliny podawania nośnika tak, aby cała płytka ustalająca nośnik była widoczna z przodu.

[4]

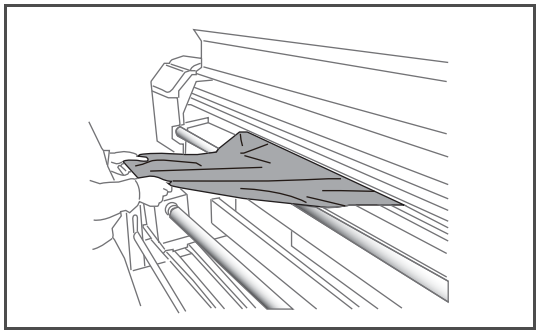

Wyciągnij płytkę ustalającą nośnik z przodu.

Wyciągnij media kilka razy, aż osiągnie długość około 1 m.

Uwaga

- Jeśli będziesz ciągnąć nośnik dłużej niż przez pewien czas, zapali się czerwona lampka na tylnym napinaczu.

  Tylny zespół napinający zatrzyma się. Ustaw przełącznik AUTO tylnej jednostki napinającej na „OFF” i wybierz „INSIDE ROLL” lub „OUTSIDE ROLL” w zależności od metody walcowania mediów.

「Gdy zapali się czerwona lampka」 Str. 29

- Po wyciągnięciu zdejmij płytkę i usuń pomarszczenia z nośnika.

[5]

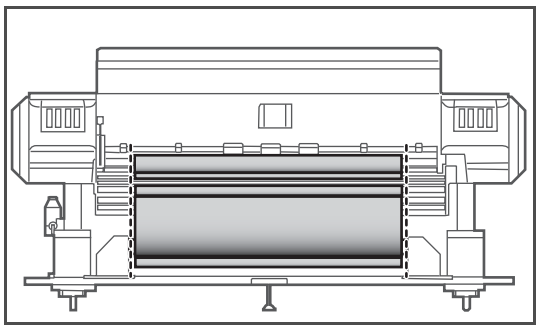

Dostosuj położenie rolki tak, aby krawędź nośnika na rolce była prosta, patrząc od tyłu.

Uwaga

Dopasuj obie krawędzie nośnika.

Użycie metody podnoszenia napięcia do ustawienia nośnika

[1]

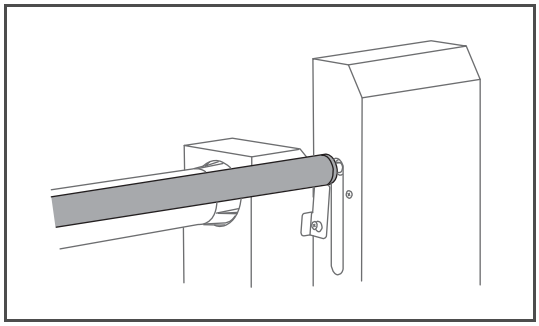

Podnieś ręcznie drążek napinający przedniego zespołu napinającego do najwyższego położenia.

[2]

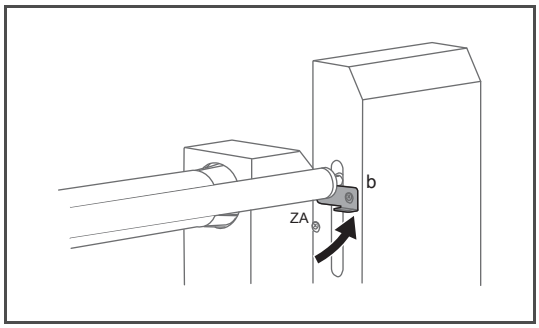

Odczepić płytkę ustalającą nośnika pomocniczego od A i zaczepić ją o B.

- Zamontować pręt napinający do pomocniczej płyty ustalającej media.

[3]

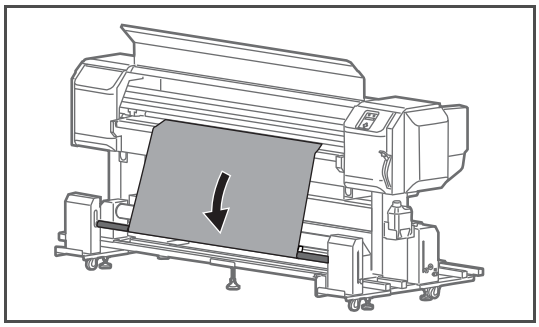

Umieść nośnik w rolce od dołu do góry nad prętem napinania przedniego zespołu napinającego.

[4]

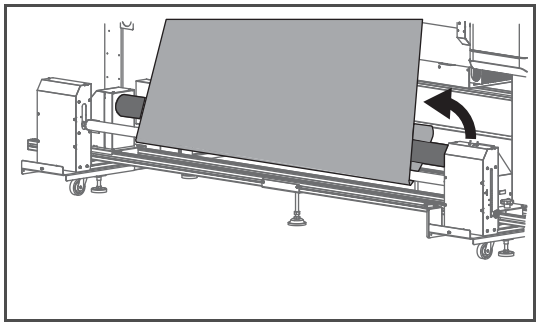

Przymocuj rolkę nośnika do tuby za pomocą taśmy dwustronnej.

Uwaga

- Instrukcje dotyczące cofania nośnika podczas operacji ustawiania można znaleźć na następnej stronie.

☞ 「 **Wycofywanie nośnika podczas operacji ustawiania nośnika** 」 **Str. 28**

- Po cofnięciu nośnika wyreguluj położenie rolki tak, aby krawędź nośnika na rolce była prosta, patrząc od tyłu.

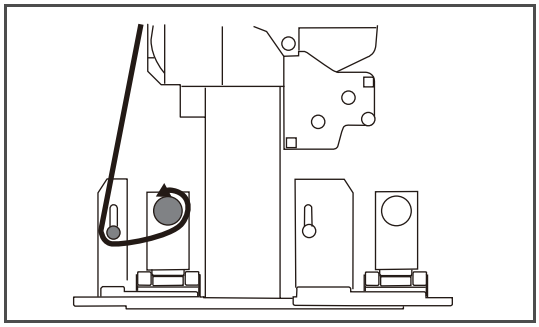

Nośnik należy załadować do rolki, jak pokazano na ilustracji, patrząc z boku.

• Do zewnętrznych mediów w rolkach

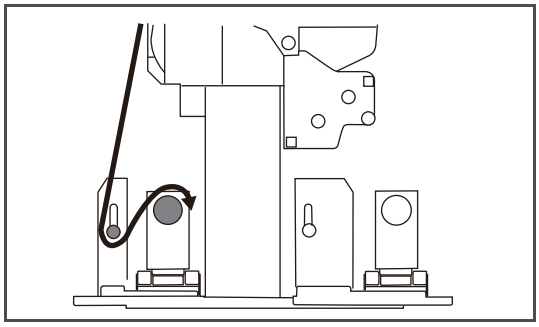

• Do mediów w rolce wewnętrznej

[5]

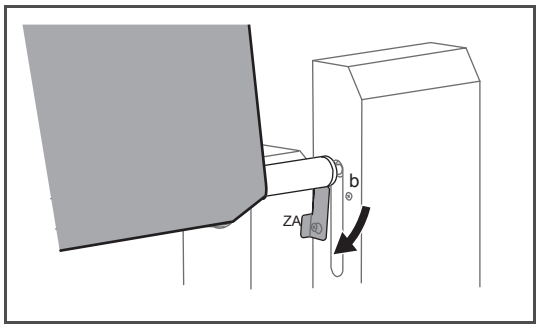

Odczepić płytkę ustalającą nośnika pomocniczego z B i zaczepić o A.

Użycie metody luzu odbioru do ustawienia nośnika (tylko poza mediami rolkowymi)

[1]

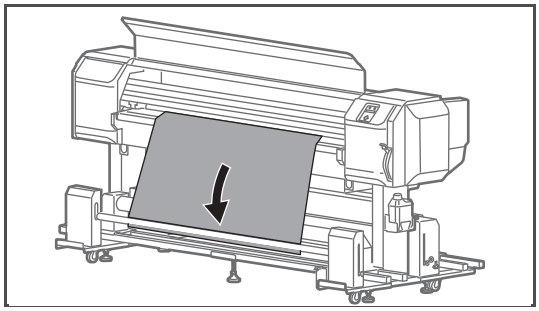

Upuść rolkę nośnika między prętem napinającym przedniego zespołu napinającego a rurą nośnika.

[2]

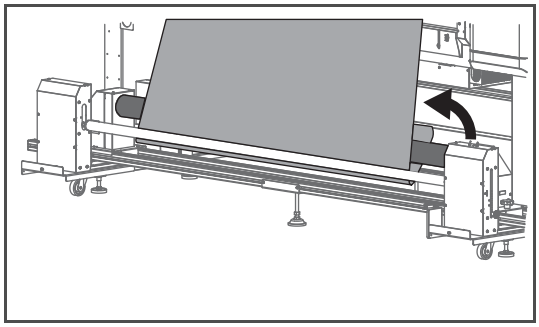

Przymocuj rolkę nośnika do tuby za pomocą taśmy dwustronnej.

Uwaga

- Instrukcje dotyczące cofania nośnika podczas operacji ustawiania można znaleźć na następnej stronie.

「 Wycofywanie nośnika podczas operacji ustawiania nośnika 」 Str. 28

- Po cofnięciu nośnika wyreguluj położenie rolki tak, aby krawędź nośnika na rolce była prosta, patrząc od tyłu.

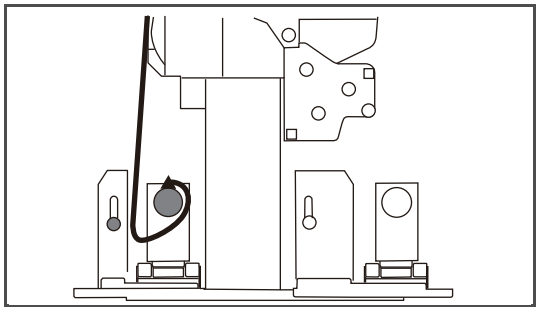

Nośnik należy załadować do rolki, jak pokazano na ilustracji, patrząc z boku.

Po załadowaniu nośnika ...

[1]

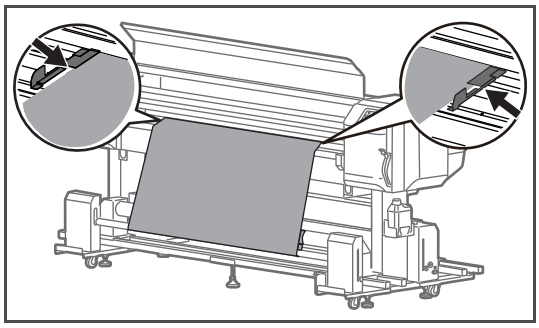

Ustaw uchwyt na nośnik na obu krawędziach nośnika.

Ważne!

Przy ustawieniach domyślnych drukowanie rozpoczyna się 5 mm od krawędzi nośnika. Aby przytrzymać nośnik, upewnij się, że część nakładająca się na nośnik ma mniej niż 5 mm długości.

[2]

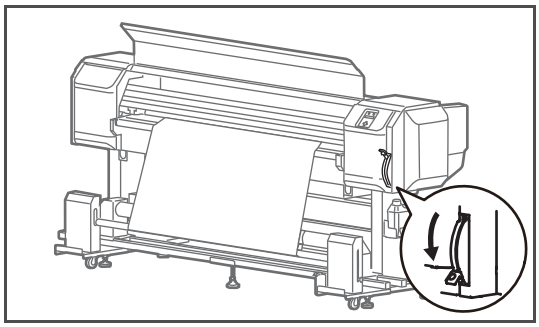

Opuść dźwignię ustawienia nośnika.

[3]

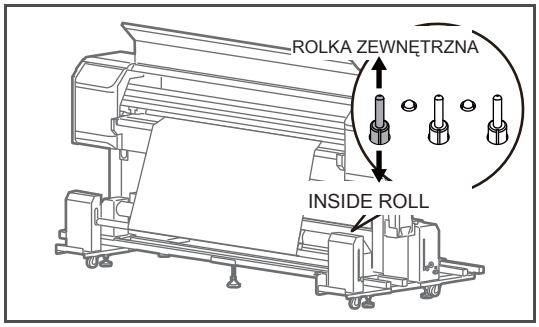

Przełącz przełącznik AUTO przedniego zespołu napinającego w zależności od ustawienia nośnika.

- OUTSIDE ROLL: Podczas ustawiania zewnętrznej rolki nośnika
- INSIDE ROLL: Podczas ustawiania wewnętrznej rolki nośnika

[4]

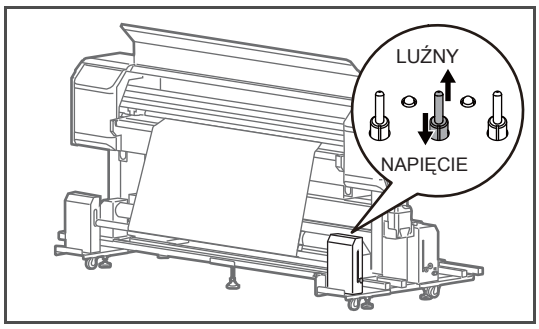

Przełącz przełącznik OPERATION zespołu przedniej rolki w zależności od ustawienia nośnika.

- SLACK: W przypadku stosowania metody z luzem
- ROZCIĄGANIE: W przypadku stosowania metody napinania

[5]

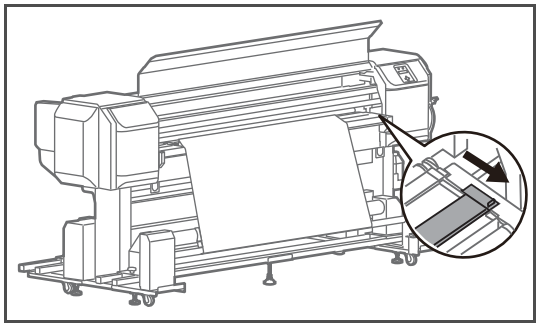

Otwórz pokrywę rynny na atrament.

Uwaga

Jeśli pokrywa rynny atramentowej nie jest całkowicie otwarta, nie można drukować.

[6]

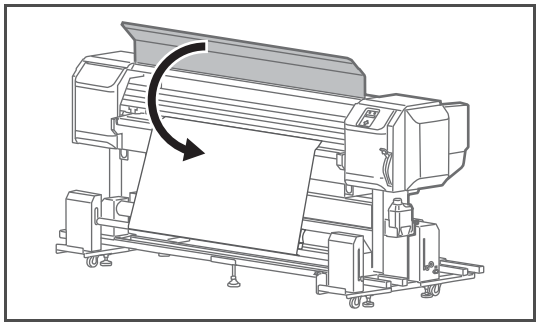

Zamknij przednią pokrywę.

Korzystanie z panelu operacyjnego drukarki

[1]

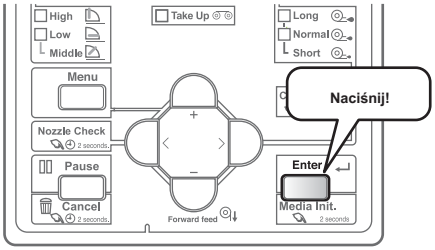

- Na panelu operacyjnym wyświetlany jest komunikat „Nie wykryto nośnika”.
- Naciśnij i przytrzymaj klawisz [Enter] przez 2 sekundy lub dłużej, aby wykonać inicjalizację nośnika.

[2]

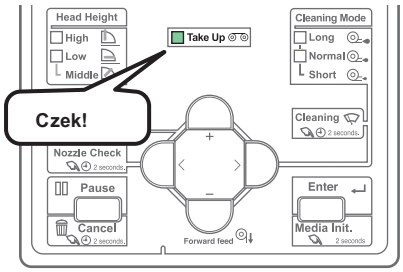

Upewnij się, że lampka [Take-Up] świeci się na zielono.

Uwaga

Jeśli kontrolka [Take-Up] nie świeci się na zielono, wybierz „Take Up” w „Set 6 Output Mode”.

「Zestaw 6: Tryb wyjścia」 S. 80

[3]

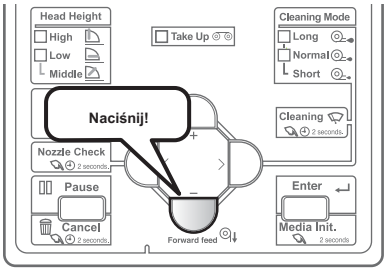

Naciśnij klawisz [Forward] na panelu operacyjnym i przenieś około 2 do 3 rund nośnika do tuby z mediami jednostki odbiorczej.

Uwaga

Gdy na panelu operacyjnym zostanie wyświetlony komunikat „Błąd zakończenia / odbierania nośnika”, dźwignia ustawień nośnika zostanie podniesiona i opuszczona i rozpocznie się operacja wykrywania nośnika.

Sprawdź kombinację przełącznika Operation i przełącznika AUTO przedniego zespołu napinającego i wybierz właściwą kombinację.

「Gdy na panelu operacyjnym wyświetlany jest komunikat „Błąd zakończenia / odbierania nośnika”」 Str. 29

Sprawdzenie i czyszczenie dysz

Przed rozpoczęciem codziennej pracy sprawdź dyszę. W przypadku stwierdzenia zatkania dyszy przeprowadź czyszczenie.

Kontrola dysz

Kroki sprawdzania dysz

[1] Załaduj nośnik do testu dysz.

「Ładowanie mediów」 Str. 38

[2]

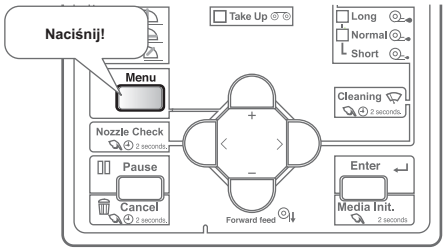

Naciśnij klawisz [Menu].

[3]

Menu2 :	**Wydruk testowy>**

- Naciśnij kilkakrotnie klawisz [-], aby wywołać wyświetlacz po lewej stronie.
- Naciśnij klawisz [>].

[4]

Test 1:	**Kontrola dysz**

- Naciśnij klawisz [Enter].
- Wydrukowane zostaną wzory testu dysz.

[5] Sprawdź wynik drukowania.

- Jeśli brakuje części linii lub są one słabe, przejdź do 「Etapy czyszczenia」 Str. 51.
- Jeśli wszystkie linie są wyraźnie wydrukowane, możesz rozpocząć drukowanie.

• Ustawienie 4 kolorów

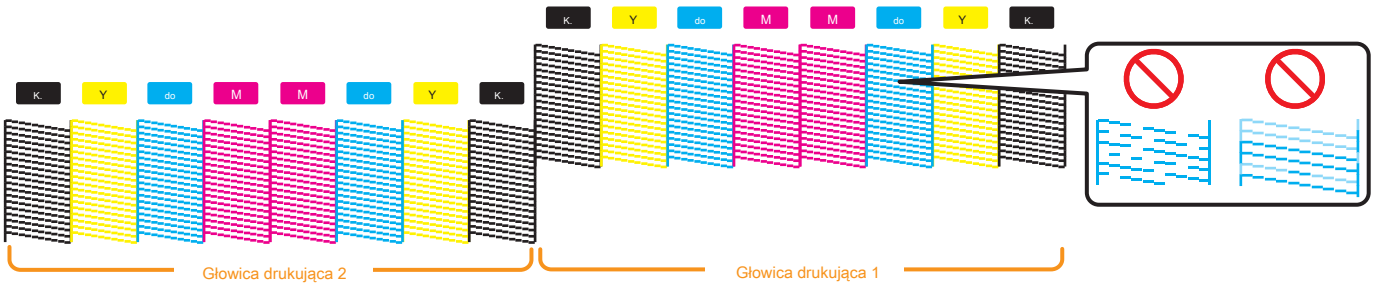

• Ustawienie 7 kolorów

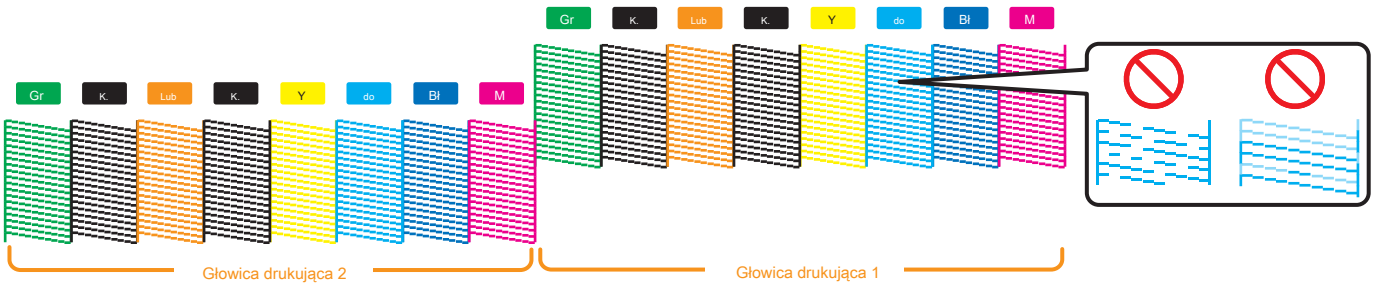

Etapy czyszczenia

[1]

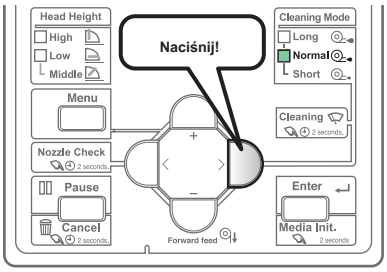

Naciśnij klawisz [Czyszczenie], aby wskaźnik „Normalny” (jeden ze wskaźników „Tryb czyszczenia”) zaświecił się na stałe.

- Tryb czyszczenia zostanie ustawiony na „Normalny”.

[2]

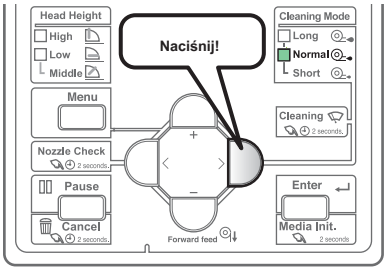

Przytrzymaj klawisz [Czyszczenie] długo, przez 2 sekundy lub dłużej.

- Rozpocznie się czyszczenie.

[3] Ponownie przeprowadź test dysz.

「Kroki sprawdzania dysz」 S. 50

- Jeśli dysza nadal jest zatkana, powtórz normalne czyszczenie. Widzieć 「Czyszczenie głowicy」 Str. 109 dotyczące czyszczenia „Krótkie”, „Długie”, „Małe ładowanie” i „Ładowanie wstępne”.

Ustawianie dokładności drukowania

Przed rozpoczęciem drukowania po raz pierwszy dostosuj dokładność drukowania.

Regulacja głowy

W tym menu można wydrukować wzór regulacji, aby sprawdzić niewspółosiowość głowicy drukującej, a następnie wyregulować.

Poniżej przedstawiono metody regulacji dla tej drukarki.

Head Adj. 1:	**Standard**

Dopasowuje tylko tryb drukowania używany przez bieżącą definicję użytkownika.

Po wyregulowaniu trybu drukowania przy użyciu opcji Standard ustaw rozdzielczość, liczbę przebiegów i kierunek drukowania w trybie drukowania po stronie RIP na równe z trybem drukowania zdefiniowanym przez użytkownika.

Head Adj. 2:	**Zwyczaj**

Umożliwia również dostosowanie trybu drukowania innego niż tryb drukowania używany przez aktualną definicję użytkownika.

Ta metoda optymalizuje jakość druku, nawet jeśli tryb drukowania po stronie RIP różni się od trybu zdefiniowanego przez użytkownika.

Uwaga

- Jakość druku może ulec poprawie poprzez wyrównanie głowicy w następujących sytuacjach:

  Jakość druku jest niska w przypadku korzystania z trybu drukowania jednokierunkowego

  「 Szczegóły trybu drukowania 」 S. 68

  Jakość druku nie poprawia się nawet po wykonaniu regulacji jakości druku

- Po wykonaniu regulacji głowicy upewnij się, że wykonałeś regulację jakości druku. Może wystąpić niewspółosiowość spowodowana regulacją głowicy.

  「 Regulacja jakości druku 」 Str. 54

- Zmieniając tryb drukowania po wykonaniu standardowej regulacji głowicy, pamiętaj o wyregulowaniu głowicy drukującej.
- Ponieważ wszystkie tryby drukowania są regulowane jednocześnie po wykonaniu regulacji głowicy niestandardowej, regulacja głowicy nie jest wymagana nawet po zmianie trybu drukowania.
- W przypadku określania trybu drukowania dla oprogramowania RIP itp., Który różni się od trybu ustawionego w ustawieniu typu użytkownika, należy przeprowadzić regulację niestandardowej głowicy i sprawdzić wszystkie wzory (od A do F), a następnie skorygować wcześniej wszelkie nieprawidłowo wyrównane wzory.

Kroki regulacji głowy

[1] Włącz drukarkę i odbierający System i załaduj nośnik.

「Ładowanie mediów」 Str. 38

[2]

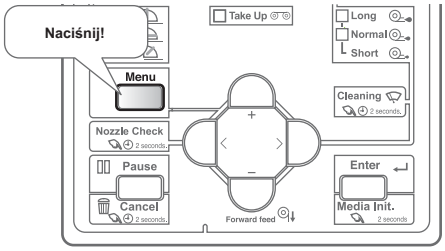

Naciśnij klawisz [Menu].

[3]

Menu2 :	**Wydruk testowy>**

- Naciśnij kilkakrotnie klawisz [-], aby wywołać wyświetlacz po lewej stronie.
- Naciśnij klawisz [>].

[4]

Test 5:	**HeadAdjust>**

- Naciśnij kilkakrotnie klawisz [-], aby wywołać wyświetlacz po lewej stronie.
- Naciśnij klawisz [Enter].

[5]

Head Adj. 1:	**Standard**
Head Adj. 2:	**Zwyczaj**

- Wybierz metodę regulacji przyciskiem [+] / [-].
- Naciśnij klawisz [Enter].

[6] Rozpoczyna drukowanie.

- Wzór potwierdzenia zostanie wydrukowany.

[7] Wykonaj poniższe kroki i wyreguluj głowicę.

「Kroki」 Str. 93

Regulacja jakości druku

Służy do optymalizacji jakości wydruków obrazów.

Poniżej przedstawiono metody regulacji dla tej drukarki.

Adj. Drukuj 1 :	**Standard**

Dopasowuje tylko tryb drukowania używany przez bieżącą definicję użytkownika.

Po wyregulowaniu trybu drukowania przy użyciu opcji Standard ustaw rozdzielczość, liczbę przebiegów i kierunek drukowania w trybie drukowania po stronie RIP na równe z trybem drukowania zdefiniowanym przez użytkownika.

Adj. Drukuj 2 :	**Zwyczaj**

Umożliwia również dostosowanie trybu drukowania innego niż tryb drukowania używany przez aktualną definicję użytkownika.

Ta metoda optymalizuje jakość druku, nawet jeśli tryb drukowania po stronie RIP różni się od trybu zdefiniowanego przez użytkownika.

Uwaga

- W przypadku nowego ustawienia lub zmiany ustawienia typu użytkownika po dostosowaniu opcji Standardowy wydruk dostosowujący, pamiętaj o dostosowaniu wydruku.
- Zmieniając tryb drukowania po wykonaniu standardowej regulacji głowicy, pamiętaj o wyregulowaniu głowicy drukującej.
- Ponieważ wszystkie tryby drukowania są regulowane od razu po wykonaniu niestandardowego dopasowania drukowania, wydruk korygujący nie jest wymagany nawet po zmianie trybu drukowania. Podczas określania trybu drukowania dla oprogramowania RIP itp., Który różni się od trybu ustawionego w ustawieniu typu użytkownika, wykonaj regulację niestandardowej głowicy i sprawdź wszystkie wzory (od A do F), a następnie wyreguluj wcześniej wszelkie nierówne wzory.
- Jakość druku może ulec poprawie dzięki regulacji głowicy w następujących sytuacjach: Aby zapoznać się z procedurą regulacji, patrz

「 Regulacja głowy 」 Str. 52

Jakość druku jest niska w przypadku korzystania z trybu drukowania jednokierunkowego.

「 Szczegóły trybu drukowania 」 S. 68

Jakość druku nie poprawia się nawet po wykonaniu regulacji jakości druku

- Po wykonaniu wyrównywania głowicy upewnij się, że wykonałeś regulację jakości druku. Może wystąpić niewspółosiowość spowodowana wyrównaniem głowicy.

Kroki regulacji jakości druku

[1] Włącz drukarkę i jednostkę odbierającą i załaduj nośnik.

「Ładowanie mediów」 Str. 38

[2]

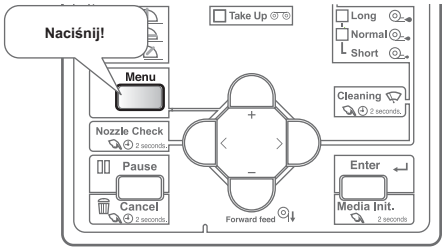

Naciśnij klawisz [Menu].

[3]

Menu 1 :	**Konfiguracja>**

• Naciśnij klawisz [>].

[4]

Zestaw 1	**Typ użytkownika**

• Naciśnij klawisz [Enter].

[5]

Użytkownik	**Typ 1**

• Użyj klawisza [+] / [-], aby wybrać typ użytkownika.

• Naciśnij klawisz [Enter].

[6]

*** *> 2 :**	**Dostosuj drukowanie>**

• Naciśnij kilkakrotnie klawisz [-], aby wywołać wyświetlacz po lewej stronie.

• Naciśnij klawisz [>].

[7]

Grubość :	**170 µm**

• Wprowadź grubość nośnika.

• Naciśnij klawisz [Enter].

[8]

Adj. Wydruk 1:	**Standard**
Adj. Wydruk 2:	**Zwyczaj**

• Wybierz metodę regulacji przyciskiem [+] / [-].

• Naciśnij klawisz [Enter].

Uwaga

• W standardowej regulacji jakości druku i niestandardowej regulacji jakości druku nazwy w dostępnych wzorach są różne. Szczegółowe informacje można znaleźć na poniższej stronie.

「Adj. Wydruk 1: Standard」 Str. 69

「Adj. Druk 2: Niestandardowy」 S. 70

• W celu sprawdzenia przed regulacją, wybierz „Potwierdź Ptn.”. Sprawdź wyniki drukowania w „Potwierdź Ptn.”.

• Aby wyregulować duże przesunięcie, wybierz „Rough Pattern”.

• Aby wyregulować niewielkie przesunięcie, wybierz „Fine Pattern”.

[9] Wykonaj poniższe czynności i dostosuj jakość druku.

「Kroki」 Str. 73

Regulacja podawania mediów

Ta regulacja jest konieczna, gdy:

- używasz tego produktu po raz pierwszy.
- zmienisz typ nośnika.

W innych przypadkach przejdź do 「 Kontrola dysz 」 S. 50 .

Do tej regulacji potrzebujesz linijki. Użyj dostępnej w handlu linijki.

Uwaga

Jeśli napotkasz którykolwiek z poniższych problemów z wynikami drukowania, możesz je rozwiązać, dostosowując podawanie mediów.

- Wydrukowane obrazy nakładają się.
- Na obrazach drukowane są białe linie.

Kroki regulacji podawania mediów

[1] Załaduj media.

「 Ładowanie mediów 」 Str. 38

[2]

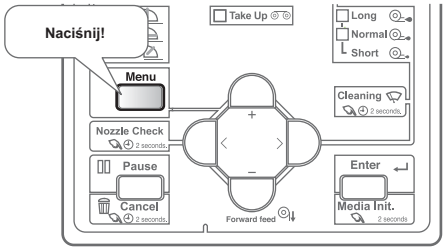

Naciśnij klawisz [Menu].

[3]

Menu 1 :	**Konfiguracja>**

- Naciśnij klawisz [>].

[4]

Zestaw 1 :	**Typ użytkownika**

- Naciśnij klawisz [Enter].

[5]

Użytkownik :	**Typ 1**

- Użyj klawiszy [+] / [-], aby wybrać typ użytkownika.
- Naciśnij klawisz [Enter].

[6]

* *> 3 :	Regulacja PF>

- Naciśnij kilkakrotnie klawisz [-], aby wywołać wyświetlacz po lewej stronie.
- Naciśnij klawisz [>].

[7]

PF 1:	Wydruk wstępny
PF 2:	Początkowa zmiana
PF 3:	ComfirmPrint
PF 4:	Micro Print
PF 5:	Mikro zmiana

- Użyj klawisza [+] / [-], aby wybrać menu.
- Naciśnij klawisz [Enter].

[8] Wykonaj poniższe czynności i dostosuj jakość druku.

☞ 「Kroki」 Str. 73

Co możesz zrobić podczas drukowania

Wstrzymywanie / wznawianie drukowania

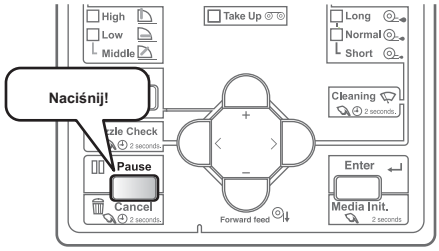

Aby zatrzymać drukowanie, naciśnij klawisz [Anuluj].

- Drukowanie zostaje wstrzymane.
- Aby wznowić drukowanie, naciśnij klawisz [Enter].

Uwaga

- W tej operacji dane drukowania przesłane do produktu nie są usuwane.
- Zapoznaj się z poniższymi informacjami dotyczącymi anulowania drukowania i usuwania danych.

「 Anulowanie drukowania 」 Str. 58

Anulowanie drukowania

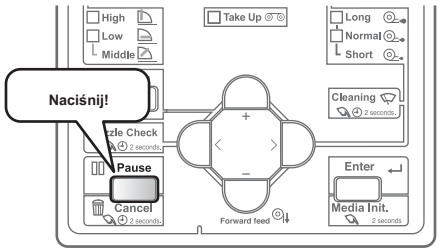

Podczas drukowania naciśnij i przytrzymaj przycisk obsługi na panelu operacyjnym przez 2 sekundy lub dłużej.

- Drukowanie zostało anulowane (nie można go wznowić).
- Dane drukowania przesłane do produktu zostaną usunięte.

Uwaga

Alternatywnie możesz to zrobić za pomocą sterownika drukarki lub panelu zdalnego VSM.

Co możesz zrobić na panelu operacyjnym podczas drukowania

[1]

Otrzymywanie
Druk
Konwersja

Naciśnij klawisz [Menu], gdy wyświetlany jest dowolny komunikat po lewej stronie.

[2]

Menu 1:	**PFMicro Adj.**
Menu 2:	**Utworzyć kopię zapasową**
Menu 3:	**Status pracy**

Użyj klawisza [+] / [-], aby wybrać element menu.

「 Menu 1: Mikroregulacja PF 」 Str. 59
「 Menu 2: Kopia zapasowa 」 Str. 59
「 Menu 3: Stan pracy 」 S. 60

Menu 1: Mikroregulacja PF

Ta pozycja menu umożliwia zmianę wartości mikrokorekty dla korekty posuwu. Zmiana będzie obowiązywać tylko do bieżącego druku.

• Zobacz następujące powiązane sekcje menu ustawień panelu (rozdział 2 poniżej):

「**> 3: Regulacja PF 」 Str. 73

[1]

Menu 1:	**PFMicro Adj.**

Naciśnij klawisz [Enter].

[2]

Mikro:	**5,00%**

• Użyj klawisza [+] / [-], aby zmienić wartość ustawienia.

• Naciśnij klawisz [Enter], aby ustawić zmienioną wartość.

Uwaga

• Zmieniona wartość ustawiona w tej pozycji menu stanie się nieważna po zakończeniu drukowania.

• Aby zmiana została odzwierciedlona w aktualnie wybranym typie użytkownika, zapisz ją za pomocą „Menu 2: Kopia zapasowa".

Menu 2: Kopia zapasowa

Za pomocą tej pozycji menu możesz wprowadzić zmiany wprowadzone za pomocą opcji „Menu1: PF Micro Adj". odzwierciedlone w aktualnie wybranym typie użytkownika.

[1]

Menu 2:	**Utworzyć kopię zapasową**

Naciśnij klawisz [Enter].

[2]

Zaktualizuj parametr ?

Naciśnij klawisz [Enter].

*** Aktualizacja parametrów ***

Wartość ustawienia zostanie zapisana.

Menu 3: Stan pracy

Ta pozycja menu wyświetla dane dotyczące drukowanego zadania.

- Zobacz następujące powiązane sekcje menu ustawień panelu (rozdział 2 poniżej):

「 Menu 8: Stan pracy 」 Str. 99

[1]

Menu 3:	**Status pracy**

Naciśnij klawisz [Enter].

[2]

ToDoLength:	**XXX.Xm**
Gotowe :	**XXX.Xm**
Pozostawać :	**XXX.Xm**
Pozostały czas :	**Xmin**

Użyj klawisza [+] / [-], aby wybrać element menu.

- ToDoLength: wyświetla tę opcję, aby sprawdzić całkowitą długość (kierunek podawania nośnika) drukowanego zadania.
- Gotowe: wyświetl to, aby sprawdzić, jaka część bieżącego zadania została wydrukowana.
- Pozostań: wyświetl tę opcję, aby sprawdzić, jaka część aktualnego zadania pozostała do wydrukowania.
- Pozostały czas: wyświetla czas pozostały do zakończenia zadania drukowania.

Uwaga

- Wartości wyświetlane przez tę funkcję są przybliżone. Nie gwarantuje się ich rygorystycznej dokładności.
- Jeśli dane zadania drukowania nie zawierają informacji o długości, dla wszystkich tych pozycji zostanie wyświetlone „0”.

Rozdział 2 Operacje zaawansowane

Wprowadzenie 63

Obsługa klawiszy do korzystania z menu 63 Menu konfiguracji panelu 64

Menu 1: Konfiguracja 67

Zestaw 1: Typ użytkownika 67
Zestaw 2: Spitting 78
Zestaw 3: Margines boczny 79
Zestaw 4: Inicjał nośnika 79
Zestaw 5: Szerokość mediów 80
Zestaw 6: Tryb wyjścia 80
Zestaw 7: Pochodzenie 81
Zestaw 8: Podróż głowy 81
Zestaw 9: Multi Strike 82
Zestaw 10: Strike Wait 82
Zestaw 11: Kontrola skosu 82
Zestaw 12: Automatyczne czyszczenie 83
Zestaw 13: Stan tuszu 84
Zestaw 14: Długość nośnika 84
Zestaw 15: Wentylator wyciągowy 85
Zestaw 16: Longstore 85
Zestaw 17: Konserwacja CR 85
Zestaw 18: Inicjalizacja 86
Zestaw 19: Czas życia 86
Zestaw 20: Adres IP 87
Zestaw 21: Maska podsieci 87
Zestaw 22: Brama 87
Zestaw 23: Zrzut nagłówka 88
Zestaw 24: Pojedyncza głowica 88
Zestaw 25: Rozpocznij podawanie 89
Zestaw 26: Tymczasowe 89

Menu 2: Wydruk testowy 90

Test 1: Kontrola dysz 90
Test 2: Tryb drukowania 90
Test 3: Lista ustawień 91
Test 4: Paleta 91
Test 5: Regulacja głowicy 92

Menu 3: Czyszczenie 94

Menu 4: Opcja menu 95

Menu 5: Wersja 96

Menu 6: Tryb uśpienia 96

Tryb uśpienia 1: Ustaw zegar 96
Tryb uśpienia 2: Start 96

Menu 7: Wyświetlacz 97

Wyświetlacz 1: Język 97
Wyświetlacz 2: Temperatura 97
Wyświetlacz 3: Długość 97
Wyświetlacz 4: Remain Ink 98

Menu 8: Stan pracy 99

Wprowadzenie

Korzystając z menu ustawień panelu, skonfiguruj różne rodzaje ustawień drukarki.

Obsługa klawiszy do korzystania z menu

[1]

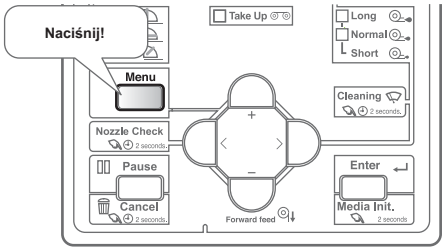

Aby uzyskać dostęp do menu ustawień panelu, naciśnij klawisz [Menu].

Uwaga

Nie można uzyskać dostępu do menu ustawień panelu podczas drukowania lub odbierania danych (przycisk zasilania miga).

[2]

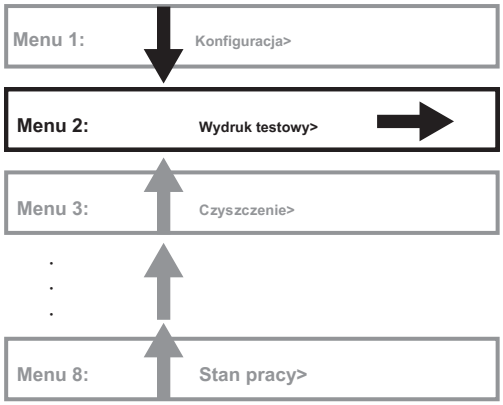

Użyj klawisza [+] / [-], aby przewijać menu.

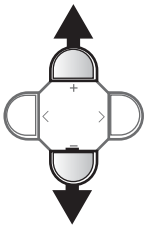

Naciśnij klawisz [>], aby uzyskać dostęp do menu, w którym się znajdujesz.

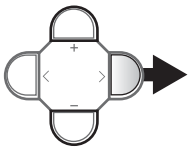

[3]

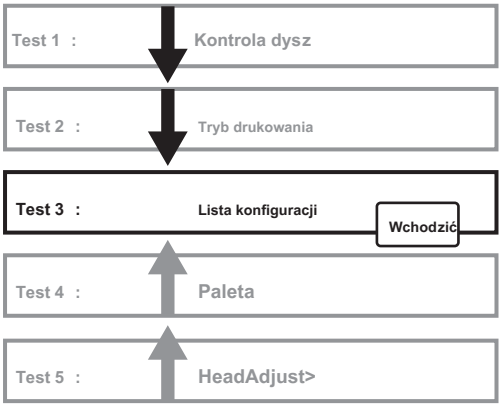

Użyj klawisza [+] / [-], aby wybrać podmenu, wprowadzić wartości numeryczne i tak dalej.

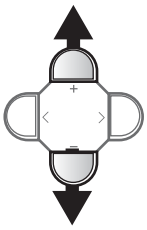

Naciśnij klawisz [Enter], aby ustawić / wykonać.

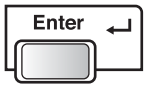

Użyj klawisza [Anuluj], aby powrócić do menu / podmenu.

(W przypadku pokazanym po lewej stronie, naciśnięcie klawisza [Anuluj] spowoduje powrót do „Menu2: Wydruk testowy>".)

Menu 1: Konfiguracja

Menu 1:	Konfiguracja>

Skonfigurowane są różne ustawienia drukarki.

Podmenu

Zestaw 1:	Typ użytkownika	Zestaw 1: Typ użytkownika
Zestaw 2:	Plucie	Zestaw 2: Plucie
Zestaw 3:	Margines boczny	Zestaw 3: Margines boczny
Zestaw 4:	Media Initial	Zestaw 4: Inicjał nośnika
Zestaw 5:	MediaWidth	Zestaw 5: MediaWidth
Zestaw 6:	Tryb wyjściowy	Zestaw 6: Tryb wyjścia
Zestaw 7:	Pochodzenie	Zestaw 7: Pochodzenie
Zestaw 8:	Head Travel	Zestaw 8: Podróż głowy
Zestaw 9:	Multi Strike	Zestaw 9: Multi Strike
Zestaw 10:	StrikeWait	Zestaw 10: StrikeWait
Zestaw 11:	Skośne sprawdzenie	Zestaw 11: Kontrola skosu
Zestaw 12:	Automatyczne czyszczenie	Zestaw 12: Automatyczne czyszczenie
Zestaw 13:	InkStatus	Zestaw 13: Stan atramentu
Zestaw 14:	Długość nośnika	Zestaw 14: Długość nośnika
Zestaw 15:	Wentylator wyciągowy	Zestaw 15: Wentylator wyciągowy
Zestaw 16:	Longstore	Zestaw 16: Longstore
Zestaw 17:	CRMaintenance	Zestaw 17: Konserwacja CR
Zestaw 18:	Inicjalizacja	Zestaw 18: Inicjalizacja
Zestaw 19:	Życie	Zestaw 19: Life Times
Zestaw 20:	Adres IP	Zestaw 20: Adres IP
Zestaw 21:	Maska podsieci	Zestaw 21: Maska podsieci
Zestaw 22:	Przejście	Zestaw 22: Brama

Menu 1: Konfiguracja

Zestaw 23:	Header Dump	Zestaw 23: Zrzut nagłówka
Zestaw 24:	Pojedyncza głowa	Zestaw 24: pojedyncza głowica
Zestaw 25:	Rozpocznij kanał	Zestaw 25: Rozpocznij podawanie
Zestaw 26:	Chwilowy	Zestaw 26: Tymczasowe

Menu 2: Wydruk testowy

Menu 2:	Wydruk testowy>

Wykonuje test dysz głowicy drukującej i listy konfiguracji.

Podmenu

Test 1:	Kontrola dysz	Test 1: Kontrola dysz
Test 2:	Tryb drukowania	Test 2: Tryb drukowania
Test 3:	Lista konfiguracji	Test 3: Lista konfiguracji
Test 4:	Paleta	Test 4: Paleta
Test 5:	HeadAdjust>	Test 5: Regulacja głowicy

Menu 3: Czyszczenie

Menu 3:	Czyszczenie>

Czyści głowicę drukującą i przeprowadza wstępne ładowanie tuszu.

Podmenu

Czas:	Krótki	Menu 3: Czyszczenie
Czas:	Normalna	
Czas:	Długie	
Czas:	Mała opłata	
Czas:	Opłata początkowa	

Menu 4: Opcja menu

Menu 4:	Opcja menu>

Wyświetla lub ukrywa menu ustawień.

Menu 4: Opcja menu

Menu 5: Wersja

Menu 5:	**Wersja>**

Wyświetla wersje oprogramowania sprzętowego.

Podmenu

Wersja:	**X.XX**

Menu 6: Tryb uśpienia

Menu 6:	**Tryb uśpienia>**

Konfiguruje lub aktywuje tryb uśpienia.

Podmenu

Tryb uśpienia 1:	**Ustaw minutnik**	**Tryb uśpienia 1: ustaw zegar**
Tryb uśpienia 2:	**Początek**	**SleepMode 2: Start**

Menu 7: Wyświetlacz

Menu 7:	**Wyświetlacz>**

Konfiguruje język wyświetlania oraz sposób wyświetlania jednostek i pozostałego atramentu.

Podmenu

Wyświetlacz 1:	**Język**	**Wyświetlacz 1: Język**
Wyświetlacz 2:	**Temperatura**	**Wyświetlacz 2: Temperatura**
Wyświetlacz 3:	**Długość**	**Wyświetlacz 3: długość**
Wyświetlacz 4:	**Pozostań atramentem**	**Ekran 4: Pozostały atrament**

Menu 8: Stan pracy

Menu 8:	**Stan pracy>**

Wyświetla różne informacje o poprzednim wydruku.

Podmenu

Status pracy:	**Zakończony**	**Menu 8: Stan pracy**
ToDoLength:	**XXX.Xm**	
Gotowe :	**XXX.Xm**	
Pozostawać :	**XXX.Xm**	

Menu 1: Konfiguracja

Zestaw 1: Typ użytkownika

Typ użytkownika jest jednym z ustawień użytkownika służących do ustawiania typów nośników i warunków drukowania.

Zestaw 1:	Typ użytkownika

Możesz mieć do 15 grup typów użytkownika, oznaczonych od „Typ1” do „Typ15”. Po wybraniu grupy typu użytkownika („Typ”) i naciśnięciu klawisza [Enter], ta grupa definicji zostanie ustawiona dla drukarki. Zostanie również wyświetlone podmenu.

Wartości nastaw

Użytkownik:	Typ 1

Wybierz numer „Typ”, od „Typ1” do „Typ15”.

Ważne!

Po zmianie na inny typ użytkownika wszystkie ustawienia, które można ustawić za pośrednictwem tego typu użytkownika, zostaną zmienione.

- **Ustawienia, które można ustawić za pomocą typu użytkownika, obejmują „Tryb drukowania”, „Efekt”, wartość regulacji dla „Dostosuj wydruk”, wartość regulacji dla „Regulacja PF” i „Grubość”.**

Podczas korzystania z drukarki po raz pierwszy lub przy zmianie nośnika należy skonfigurować elementy typu użytkownika.

Użytkownik:	Typ 1

Dokonywanie ustawień mediów.

Podmenu

* *> 1:	Tryb drukowania	* *> 1: Tryb drukowania
* *> 2:	Dostosuj drukowanie>	* *> 2: Dostosuj wydruk>
* *> 3:	Regulacja PF>	* *> 3: Regulacja PF
* *> 4:	Grubość	* *> 4: Grubość
* *> 5:	UserCopy	* *> 5: Kopia użytkownika

* *> 1:	Tryb drukowania

Dokonywanie ustawień trybu drukowania

- Naciśnięcie klawisza [>], gdy wyświetlany jest tryb, spowoduje wyświetlenie szczegółowych informacji o tym trybie (rozdzielczość, liczba przebiegów, kierunek drukowania), które będą wyświetlane tak długo, jak długo klawisz będzie wciśnięty.
- Po ustawieniu trybu drukowania przejdź do ustawiania efektu.

Wartości nastaw	
Tryb: Jakość X ->	Nadaje się do drukowania zdjęć. Przygotowuje się do drukowania w wysokiej jakości. Istnieją cztery wzorce: Jakość 1 do Jakość 4.
Tryb: Grafika X ->	Nadaje się do drukowania zdjęć. Przygotowuje się do wykonywania standardowego drukowania. Istnieją dwa wzorce: grafika 1 i grafika 2. Grafika 2 to ustawienie początkowe.
Tryb: Baner X ->	Nadaje się do znaków zewnętrznych i druku próbnego. Przygotowuje się do szybkiego drukowania. Istnieją cztery wzory: od banera 1 do banera 4.

Szczegóły trybu drukowania

Tryb drukowania	Rozkład	Przechodzić (4 kolory oprawa)	Przechodzić (7 kolorów oprawa)	Kierunek	Początkowe wartości dla efekt
Jakość 1	1440 × 1440	16 przejść	32 przejść	Uni (jednokierunkowy)	Dobra i mgła
Jakość 2	1440 × 1440	16 przejść	32 przejść	Bi (dwukierunkowy)	Dobra i mgła
Jakość 3	720 × 1440	8 przejść	16 przejść	Uni (jednokierunkowy)	Dobra i mgła
Jakość 4	720 × 1440	8 przejść	16 przejść	Bi (dwukierunkowy)	Dobra i mgła
Grafika 1	720 × 1080	6 przejść	12 przejść	Uni (jednokierunkowy)	Dobra i mgła
Grafika 2	720 × 1080	6 przejść	12 przejść	Bi (dwukierunkowy)	Dobra i mgła
Baner 1	720 × 720	4 przejścia	8 przejść	Uni (jednokierunkowy)	Dobra i mgła
Baner 2	720 × 720	4 przejścia	8 przejść	Bi (dwukierunkowy)	Dobra i mgła
Baner 3	360 × 720	2 przejścia	4 przejścia	Uni (jednokierunkowy)	Żaden
Baner 4	360 × 720	2 przejścia	4 przejścia	Bi (dwukierunkowy)	Żaden

Efekt

Tryb:	Jakość 1 ->

Konfiguruje menu efektów.

Skonfiguruj to menu, jeśli chcesz poprawić jakość druku, dostosowując ustawiony tryb drukowania.

Wartości nastaw	
E ff ect: Żaden	Funkcja efektu nie jest używana.
E ff ect: Fala	Złącze drukowe będzie miało kształt fali.
E ff ect: Fine & Fuzz	Fuga nadruku zacieni się jak fala.
E ff ect: Dobra i mgła	Fuga drukowa zblednie. Jest to wstępnie ustawiona wartość.
E ff ect: A - S. Fine & Wave	Wykonuje drukowanie „Wave” przy użyciu lewej strony głowicy drukującej.
E ff ect: B - S. Fine & Wave	Wykonuje drukowanie „Wave” prawą stroną głowicy drukującej.

* *> 2: Dostosuj wydruk>

* *> 2:	Dostosuj drukowanie>

Ustawia się podczas dostosowywania drukarki w celu uzyskania optymalnej jakości wydruku obrazu. Przed dostosowaniem tego ustawienia wprowadź grubość nośnika.

☞ 「1. Potwierdź wzór」 Str. 71

☞ 「2. Zgrubny wzór regulacji」 S. 72

☞ 「3. Dokładny wzór regulacji」 S. 72

Podmenu	
Adj. Wydruk 1: Standard	Dostosowuje tylko tryb drukowania w aktualnie ustawionym ustawieniu typu użytkownika.
Adj. Wydruk 2: Zwyczaj	Dostosowuje tryby drukowania inne niż tryb w aktualnie ustawionym ustawieniu typu użytkownika.

Adj. Wydruk 1: Standard

Adj. Wydruk 1:	Standard

Dostosowuje tylko tryb drukowania w aktualnie ustawionym ustawieniu typu użytkownika.

☞ 「1. Potwierdź wzór」 Str. 71

☞ 「2. Zgrubny wzór regulacji」 S. 72

☞ 「3. Dokładny wzór regulacji」 S. 72

Podmenu	
Adj. 1: Con fi rmPtn.	Wydrukuj wzór testowy dla wyrównania. Sprawdź przed regulacją.
Adj. 2: Szorstki wzór	Wykonaj to, gdy wystąpi stopień niewspółosiowości jest wielki. Drukuj wzór regulacji i wprowadź ustawioną wartość.
Adj. 3: Dobry wzór	Wykonaj to, gdy wystąpi stopień niewspółosiowości jest mały. Drukuj wzór regulacji i wprowadź ustawioną wartość.

Adj. Druk 2: Niestandardowy

Adj. Wydruk 2:	Zwyczaj

Wykonaj regulację dla wszystkich wzorów (od A do F).

☞ 「1. Potwierdź wzór」 Str. 71

☞ 「2. Zgrubny wzór regulacji」 S. 72

☞ 「3. Dokładny wzór regulacji」 S. 72

Podmenu		
Adj. 1:	Con fi rmPtn.	Wzory testowe od A do F zostaną wydrukowane w celu dopasowania wydruku. Sprawdź przed regulacją.
Adj. 2:	Rough Ptn. WSZYSTKO	Do drukowania wszystkich zgrubnych wzorów dopasowania od A do X.
Adj. 3:	Szorstki wzór A	Do drukowania wzoru dopasowania wybranego od A do F.
.		
.		
.		
Adj. 8:	Szorstki wzór F.	
Adj. 9:	Dobra Ptn. WSZYSTKO	Do drukowania wszystkich precyzyjnych wzorów od A do X.
Adj. 10:	Drobny wzór A	Do drukowania wzoru dopasowania wybranego od A do F.
.		
.		
.		
Adj. 15:	Drobny wzór F.	

Wzory dopasowania dla każdego trybu drukowania

Tryb drukowania	Specyfikacje trybu drukowania	Wzór regulacji
Jakość 1	1440 x 1440, 16 przebiegów / 32 przebiegów, Uni	
Jakość 2	1440 x 1440, 16 przebiegów / 32 przebiegów, Bi 720	
Jakość 3	x 1440, 8 przebiegów / 16 przebiegów, Uni 720 x	b
Jakość 4	1440, 8 przebiegów / 16 przebiegów, Bi 720 x 1080, 6	
Grafika 1	przebiegów / 12 przejść, Uni 720 x 1080, 6 przejść /	
Grafika 2	12 przejść, Bi 720 x 720, 4 przejść / 8 przejść, Uni	
Baner 1	720 x 720, 4 przejść / 8 przejść, Bi 360 x 720, 2	
Baner 2	przejść / 4 przejść, Uni 360 x 720, 2 przejścia / 4	ZA
Baner 3	przejścia, Bi	
Baner 4		

Kroki

1. Wydrukuj wzór potwierdzający i sprawdź, czy nie zawiera błędów drukowania.

2. Wydrukuj „Wzorzec zgrubnego dopasowania” i poszukaj miejsca, które jest odpowiednio dopasowane w wynikach głowicy drukującej 1.

   - Jeśli wybrałeś „Adj. Wydruk 2: Niestandardowy ”, wybierz„ WSZYSTKO ”lub„ A ”do„ F ”.

   - Liczba wydrukowana pod wzorem bez błędów wyrównania to wartość dopasowania.

3. Wprowadź wartości korygujące.

4. Wykonaj tę samą procedurę, aby wyregulować głowicę drukującą 2.

5. Wydrukuj „Wzorzec dokładnej regulacji” i poszukaj miejsca, które jest odpowiednio dopasowane w wynikach głowicy drukującej 1.

   - Jeśli wybrałeś „Adj. Wydruk 2: Niestandardowy ”, wybierz„ WSZYSTKO ”lub„ A ”do„ F ”.

   - Liczba wydrukowana pod wzorem bez błędów wyrównania to wartość dopasowania.

6. Wprowadź wartości korygujące.

7. Wykonaj tę samą procedurę, aby wyregulować głowicę drukującą 2.

1. Potwierdź wzór

- Naciśnij klawisz [Enter], aby wykonać drukowanie.
- Sprawdź wyniki drukowania. Jeśli występują problemy ze zmianą biegów, przejdź do zgrubnego drukowania wzoru regulacji.
- Na poniższym obrazku widać nierówności.

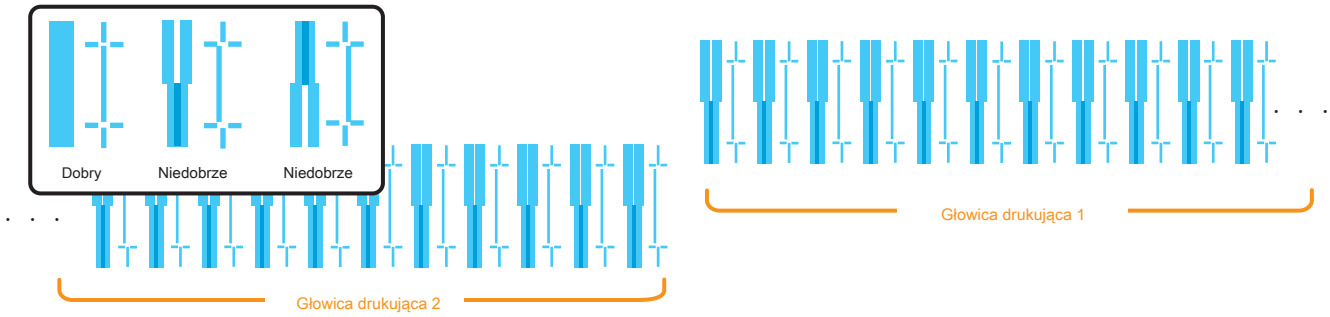

Uwaga

Ponieważ ta drukarka ma 2 głowice drukujące, wydrukowane zostaną 2 rzędy wzoru potwierdzenia.

2. Zgrubny wzór regulacji

- Naciśnij klawisz [Enter], aby wykonać drukowanie. W przypadku wzoru dopasowania Zgrubny te same wzory zostaną wydrukowane po obu stronach i na środku nośnika.

- W przypadku Head 1 sprawdź wyniki drukowania po obu stronach i na środku nośnika i wybierz numer, który wygląda najbardziej wyrównany od 1 do 21.

- Nazwy wzorów, takie jak „Wzór B1: 11”, są wyświetlane na wyświetlaczu. Użyj klawiszy [+] / [-], aby wprowadzić numer najlepiej dostosowanego wzoru i naciśnij klawisz [Enter].

- W przypadku poniższego rysunku wpisz „12”, aby na wyświetlaczu pojawiło się „Pattern B1: 12”. Wykonaj tę samą procedurę,

- aby wyregulować głowicę drukującą 2.

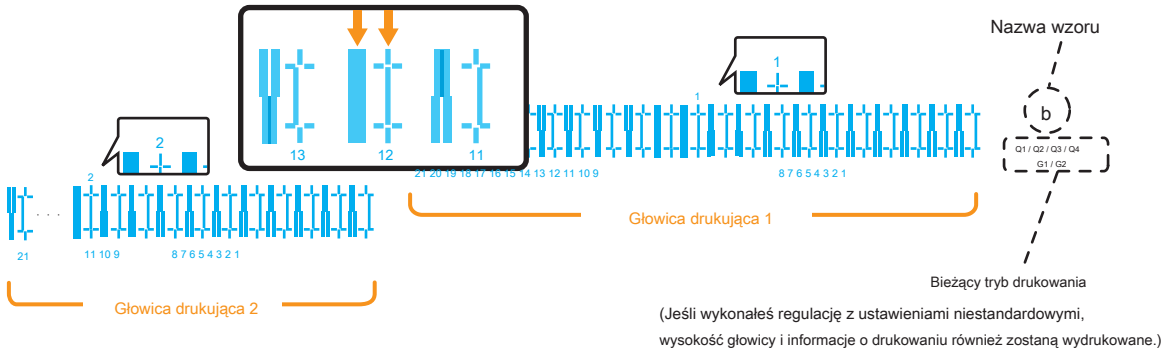

3. Dokładny wzór regulacji

- Naciśnij klawisz [Enter], aby wykonać drukowanie. W przypadku wzoru wyrównywania dokładnego te same wzory będą drukowane wielokrotnie po obu stronach i na środku nośnika.

- W przypadku Head 1 sprawdź wyniki drukowania po obu stronach i na środku nośnika i wybierz numer, który wygląda najbardziej wyrównany między 1 a 7.

- Nazwy wzorów, takie jak „PatternB1: 4”, są wyświetlane na wyświetlaczu. Użyj klawiszy [+] / [-], aby wprowadzić numer najlepiej dopasowanego wzoru i naciśnij klawisz [Enter].

- W przypadku poniższego obrazka wpisz „6”, aby na wyświetlaczu pojawiło się „Pattern B1: 6”. Wykonaj tę samą procedurę,

- aby wyregulować głowicę drukującą 2.

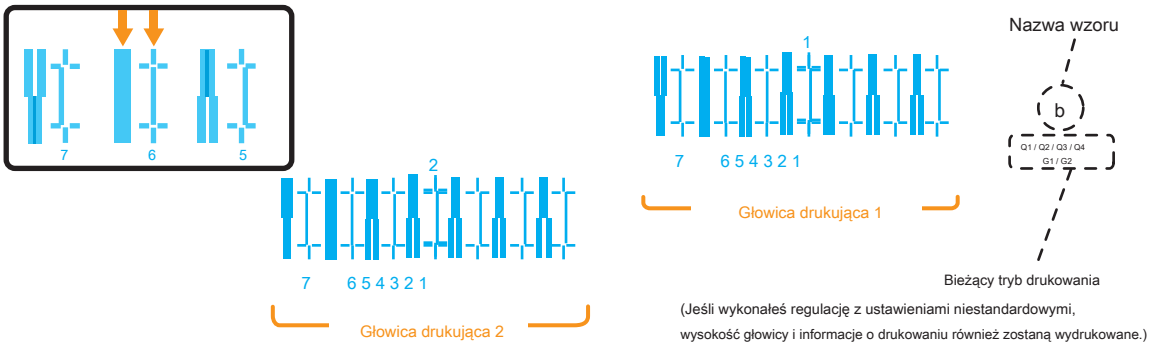

* *> 3:	Regulacja PF>

Konfiguruje różne ustawienia korekcji podawania mediów.

Jeśli w wynikach drukowania zostaną znalezione następujące wady, można je poprawić, przeprowadzając korektę podawania nośnika.

- Obrazy nakładają się.
- Na obrazach widoczne są białe linie.

Podmenu

PF1:	Wydruk wstępny	「PF1: Wydruk wstępny」 Str. 74
PF2:	Początkowa zmiana	「PF2: Początkowa zmiana」 S. 75
PF3:	Con fi rmPrint	「PF3: ConfirmPrint」 S. 75
PF4:	Micro Print	「PF4: Micro Print」 S. 76
PF5:	Mikro zmiana	「PF5: Micro Change」 S. 76

Kroki

1. Wybierz „PF1: Wydruk wstępny”.

- Na panelu operacyjnym wyświetlany jest komunikat „Feed Length: 250 mm”.

2. Po wydrukowaniu wstępnej korekty odetnij nośnik.

- Zmierz odległość między „” na wydruku wstępnej korekty za pomocą linijki.

3. Zobacz rozdział 1 「Kroki regulacji podawania mediów」 Str. 56 i wybierz „PF2: Początkowa zmiana” na panelu operacyjnym.

4. Naciśnij klawisz [+] lub [-] na panelu operacyjnym i wprowadź zmierzoną wartość w kroku 2.

- Naciśnij klawisz [Enter], aby zapisać początkową wartość regulacji.

5. Naciśnij klawisz [+] lub [-] na panelu operacyjnym, aby wybrać „PF3: Potwierdź wydruk”.

- Na panelu operacyjnym wyświetlany jest komunikat „Feed Length: 250 mm”.

6. Po wydrukowaniu potwierdzenia, odetnij nośnik.

- Zmierz odległość między „” na wydruku potwierdzenia korekty za pomocą linijki. Następnie sprawdź, czy odległość odpowiada długości podawania podczas drukowania.
- Jeśli odległość nie odpowiada długości karmienia, wykonaj procedurę od kroku 1 do kroku 5 i ponownie wyreguluj.
- Jeśli odległość odpowiada długości karmienia, przejdź do kroku 7.

7. Zobacz rozdział 1 「 **Kroki regulacji podawania mediów** 」 **Str. 56** i wybierz „PF4: Micro Print” na panelu operacyjnym.

- Sprawdź wzór i wartość mikroregulacji.
- Poszukaj we wzorze miejsca, które ma najmniej białych linii lub zachodzi na siebie na obrazach. Liczba nadrukowana pod odpowiednim wzorem to wartość mikroregulacji.

8. Wciśnij klawisz [+] lub klawisz [-] i wprowadź wartość mikroregulacji zgodnie z wynikiem drukowania w kroku 7.

Gdy znasz wartość regulacji (przy zmianie nośnika lub przy podobnych operacjach)

1. Wprowadź wartość regulacji dla „PF5: Micro Change”.
2. Wybierz, czy chcesz wydrukować wzór potwierdzenia i dokończ konfigurację.

PF1: Wydruk wstępny

PF1:	**Wydruk wstępny**

Wykonuje wydruk wstępny.

Wprowadź „Feed Length” i naciśnij klawisz [Enter].

Wartości nastaw	
Długość posuwu: 250mm	100 mm do <250 mm> do 500 mm <> oznacza wartość początkową.

- Po wydrukowaniu wstępnej korekty odetnij nośnik.
- Za pomocą linijki zmierz długość między „ ”We wzorze.

W poniższym przykładzie zmierzone miejsce jest pokazane za pomocą pomarańczowych przerywanych linii i strzałek (pomarańczowe części nie są w rzeczywistości drukowane).

Uwaga

- Długość podawanego nośnika (długość podawania) do początkowego druku regulacyjnego jest zwykle ustawiona na 250 mm. Jeśli zwiększysz długość podawania, poprawi się dokładność regulacji podawania mediów.
- Aby zmienić długość podawania, naciśnij klawisz [+] lub klawisz [-] na panelu operacyjnym i zmień ustawioną wartość.

PF2: Początkowa zmiana

PF2:	Początkowa zmiana

Użyj klawiszy [+] / [-], aby wprowadzić wartość regulacji, a następnie naciśnij klawisz [Enter].

Wartości nastaw

W tym. :	250,0 mm / 250 mm

Można ustawić wartość w zakresie od +50 mm do -50 mm długości posuwu skonfigurowanej w opcji „Druk wstępny”.

PF3: ConfirmPrint

PF3:	Con fi rmPrint

Wykonuje drukowanie potwierdzające.

Wprowadź „Feed Length” i naciśnij klawisz [Enter].

Wartości nastaw

Długość posuwu:	250mm

100 mm do <250 mm> do 500 mm <> oznacza wartość początkową.

- Po wydrukowaniu potwierdzenia, odetnij nośnik.
- Za pomocą linijki zmierz długość między „ ”We wzorze.

W poniższym przykładzie zmierzone miejsce jest pokazane za pomocą pomarańczowych przerywanych linii i strzałek (pomarańczowe części nie są w rzeczywistości drukowane).

- Jeśli zmierzona długość nie odpowiada długości karmienia, ponownie skoryguj za pomocą **PF1: Wydruk wstępny** .
- Jeśli zmierzona długość odpowiada długości karmienia, przejdź do **PF4: Micro Print** .

Uwaga

- Długość podawanego nośnika (długość podawania) w celu wydrukowania potwierdzenia jest zwykle ustawiona na 250 mm. Jeśli zwiększysz długość podawania, poprawi się dokładność regulacji podawania mediów.
- Aby zmienić długość podawania, naciśnij klawisz [+] lub klawisz [-] na panelu operacyjnym i zmień ustawioną wartość.

PF4: Micro Print

PF4:	**Micro Print**

Wykonuje Micro Adjust Print.

Wprowadź odpowiednią wartość mikroregulacji zgodnie z wynikiem drukowania.

- Kolory cyfr pod wzorem wahają się od 4 do 7 kolorów.

Poniższy wzór dotyczy ustawienia 4 kolorów.

- Obserwuj wzór i sprawdź wartość mikroregulacji.
- Poszukaj we wzorze miejsca, które ma najmniej białych linii lub zachodzi na siebie na obrazach. Liczba wydrukowana pod wzorem to wartość mikroregulacji.
- Wprowadź wartość regulacji Micro zgodnie z wynikiem drukowania.

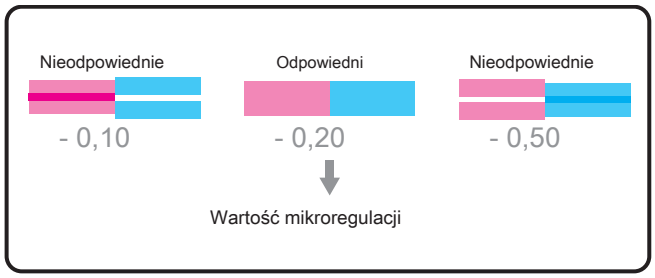

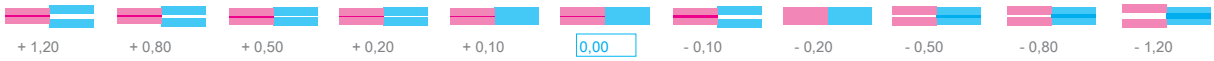

Uwaga

Zapisana wartość mikroregulacji staje się standardową wartością wzoru. Na przykład, jeśli „-0,20” zostanie zapisane jako wartość mikroregulacji i wzór zostanie wydrukowany ponownie, liczba pod środkowym wzorem zmieni się z „0,00” na „-0,20”, a lewa krawędź na „+0,30”, a prawa krawędź do „-0,70”.

PF5: Micro Change

PF5:	**Mikro zmiana**

Użyj klawiszy [+] / [-], aby wprowadzić wartość regulacji, a następnie naciśnij klawisz [Enter]. Wybierz, czy chcesz wykonać wydruk potwierdzający i zakończyć konfigurację.

Wartości nastaw	
Mikro: **0,00%**	- 5,00% do <0,00%> do 5,00% <> oznacza wartość początkową.

* *> 4: Grubość

* *> 4:	Grubość

Ustawia grubość używanego nośnika.

Użyj klawisza [+] / [-], aby wprowadzić wartość, i naciśnij klawisz [Enter].

Wartości nastaw

Grubość:	170 µm

80 µm do <170 µm> do 3500 µm <>

wskazuje wartość początkową.

Uwaga

- To menu służy do automatycznego dostosowania do pewnego stopnia jakości druku. Jeśli chcesz poprawić jakość druku, dostosuj ją ręcznie.

Menu 2: Wydruk testowy

- Jeśli dostosowałeś ustawienia drukowania, nie musisz konfigurować grubości nośnika w tym menu.

* *> 5: Kopia użytkownika

* *> 5:	UserCopy

Służy do kopiowania aktualnie wybranego ustawienia typu użytkownika do innego typu użytkownika.

Elementy, które zostaną skopiowane, to: „PrintMode”, „Effect”, „ConfirmPrint”, „PFAdjust” oraz „Thickness”.

Wartości nastaw

UserCopy:	Rodzaj 1	->	2

Tutaj możesz wybrać typ użytkownika, do którego chcesz skopiować ustawienia.

UserCopy:	Rodzaj 1	->	WSZYSTKO

Jeśli wybierzesz WSZYSTKIE, ustawienia zostaną skopiowane do wszystkich typów użytkowników.

Zestaw 2: Plucie

Zestaw 2:	Plucie

Ustawia operację wypluwania podczas drukowania.

Wyświetlacz przejdzie do ustawiania liczby podań tylko wtedy, gdy „Wł.” Jest ustawione na „Plucie”.

Wartości nastaw

Plucie:	Na	Wykonaj operację plucia na Plucie Box znajdującym się po stronie początkowej każdego promu. Jest to wstępnie ustawiona wartość.
Plucie:	OnMedia	Wykonaj operację wypluwania na marginesach strony. Szybkość drukowania ulegnie poprawie, ponieważ skraca się czas powrotu do Spitting boxu.
Plucie:	O ff	Operacja plucia nie jest wykonywana.

Uwaga

- Plucie to czynność konserwacyjna zapobiegająca zatykaniu się dysz głowicy drukującej. Zużywa atrament.
- Gdy plucie jest ustawione na „Wył.”, Dysze łatwo się zatykają, ponieważ plucie nie jest wykonywane. W takim przypadku nie można zagwarantować jakości druku.
- Gdy ustawienie wypluwania to „Na nośniku”, maksymalna szerokość nośnika do zadrukowania jest o 16 mm mniejsza. Dlatego marginesy boczne stają się wartością ustawioną w menu Margines boczny +8 mm.

「 Zestaw 3: SideMargin 」 S. 79

Liczba przejść

Plucie:	Na
Plucie:	OnMedia

Służy do ustawiania odstępu czasu, w którym głowica drukująca będzie wykonywać operację wypluwania.

- Głowica będzie wykonywać operację opluwania za każdym razem, gdy wykona określoną liczbę przejść.

Wartości nastaw

Liczba przejść:	1 cnt

<1 cnt> do 999 cnt

<> wskazuje wartość początkową.

Ważne!

Jeśli liczba nawrotów plucia jest ustawiona na wysoką, istnieje większe prawdopodobieństwo zatkania dysz podczas drukowania przez długi czas. W takim przypadku nie można zagwarantować jakości druku.

<Przykład operacji plucia>

Plucie ustawienie	Ustawienie liczby pozytywnych wyników	Operacja
Na	1 cnt	Za każdym razem, gdy głowica drukująca powraca do pozycji wyjściowej, wykonaj operację wypluwania na Spittingbox. Operacja wypluwania nie jest wykonywana na nośniku.
Na	5 cnt	Co pięć razy wykonuje operację wypluwania na polu Spitting box po stronie początkowej. Głowica drukująca powraca do pozycji wyjściowej. Operacja wypluwania nie jest wykonywana na nośniku.
W mediach	1 cnt	Za każdym razem, gdy głowica drukująca powraca do pozycji wyjściowej, wykonuje operację wypluwania na polu Spitting box na stronie początkowej. Za każdym razem, gdy głowica drukująca powraca do pozycji wyjściowej, wykonaj operację wypluwania na Spittingbox.
W mediach	5 cnt	Co pięć razy wykonuje operację wypluwania na polu Spitting box po stronie początkowej. Głowica drukująca powraca do pozycji wyjściowej. Za każdym razem, gdy głowica drukująca powraca do pozycji wyjściowej, wykonaj operację wypluwania na Spittingbox.
Poza	—	Plucie nie jest wykonywane na Spitting box lub mediach.

Zestaw 3: Margines boczny

Zestaw 3: Margines boczny

Ustaw prawy i lewy margines (marginesy boczne) podczas drukowania. Użyj klawisza [+] / [-], aby wprowadzić wartość, i naciśnij klawisz [Enter].

Wartości nastaw	
Margines boczny: 5mm	<5 mm> do 25 mm <> wskazuje wartość początkową.

Uwaga

Gdy menu Spitting jest ustawione na „On Media”, maksymalna szerokość nośnika do zadrukowania jest o 16 mm mniejsza. Dlatego marginesy boczne stają się wartością ustawioną w menu Margines boczny +8 mm.

「Zestaw 2: Plucie」 Str. 78

Zestaw 4: Inicjał nośnika

Zestaw 4: Media Initial

Określa, czy wykrywać szerokość nośnika podczas inicjowania nośnika.

Wartości nastaw	
W tym. : O ff	Nośnik nie zostanie wykryty.
W tym. : Szerokość	Wykryj szerokość nośnika podczas inicjalizacji nośnika. Jest to wstępnie ustawiona wartość.

Uwaga

Gdy menu Media Initial jest ustawione na „Off”, ustaw szerokość mediów dla aktualnych mediów w menu Media Width.

Zestaw 5: Szerokość mediów

Zestaw 5:	MediaWidth

Ustawia szerokość bieżącego nośnika, gdy menu Początkowe nośnika jest ustawione na „Wył.”. Użyj klawisza [+] / [-], aby wprowadzić wartość, i naciśnij klawisz [Enter].

Gdy menu Początkowe mediów jest ustawione na „Szerokość”, zostanie wyświetlona wykryta szerokość pośrednia.

Wartości nastaw

MediaWidth:	1000mm

210 mm do <1000 mm> do 1910 mm <> oznacza wartość początkową.

Zestaw 6: Tryb wyjścia

Zestaw 6:	Tryb wyjściowy

Ustawia sposób postępowania z nośnikiem po wydrukowaniu.

Podmenu

Tryb wyjściowy:	O ff

Jednostka odbiorcza nie będzie używana.

Tryb wyjściowy:	Zająć

Ustaw podczas korzystania z jednostki odbiorczej.

Jest to wstępnie ustawiona wartość.

Kiedy „Take Up” jest ustawione jako tryb wyjściowy

Tryb wyjściowy:	Zająć

Gdy „Output Mode” jest ustawiony na „Take up”, menu zmienia się na „Page Gap”. W menu Odstęp strony można zmienić ustawienia marginesów między obrazami.

Wartości nastaw

Luka na stronie:	Normalna

Zostanie zastosowane domyślne ustawienie marginesów między obrazami.

Jest to wstępnie ustawiona wartość.

Luka na stronie:	Wąska

Ustawienie marginesu między obrazami jest mniejsze niż Normalne.

Po ustawieniu odstępu między stronami ustaw czas schnięcia atramentu.

Użyj klawisza [+] / [-], aby wprowadzić wartość, i naciśnij klawisz [Enter].

Wartości nastaw

InkDryTimer:	0 sek

<0 s> do 60 min

<> wskazuje wartość początkową.

Kiedy „Off” jest ustawione dla trybu wyjścia

Tryb wyjściowy:	O ff

Ustawia czas schnięcia atramentu.

Użyj klawisza [+] / [-], aby wprowadzić wartość, i naciśnij klawisz [Enter].

Wartości nastaw

InkDryTimer:	0 sek

<0 s> do 60 min

<> wskazuje wartość początkową.

Zestaw 7: Pochodzenie

Zestaw 7:	Pochodzenie

Ustawia początek drukowania (pochodzenie) danych drukowania.

Ustaw je w przypadku ponownego drukowania na nim, zmieniając położenie danych drukowania na drukowany nośnik.

Użyj klawisza [+] / [-], aby wprowadzić wartość, i naciśnij klawisz [Enter].

Wartości nastaw

X (PF): 0mm . . . X (PF): 15000mm	X (odległość podawania nośnika): od 0 mm do 15 000 mm
Y (CR): 0mm . . . Y (CR): 1690mm	Y (odległość przenoszenia głowicy drukującej) 0 mm do 1690 mm

Uwaga

W zależności od ustawionej wartości marginesu bocznego, maksymalna ustawiona wartość Y (odległość przenoszenia głowicy drukującej) maleje.

「Zestaw 3: SideMargin」 S. 79

Margines po prawej stronie będzie następującą sumą, w zależności od ustawienia.

Y of Origin menu + 8 mm (gdy wypluwanie jest ustawione na On Media) + wartość ustawiona w menu Side Margin.

「Zestaw 2: Plucie」 Str. 78

「Zestaw 3: SideMargin」 S. 79

Zestaw 8: Podróż głowy

Zestaw 8:	Head Travel

Ustawia zakres, o jaki głowica drukująca przesuwa się podczas drukowania.

Wartości nastaw

Dystans : Dane	Głowica drukująca przesuwa zakres szerokości danych drukowania.
Dystans : Maszyna	Głowica drukująca przesuwa się od początku do maksymalnej szerokości drukowalnego nośnika.
Dystans : Głoska bezdźwięczna	Głowica drukująca przesuwa się na szerokości nośnika. Jest to wstępnie ustawiona wartość.

Zestaw 9: Multi Strike

Zestaw 9:	Multi Strike

Ustawia liczbę nadpisań na linię.

Użyj klawisza [+] / [-], aby wprowadzić wartość, i naciśnij klawisz [Enter].

Wartości nastaw

Strike Cnt:	1 cnt

<1 cnt> do 9 cnt

<> wskazuje wartość początkową.

Zestaw 10: Strike Wait

Zestaw 10:	StrikeWait

Ustawia czas oczekiwania podczas nadpisywania.

Użyj klawisza [+] / [-], aby wprowadzić wartość, i naciśnij klawisz [Enter].

Wartości nastaw

StrikeWait:	0.0 sek

<0,0 sek.> Do 5,0 sek

<> wskazuje wartość początkową.

Zestaw 11: Kontrola skosu

Zestaw 11:	Skośne sprawdzenie

Konfiguruje wykrywanie pochylenia podczas ładowania nośnika.

Wartości nastaw

Media Slant:	O ff
Media Slant:	Na

Nie jest wykonywana kontrola skosu. Jest to wstępnie ustawiona wartość. Wykonywana jest kontrola skosu.

Zestaw 12: Automatyczne czyszczenie

Zestaw 12:	Automatyczne czyszczenie

Skonfiguruj ustawienia operacji czyszczenia automatycznego.

Podmenu

Auto 1:	Czas oczekiwania	Auto 1: Czas oczekiwania
Auto 2:	PrintingTime	Auto 2: czas drukowania
Auto 3:	Przed drukowaniem	Auto 3: przed drukowaniem

Auto 1: Czas oczekiwania

Auto 1:	Czas oczekiwania

Służy do ustawiania, czy automatyczne czyszczenie zostanie przeprowadzone przed drukowaniem.

Wartości nastaw

Czas oczekiwania :	360min	Wył. / 10 min do <360 min> do 1440 min <> wskazuje wartość początkową.

Auto 2: czas drukowania

Auto 2:	PrintingTime

Ustaw interwał automatycznego czyszczenia podczas drukowania.

Wartości nastaw

Czas drukowania:	O ff	<Wył.> / 5 min do 180 min <> wskazuje wartość początkową.

Auto 3: przed drukowaniem

Auto 3:	Przed drukowaniem

Ustaw wartość automatycznego czyszczenia przed drukowaniem.

Wartości nastaw

Przed drukowaniem:	O ff	<Wyłącz> / Włącz <> wskazuje wartość początkową.

Uwaga

Jeśli wysokość głowicy jest ustawiona na „Wysoka", nie można przeprowadzić automatycznego czyszczenia.

Zestaw 13: Stan atramentu

Zestaw 13:	InkStatus

Wyświetlana jest ilość atramentu pozostająca w każdym wkładzie atramentowym. (jednostka:%)

Wartości nastaw

1234:	XX / XX / XX / XX
5678:	XX / XX / XX / XX

Ustawienie 4 kolorów:

- 1: K1 (czarny)
- 2: K2 (czarny)
- 3: C1 (cyjan)
- 4: C2 (cyjan)
- 5: M1 (magenta)
- 6: M2 (purpurowy)
- 7: Y1 (żółty)
- 8: Y2 (żółty)

Ustawienie 7 kolorów

- 1: M (purpurowy)
- 2: Gr (zielony)
- 3: C (cyjan)
- 4: lub (pomarańczowy)
- 5: Y (żółty)
- 6: K1 (czarny)
- 7: K2 (czarny)
- 8: Bl (niebieski)

Uwaga

Aby wyświetlić różne informacje o układach scalonych, użyj oryginalnego atramentu i kart S / C.

Jeśli używane są wkłady atramentowe inne niż oryginalne, stan atramentu nie będzie wyświetlany prawidłowo.

Zestaw 14: Długość nośnika

Zestaw 14:	Długość nośnika

Ustawia długość rolki nośnika.

Wartości nastaw

MediaKind:	O ff
MediaKind:	Media 1
MediaKind:	Media 2
MediaKind:	Media 3

Długość nośnika nie jest używana. Jest to wstępnie ustawiona wartość. Ustawia długość rolki nośnika.

Ustawione wartości długości nośnika rolkowego można ustawić jako „Rolka1” do „Rolka3”.

Jeśli długość mediów jest ustawiona na Media1, Media2 lub Media3

MediaKind:	Media 1

Ustawia długość rolki nośnika.

Wartości nastaw

Długość:	30m

Od 1 m do <30 m> do 200 m

<> wskazuje wartość początkową.

Zestaw 15: Wentylator wyciągowy

Zestaw 15:	Wentylator wyciągowy

Ustawia działanie wentylatora wyciągowego.

Wentyluje wnętrze drukarki, aby ustabilizować działanie części. Zmniejsza również zanieczyszczenie przez mgłę atramentową wewnątrz drukarki.

Zalecamy korzystanie z wentylatora wyciągowego, szczególnie podczas długiego drukowania.

Wartości nastaw

Wentylator wyciągowy :	O ff	Wyłącz wentylator wyciągowy.
Wentylator wyciągowy :	Niska	Uruchom wentylator wyciągowy na niskim poziomie. Jest to wstępnie ustawiona wartość. Uruchom wentylator wyciągowy na wysokim poziomie.
Wentylator wyciągowy :	Wysoki	

Zestaw 16: Longstore

Zestaw 16:	Longstore

Umyj głowicę drukującą płynem czyszczącym.

Podmenu

Longstore:	Początek	Umyj głowicę drukującą płynem czyszczącym. Naciśnij [Enter], aby wykonać czyszczenie głowicy.

Podczas wykonywania Longstore

Wyjmij wkłady

Wyjmij wkład atramentowy i zainstaluj wkład czyszczący.

Uwaga

Upewnij się, że używasz specjalnego płynu czyszczącego.

Zestaw 17: Konserwacja CR

Zestaw 17:	CRMaintenance

Wykonuje konserwację.

Używany w następujących przypadkach.

- Wymiana materiału absorpcyjnego do skrzynki spłukującej
- Czyszczenie wycieraczki czyszczącej
- Czyszczenie obwodu głowicy drukującej

「Konserwacja」 P. 102

Podmenu

CRMaint. :	Początek	Wykonuje konserwację.
CRMaint. :	Koniec	Zakończenie konserwacji. Wykonaj operację pompowania (start / stop) o naciskając klawisz [-].

Zestaw 18: Inicjalizacja

Zestaw 18:	Inicjalizacja

Przywraca domyślne ustawienia drukarki.

Podmenu

W tym :	WSZYSTKO	Do inicjalizacji ustawień wszystkich menu.
W tym :	Typ użytkownika	Inicjalizuje ustawienia w menu Typ użytkownika.
W tym :	Z wyjątkiem UserType	Inicjuje ustawienia inne niż te w menu Typ użytkownika.

Zestaw 19: Life Times

Zestaw 19:	Życie

Wyświetla żywotność każdej części.

- Żywotność każdej części jest oznaczona gwiazdkami (maksymalnie 5 gwiazdek: pozostało 100%). W miarę pogarszania się jakości części liczba gwiazdek zmniejsza się o jedną (20%).
- Część powinna zostać zmieniona, gdy wszystkie gwiazdki znikną i pojawi się „Zmień”.

  Skontaktuj się z lokalnym dealerem MUTOH, aby poprosić o wymianę części.
- Gdy pojawi się „Zmień”, „Life Times [Head]” lub podobny komunikat zostanie wyświetlony, gdy nie będziesz w tym menu. Możesz usunąć tę wiadomość, naciskając klawisz [Anuluj].

Podmenu

Głowa 1:	MI***	fa	Wyświetla żywotność głowicy drukującej 1. Żywotność w tym przypadku wynosi 60%. Wyświetla żywotność głowicy drukującej 2. Żywotność w tym przypadku wynosi 60%. Wyświetla żywotność pompy. Żywotność w tym przypadku wynosi 60%. Wyświetla żywotność silnika CR.
Głowa 2:	MI***	fa	
Pompa:	MI***	fa	
CRMotor:	Zmiana		Okres użytkowania części w tym przypadku dobiegł końca.
Silnik PF:	MI****	fa	Wymień element. Wyświetla żywotność silnika PF. Żywotność w tym przypadku wynosi 80%.

Uwaga

- W przypadku wymiany części, której żywotność dobiegła końca,
  - Brak opłat za wymianę w okresie gwarancyjnym lub w ramach umowy.
  - Ponosisz koszty napraw na warunkach innych niż wymienione powyżej.
- Nie używaj części, która osiągnęła swój okres żywotności. Problemy spowodowane tym nie będą objęte gwarancją.

Zestaw 20: Adres IP

Zestaw 20:	**Adres IP**

Ustawia adres IP drukarki.

- Użyj klawisza [+], aby zwiększyć wartość ustawienia.
- Użyj klawisza [-], aby zmniejszyć wartość ustawienia.
- Naciśnij klawisz [Enter], aby potwierdzić wprowadzone wartości. Kursor przesunie się do następnej wartości ustawienia.
- Potwierdź wprowadzone dane dla każdej wartości.

Wartości nastaw	
192. 168. 1. 253	0.0.0.0 do <192.168.1.253> do 255.255.255.255 <> wskazuje wartość początkową.

Uwaga

Pamiętaj, aby ustawić adres IP po konsultacji z administratorem sieci.

Zestaw 21: Maska podsieci

Zestaw 21:	**Maska podsieci**

Ustawia maskę podsieci drukarki.

- Użyj klawisza [+], aby zwiększyć wartość ustawienia.
- Użyj klawisza [-], aby zmniejszyć wartość ustawienia.
- Naciśnij klawisz [Enter], aby potwierdzić wprowadzone wartości. Kursor przesunie się do następnej wartości ustawienia.
- Potwierdź wprowadzone dane dla każdej wartości.

Wartości nastaw	
255. 255. 255. 0	0.0.0.0 do <255.255.255.0> do 255.255.255.255 <> wskazuje wartość początkową.

Uwaga

Pamiętaj, aby ustawić maskę podsieci po konsultacji z administratorem sieci.

Zestaw 22: Brama

Zestaw 22:	**Przejście**

Ustawia bramę.

- Użyj klawisza [+], aby zwiększyć wartość ustawienia.
- Użyj klawisza [-], aby zmniejszyć wartość ustawienia.
- Naciśnij klawisz [Enter], aby potwierdzić wprowadzone wartości. Kursor przesunie się do następnej wartości ustawienia.
- Potwierdź wprowadzone dane dla każdej wartości.

Wartości nastaw	
192. 168. 1. 254	0.0.0.0 do <192.168.1.254> do 255.255.255.255 <> wskazuje wartość początkową.

Uwaga

Pamiętaj, aby ustawić bramę po konsultacji z administratorem sieci.

Zestaw 23: Zrzut nagłówka

Zestaw 23:	Header Dump

Ustawia, czy podczas drukowania drukować następujące informacje.

- Nagłówek danych
- Numer punktu danych (drukowany tylko wtedy, gdy ustawienie wilgotności nagłówka jest włączone)
- Numer seryjny drukarki
- Wersja oprogramowania

Wartości nastaw

Zrzut nagłówka:	POZA	Dane zrzutu nie są drukowane. Jest to wstępnie ustawiona wartość.
Zrzut nagłówka:	NA	Dumpdata jest drukowany po wydrukowaniu oryginalnego obrazu.
Zrzut nagłówka:	WYSYPISKO	Drukuje tylko wilgotne dane. „Numer punktu danych” nie jest drukowany.

Uwaga

- Dane będą przydatne podczas kontaktu z pomocą techniczną.
- Podczas drukowania, gdy drukarka jest podłączona do komputera, ustawienia drukowania używanego oprogramowania RIP są drukowane w nagłówku danych.

Zestaw 24: pojedyncza głowica

Zestaw 24:	Pojedyncza głowa

Można ustawić, czy drukowanie ma być wykonywane przy użyciu tylko jednej głowicy drukującej.

Wartości nastaw

Pojedyncza głowa:	POZA	Do drukowania używane są obie głowice drukujące. Jest to wstępnie ustawiona wartość.
Pojedyncza głowa:	Głowa 1	Do drukowania używana jest tylko lewa głowica drukująca.
Pojedyncza głowa:	Głowa 2	Do drukowania używana jest tylko prawa głowica drukująca.

Uwaga

- Ta drukarka ma 2 głowice drukujące wewnątrz zespołu głowicy drukującej.
- Nawet jeśli ustawiona jest opcja „Głowica 1” lub „Głowica 2”, podczas wykonywania menu drukowania testowego obie głowice drukujące są używane do drukowania.
- Gdy ustawiona jest opcja „Nagłówek 1” lub „Nagłówek 2”, jeśli „AS. Fine & Wave ”lub„ BS.Fine & Wave ”, wybrana głowica drukująca jest dalej dzielona do drukowania.

Zestaw 25: Rozpocznij podawanie

Zestaw 25:	**Rozpocznij kanał**

Możesz zmienić ustawienia marginesów między obrazami.

- Wartość powyżej 0: Ustawienie marginesu między obrazami będzie szersze niż przy ustawieniu „0”.
- Wartość równa 0: Zostanie zastosowane domyślne ustawienie marginesu między obrazami.
- Wartość poniżej 0: Ustawienie marginesu między obrazami będzie mniejsze niż przy ustawieniu „0”.

Wartości nastaw	
Rozpocznij kanał: 0,0 mm	- 10 mm do <0,0 mm> do 500,0 mm <> wskazuje wartość początkową.

Uwaga

Z systemem pobierania: jeśli chcesz ustawić „Rozpocznij podawanie” poniżej 0, ustaw „Odstęp strony” na „Wąski”. Jeśli nie, ustawienie Rozpocznij

podawanie nie jest prawidłowo odzwierciedlane.

「 **Kiedy „Take Up” jest ustawione jako tryb wyjściowy** 」 **S. 80**

Zestaw 26: Tymczasowe

Zestaw 26:	**Chwilowy**

Tymczasowo wyświetla ustawienia „Wył.” Lub „WSZYSTKIE WYŁ.” W menu wyboru w menu Ustawienia.

Naciśnij klawisz [Enter], aby powrócić do poprzedniego menu z wyświetlonymi wszystkimi ustawieniami.

Menu 2: Wydruk testowy

Test 1: Kontrola dysz

Test 1:	**Kontrola dysz**

Służy do sprawdzenia, czy nie ma zatkanych główek, brakujących lub zamazanych odcisków.

「Kontrola dysz」 S. 50

• Ustawienie 4 kolorów

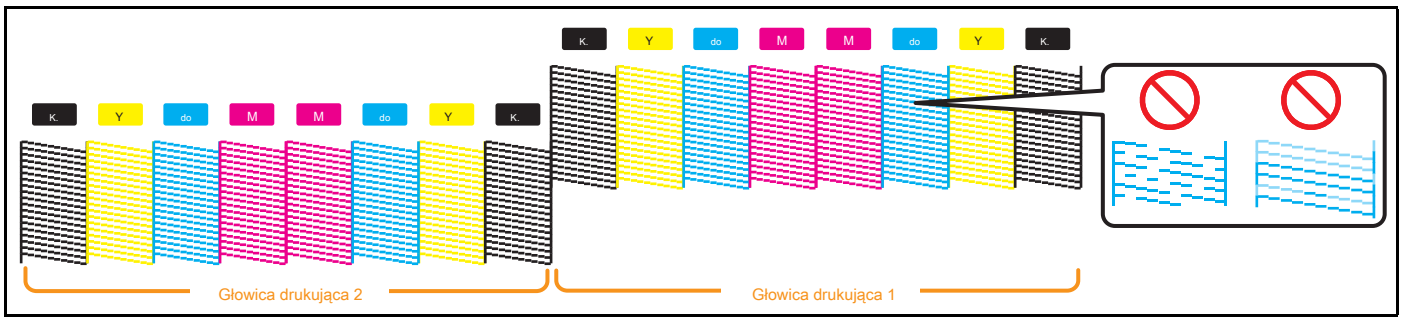

• Ustawienie 7 kolorów

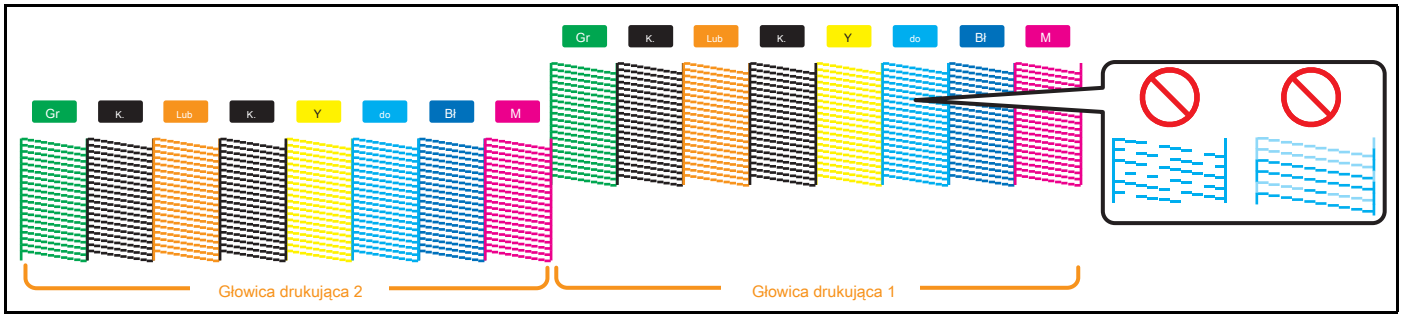

Test 2: Tryb drukowania

Test 2:	**Tryb drukowania**

Można wykonać tryb drukowania.

Służy do potwierdzania następujących warunków drukowania.

- Jakość wydruku
- Efekt
- Dokładna wartość korekty posuwu

2016/1/01 00:00 G1 (720x1080 6Pass Uni) -Fine & Fog / PF Adjust: 0,00%

Test 3: Lista konfiguracji

Test 3:	Lista konfiguracji

Wykonywane jest drukowanie listy ustawień.

Użyj tego, aby sprawdzić zawartość aktualnego ustawienia i typ użytkownika.

Lista konfiguracji

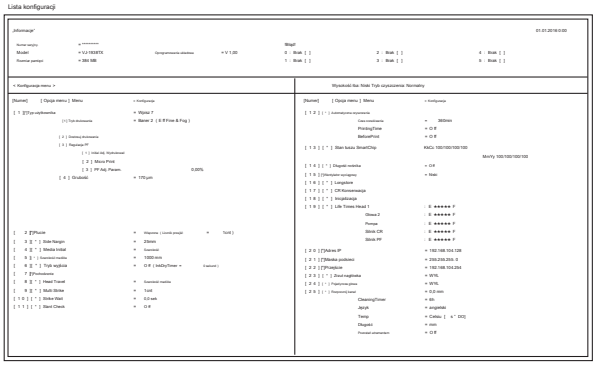

Lista typów użytkowników

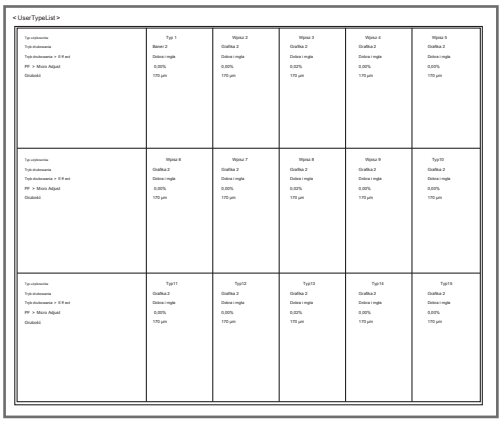

Test 4: Paleta

Test 5:	Paleta

W celu pokazania kolorów wykonywany jest wydruk palety.

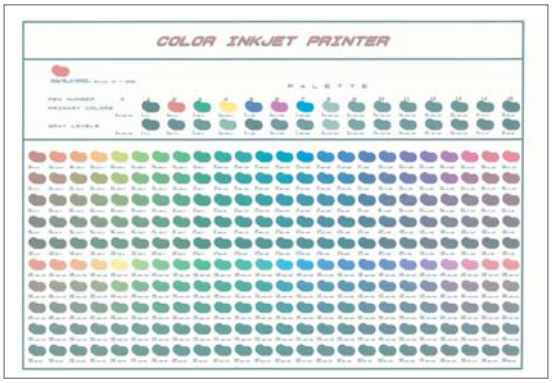

Uwaga

Gdy wybranym trybem drukowania typu użytkownika jest „Grafika 1” lub „Grafika 2”, menu Paleta nie jest wyświetlane.

「**> 1: Tryb drukowania 」 S. 68

Test 5: Regulacja głowicy

Test 5:	**HeadAdjust>**

W karetce tego produktu są zainstalowane 2 głowice drukujące.

W tym menu można wyrównać głowicę drukującą 1 i głowicę drukującą 2 w kolejności, aby zapobiec nieprawidłowemu wyrównaniu wydruków. Naciśnij klawisz [>], aby otworzyć podmenu.

Dopasuj głowice w następujących przypadkach

- Jeśli jakość obrazu nie poprawiła się po użyciu menu „Dostosuj druk”.
- Przy zmianie na cienki nośnik lub inny rodzaj nośnika, na którym krople atramentu nie rozprzestrzeniają się.

Po uruchomieniu tego menu pamiętaj o wykonaniu funkcji „Dostosuj wydruk”. Jeśli tego nie zrobisz, jakość obrazu podczas drukowania dwukierunkowego może spaść.

Podmenu

Head Adj. 1:	**Standard**

Dopasowanie jest wykonywane tylko dla trybu drukowania ustawionego przez bieżący typ użytkownika.

Regulację można przeprowadzić szybciej niż wybierając „Fine Pattern ALL” w „Custom”.

Wybierając tutaj „Standard”, należy użyć tych samych ustawień trybu drukowania dla RIP (Raster Image Processor), jak ustawienia trybu drukowania dla typu użytkownika.

Użyj tych samych ustawień rozdzielczości, przebiegu i kierunku drukowania w trybie drukowania RIP, jak w trybie drukowania dla typu użytkownika.

Head Adj. 2:	**Zwyczaj**

Można również ustawić inny tryb drukowania niż używany dla bieżącego typu użytkownika. Możesz drukować z optymalną jakością obrazu, nawet jeśli tryb druku RIP różni się od trybu drukowania używanego dla typu użytkownika.

Kiedy „HeadAdj. 2 Niestandardowe ”

Head Adj. 2:	**Zwyczaj**

Możesz wybrać metodę regulacji.

Wybierając „Fine Pattern X” (A do F), wybierz opcję odpowiadającą trybowi drukowania używanemu do drukowania.

Jeśli rozdzielczość, zaliczenie i kierunek drukowania zmodyfikowanego druku RIP różnią się od trybu drukowania dla typu użytkownika, wybierz drobny wzór odpowiedni dla protokołu RIP.

☞ 「Wzory dopasowania dla każdego trybu drukowania」 Str. 93

Podmenu

Adj. 1:	**Dobra Ptn. WSZYSTKO**

Dostosowuje wszystkie wzory.

Adj. 2:	**Drobny wzór A**
.	
.	
.	
Adj. 7:	**Drobny wzór F.**

Do drukowania wzoru dopasowania wybranego od A do F.

Wzory dopasowania dla każdego trybu drukowania

Tryb drukowania	Specyfikacje trybu drukowania	Wzór regulacji
Jakość 1	1440 x 1440, 16 przebiegów / 32 przebiegów, Uni	
Jakość 2	1440 x 1440, 16 przebiegów / 32 przebiegów, Bi 720	
Jakość 3	x 1440, 8 przebiegów / 16 przebiegów, Uni 720 x	b
Jakość 4	1440, 8 przebiegów / 16 przebiegów, Bi 720 x 1080, 6	
Grafika 1	przebiegów / 12 przejść, Uni 720 x 1080, 6 przejść /	
Grafika 2	12 przejść, Bi 720 x 720, 4 przejść / 8 przejść, Uni	
Baner 1	720 x 720, 4 przejść / 8 przejść, Bi 360 x 720, 2	
Baner 2	przejść / 4 przejść, Uni 360 x 720, 2 przejścia / 4	ZA
Baner 3	przejścia, Bi	
Baner 4		

Kroki

1. Wydrukuj wzór dopasowania Głowica i poszukaj miejsca we wzorze, które ma najmniej białych linii lub zachodzi na siebie zdjęcia.
   - Liczba wydrukowana pod wzorem bez błędów wyrównania to wartość dopasowania.
2. Wprowadź wartość regulacji.

Wzór regulacji głowy

- Naciśnij klawisz [Enter], aby wykonać drukowanie. W przypadku wzoru regulacji głowicy te same wzory zostaną wydrukowane po obu stronach i na środku nośnika.
- Sprawdź wyniki drukowania i wybierz numer, który wygląda na najbardziej wyrównany od 1 do 7.
- Nazwy schematów, takie jak „Wzór B: 4”, pojawiają się na wyświetlaczu. Użyj klawiszy [+] / [-], aby wprowadzić numer najlepiej dopasowanego wzoru i naciśnij klawisz [Enter].
- W przypadku poniższego rysunku wpisz „5”, aby na wyświetlaczu pojawiło się „Pattern B: 5”.
- Jeśli wybrałeś „Head Adj. 2: Custom ”i„ Fine Pattern ALL ”, wprowadź wartość regulacji od A do F.

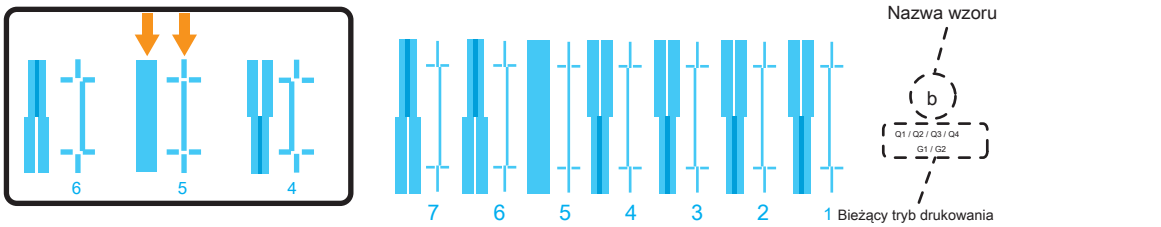

(Jeśli wykonałeś regulację z ustawieniami niestandardowymi, wysokość głowicy i informacje o drukowaniu również zostaną wydrukowane.)

Menu 3: Czyszczenie

Wykonaj czyszczenie głowicy.

Czas: **Krótki**	Zużywa mniej tuszu niż zwykłe czyszczenie.
Czas: **Normalna**	Przeprowadzaj test dysz przed i po drukowaniu i używaj w przypadku stwierdzenia zatkania dysz.
Czas: **Długie**	Zużywa więcej tuszu niż podczas zwykłego czyszczenia. Jeśli po normalnym czyszczeniu nadal występuje zatkanie dysz, przeprowadź długie czyszczenie.
Czas: **LittleCharge**	Chociaż można oczekiwać znacznie lepszych wyników czyszczenia niż czyszczenie długotrwałe, zużywa ono dużą ilość tuszu.
Czas: **Opłata początkowa**	Daje raczej lepszy efekt czyszczenia niż „LittleCharge”, ale również zużywa więcej atramentu.

Menu 4: Opcja menu

Możesz wybrać, czy mają być wyświetlane menu w „Menu 1: Ustawienia”. Wybierz, czy chcesz wyświetlić menu, naciskając klawisz [Enter].

[*] = pozycja zostanie wyświetlona

[] = pozycja nie zostanie wyświetlona

1: [*] Typ użytkownika	Wyświetla menu „Typ użytkownika”. Wartość początkowa to [*].
2: [*] Plucie	Wyświetla menu „Plucie”. Wartość początkowa to [*].
3: [*] Margines boczny	Wyświetla menu „Margines boczny”. Wartość początkowa to [*].
. . .	. . .
25: [*] Rozpocznij kanał	Wyświetla menu „Rozpocznij podawanie”. Wartość początkowa to [*].
26: ALL On	Jeśli naciśniesz klawisz [Enter], wszystkie pozycje w Opcjach menu zostaną oznaczone [*] (wyświetlone).
27: WSZYSTKO Off	Jeśli naciśniesz klawisz [Enter], wszystkie pozycje w Opcjach menu zostaną oznaczone [] (nie jest wyświetlane).

Menu 5: Wersja

Wersja:	**X.XX**

Wyświetla wersje oprogramowania sprzętowego.

Menu 6: tryb uśpienia

Tryb uśpienia 1: Ustaw zegar

Tryb uśpienia 1:	**Ustaw minutnik**

Służy do ustawiania odstępu czasu, w którym czyszczenie głowic będzie wykonywane w trybie uśpienia.

Wartości nastaw	
Timer czyszczenia: 6h	1/2/3/4/5 / <6> / 9/12/18/24 godziny <> wskazuje wartość początkową. Jeśli ustawisz interwał, wyświetlacz przejdzie do „SleepMode 2: Start”.

Tryb uśpienia 2: Start

Tryb uśpienia 2:	**Początek**

Aktywuj tryb uśpienia.

Ważne!

W trybie uśpienia, nawet jeśli upłynął określony czas, czyszczenie głowicy drukującej nie jest wykonywane w następujących okolicznościach.

- **Gdy pokrywa konserwacyjna jest otwarta**
- **Zbiornik na zużyty płyn jest pełny.**
- **We wkładzie jest mało atramentu (lub brak atramentu).**
- **Pojemnik z tuszem został wyjęty.**
- **Włożony pojemnik z tuszem nie jest oryginalnym pojemnikiem z tuszem itp.**

Jeśli jeden z powyższych warunków wystąpi podczas czyszczenia głowicy, czyszczenie zostanie zatrzymane. Gdy drukarka powróci do normalnego stanu, czyszczenie głowicy zostanie wznowione.

Menu 7: Wyświetlacz

Wyświetlacz 1: Język

Wyświetlacz 1:	Język

Do ustawiania języka, który będzie wyświetlany.

Wartości nastaw

Language : エイゴ	Wyświetlacze będą w języku angielskim. Jest to wstępnie ustawiona wartość.
Language : ニホンゴ	Wyświetlacze będą w języku japońskim.

Wyświetlacz 2: Temperatura

Wyświetlacz 2:	Temperatura

Do ustawiania jednostek temperatury, które będą wyświetlane.

Wartości nastaw

Temp : Celsjusz [° DO]	Wyświetla temperaturę w stopniach Celsjusza. Jest to wstępnie ustawiona wartość.
Temp : Fahrenheit [° FA]	Wyświetla temperaturę w stopniach Fahrenheita.

Wyświetlacz 3: długość

Wyświetlacz 3:	Długość

Do ustawiania jednostek długości, które będą wyświetlane.

Wartości nastaw

Długość: mm	Wyświetla długość w milimetrach (mm). Jest to wstępnie ustawiona wartość.
Długość: cal	Wyświetla długość w calach (calach).

Ekran 4: Pozostały atrament

Wyświetlacz 4:	**Pozostań atramentem**

Do ustawiania, czy wyświetlać wskaźnik poziomu atramentu.

Wartości nastaw

Pozostań atramentem :	**Na**	Zostaną wyświetlone ikony pozostałego atramentu.
Pozostań atramentem :	**O ff**	Ikony pozostałego atramentu nie będą wyświetlane. Jest to wstępnie ustawiona wartość.

Ikona wyświetla się na panelu operacyjnym

Jeśli włączysz opcję „Remain Ink”, wskaźnik atramentu i wkładu pojawi się na wyświetlaczu w następujących przypadkach.

- Gdy nie jest wyświetlane żadne menu
- W przypadku błędu atramentu lub wkładu

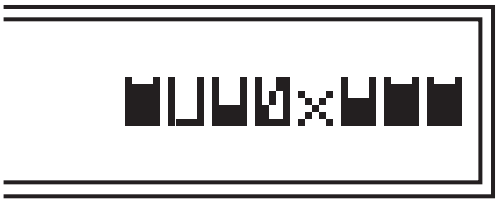

- Na wyświetlaczu pokazanym po lewej stronie, poziom atramentu w pojemniku z tuszem w gnieździe 2 jest niski, w pojemniku z tuszem w gnieździe 4 skończył się tusz i żaden pojemnik z tuszem nie został włożony do gniazda 5.
- Znaczenie ikon przedstawiono poniżej.

	Pozostała ilość atramentu: Więcej niż 80%, mniej niż 100%		Pozostała ilość atramentu: Mniej niż 20%
	Pozostała ilość atramentu: Więcej niż 60%, mniej niż 80%		Mało tuszu
	Pozostała ilość atramentu: Więcej niż 40%, mniej niż 60%		Koniec tuszu
	Pozostała ilość atramentu: Więcej niż 20%, mniej niż 40%		Bez kasety

Menu 8: Stan pracy

Status pracy :	Zakończony

Wyświetla się, jeśli drukowanie jest zakończone.

- Po zakończeniu drukowania: [Ukończono]
- Gdy drukowanie jest anulowane: [Anulowano]

ToDoLength:	XXX.Xm

Zostanie wyświetlona całkowita długość danych drukowania (kierunek podawania nośnika).

Gotowe :	XXX.Xm

Zostanie wyświetlona wydrukowana długość.

Pozostawać :	XXX.Xm

Zostanie wyświetlona pozostała długość danych do druku.

Uwaga

- Wartości wyświetlane w tej funkcji są tylko wartościami standardowymi i nie gwarantują dokładności.
- Jeśli dane drukowania nie zawierają danych dotyczących długości, wszystkie informacje będą wyświetlane jako „0".
- Ta funkcja służy do sprawdzania informacji o danych drukowania po zakończeniu operacji drukowania. Aby uzyskać szczegółowe informacje na temat danych podczas drukowania, zapoznaj się z

「Menu 3: Stan pracy」 S. 60 .

Rozdział 3 Konserwacja

Konserwacja 102

Sprawdzanie atramentu i wymiana wkładu atramentowego 103

Sprawdzanie poziomu atramentu 103
Kiedy nadejdzie czas wymiany pojemnika z tuszem 104 Wymiana tuszu 104

Opróżnianie zbiornika zużytego płynu 107

Opróżnianie zbiornika zużytego płynu 107

Czyszczenie każdej części 109

Czyszczenie głowicy 109 Czyszczenie wycieraczki 111
Czyszczenie obwodu głowicy drukującej 114 Czyszczenie wnętrza 116
Konserwacja rynny atramentowej 117
Czyszczenie systemu pobierania 123

Wymiana części eksploatacyjnych 124

Wymiana materiału absorpcyjnego do komory spłukiwania 124 Wymiana filtra rynny atramentowej 127

Przenoszenie lub transportowanie drukarki 129

Przenoszenie drukarki 129 Transportowanie drukarki 130 Przechowywanie długoterminowe 131
Przeprowadzanie ładowania wstępnego po czyszczeniu głowicy 134

Konserwacja

Aby zachować wydajność tego produktu, należy samodzielnie przeprowadzać konserwację. Rodzaje konserwacji przedstawiono poniżej.

Przed i po codziennej pracy W zależności od warunków użytkowania	「Sprawdzenie i czyszczenie dysz」 S. 50 「Czyszczenie głowicy」 Str. 109 「Wymiana tuszu」 S. 104 「Opróżnianie zbiornika na zużyty płyn」 S. 107 「Wymiana materiału absorpcyjnego do spłuczki」 Str. 124
Co tydzień	「Czyszczenie wycieraczki czyszczącej」 Str. 111 「Czyszczenie obwodu głowicy drukującej」 S. 114
Miesięczny	「Czyszczenie wnętrza」 S. 116
Raz w tygodniu, jeśli filtr rynny atramentu wygląda na zabrudzony zużytym atramentem	「Utrzymanie rynny na atrament」 S. 117
Kiedy nie jest używany przez tydzień lub dłużej Kiedy	「Czyszczenie głowicy」 Str. 109 (Raz w tygodniu)
nie jest używany przez długi czas	「Długotrwałe przechowywanie」 Str. 131

Ważne!

Ponieważ serwisant musi zająć się następującymi przypadkami, prosimy o kontakt z lokalnym dealerem MUTOH.

- **Błąd wymagający ponownego uruchomienia występuje wielokrotnie.**
- **Wyświetlany jest komunikat informujący o żywotności głowicy drukującej i różnych silników.**

「Komunikaty i komunikaty o błędach」 Str. 138

Sprawdzanie tuszu i wymiana pojemnika z tuszem

Sprawdzanie poziomu atramentu

[1]

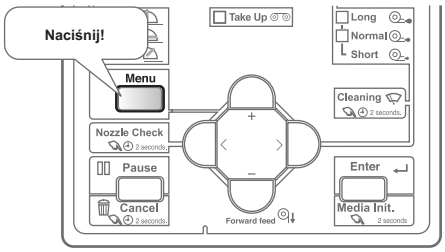

Naciśnij klawisz [Menu].

[2]

Menu 1:	**Konfiguracja>**

Naciśnij klawisz [>].

[3]

Zestaw13:	**InkStatus**

Naciśnij kilkakrotnie klawisz [-], aby wywołać wyświetlacz po lewej stronie. Naciśnij klawisz [Enter].

[4]

1234: 100/90/80/70

5678: 100/90/80/70

Naciśnij klawisz [-], aby zmienić wyświetlacz.

- Poziom atramentu jest wyświetlany od 0% do 100%.

- Ustawienie 4 kolorów

1	K1 (czarny)	2	K2 (czarny)	3	C1 (cyjan)	4	C2 (cyjan)
5	M1 (purpurowy)	6	M2 (purpurowy)	7	Y1 (żółty)	8	Y2 (żółty)

- Ustawienie 7 kolorów

1	M (purpurowy)	2	Gr (zielony)	3	C (cyjan)	4	Lub (pomarańczowy)
5	Y (żółty)	6	K1 (czarny)	7	K2 (czarny)	8	Bl (niebieski)

Kiedy nadejdzie czas wymiany wkładu atramentowego

Gdy poziom atramentu jest niski, dioda LED błędu na panelu operacyjnym miga i rozlega się sygnał dźwiękowy.

Kroki

[1]

[4] Mało tuszu

Mało tuszu

Naciśnij klawisz [Enter].

- Brzęczyk wyłącza się.
- Na rysunku po lewej stronie tusz pojemnika z tuszem gniazda 4 jest bliski wymiany.

[2] Przygotuj nowy tusz.

Wymiana tuszu

Kiedy poziom atramentu jest niski, dioda LED błędu na panelu operacyjnym miga i rozlega się sygnał dźwiękowy. Ponadto na panelu operacyjnym wyświetlany jest komunikat [Koniec tuszu]. Niezwłocznie wymień atrament.

Jeśli atrament nie zostanie wymieniony w określonym czasie po wyświetleniu komunikatu [Ink End] na panelu operacyjnym, drukowanie tymczasowo zostaje zatrzymane. W takim przypadku wymień atrament na nowy, aby wznowić drukowanie.

Ważne!

- **Nie wymieniać pojemnika z tuszem, gdy zasilanie tego produktu jest WYŁĄCZONE. Nie można poprawnie wykryć poziomu atramentu.**
- **Jeśli wkład atramentowy zostanie przeniesiony z miejsca zimnego do ciepłego, pozostaw go na co najmniej 3 godziny.**
- **Jeśli nie masz zamiennego tuszu, nie wyjmuj pustego pojemnika z tuszem ani adaptera pojemnika z tuszem o dużej pojemności z drukarki. Pozostawienie ich usuniętych może spowodować zatkanie głowicy drukującej.**

1. Wyjmowanie adaptera pojemnika z atramentem o dużej pojemności

Uwaga

Adapter do pojemnika z atramentem o dużej pojemności jest sprzedawany oddzielnie.

[1]

[68] Koniec tuszu

Koniec tuszu

Naciśnij klawisz [Enter].

- Brzęczyk wyłącza się.
- Na rysunku po lewej stronie pojemniki z tuszem w szczelinie 6 i 8 należy wymienić.

[2]

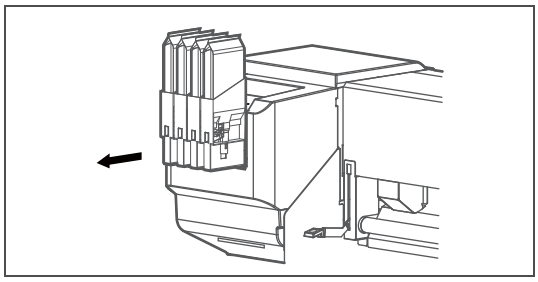

Wyjmij adapter pojemnika z atramentem o dużej pojemności, który ma zostać wymieniony.

[3]

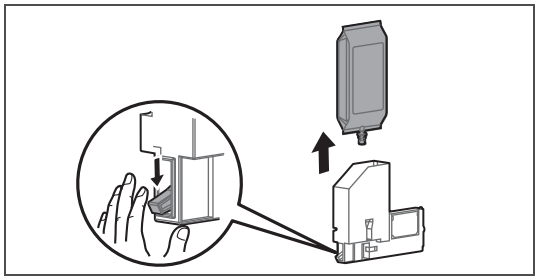

Opuść dźwignię blokady na adapterze pojemnika z atramentem o dużej pojemności i wyjmij pusty pojemnik z tuszem.

[4]

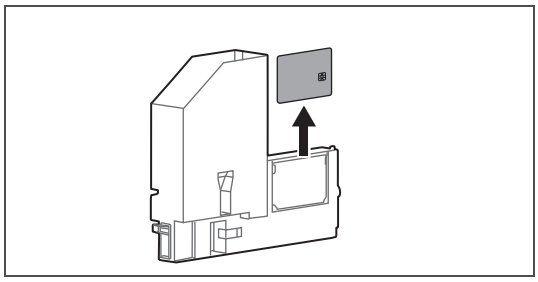

Wyjmij inteligentną kartę chipową z adaptera pojemnika z atramentem o dużej pojemności.

2. Instalowanie pojemnika z tuszem i inteligentnej karty chipowej

[1]

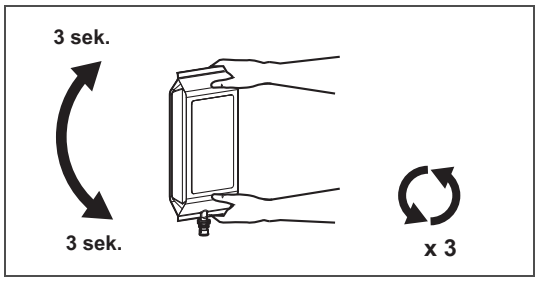

Otwórz nowy pojemnik z tuszem i potrząśnij nim zgodnie z instrukcją poniżej.

- Przekręć korek tuszu do góry i odczekaj 3 sekundy.
- Następnie obróć korek tuszu w dół i odczekaj 3 sekundy.
- Powtórz to 3 razy.

[2]

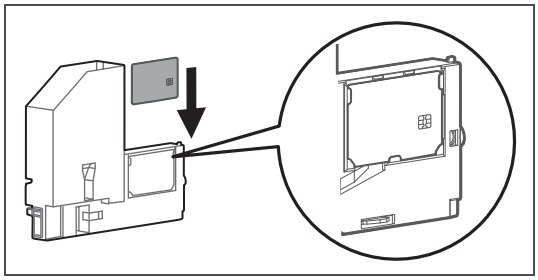

Wsuń inteligentną kartę chipową do wypustki na adapterze pojemnika z atramentem o dużej pojemności, aby ją zainstalować.

[3]

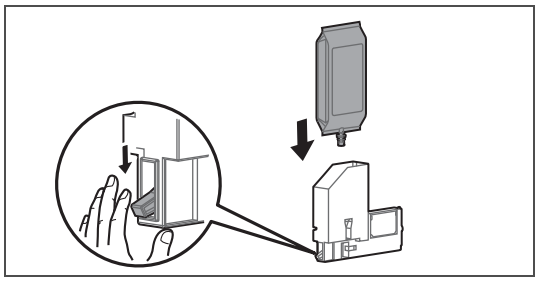

Opuść dźwignię blokady na adapterze pojemnika z tuszem o dużej pojemności i włóż pojemnik z tuszem.

- Wsuń do końca.

[4]

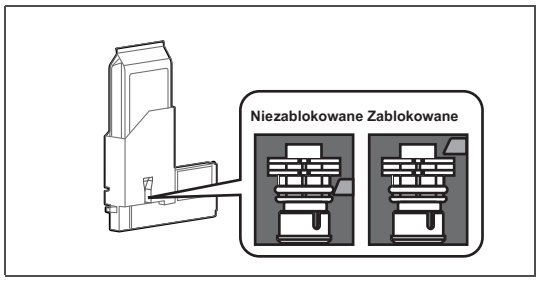

Sprawdź, czy pojemnik z tuszem jest włożony do końca i zablokowany.

[5]

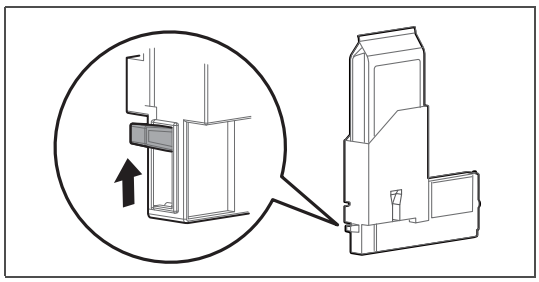

Upewnij się, że dźwignia blokady na adapterze pojemnika z atramentem o dużej pojemności znajduje się w pierwotnym położeniu.

3. Instalowanie adaptera do pojemników z atramentem o dużej pojemności

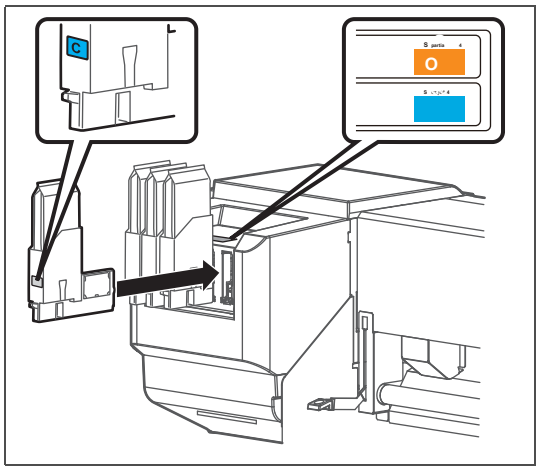

Włóż adapter pojemnika z atramentem o dużej pojemności.

- Dopasuj kolory etykiety na drukarce i etykiety na adapterze pojemnika z atramentem o dużej pojemności.
- Mocno wsuń go do końca.

Uwaga

Umieść zużyty pojemnik z tuszem w plastikowej torbie lub podobnym opakowaniu i zutylizuj go zgodnie z lokalnymi przepisami i instrukcjami miejskimi.

Opróżnianie zbiornika na zużyty płyn

Opróżnianie zbiornika na zużyty płyn

W następujących przypadkach należy przenieść zużyty tusz ze zbiornika na zużyty płyn do pojemnika, aby go usunąć.

- Gdy zbiornik zużytego płynu jest pełny w ponad połowie.
- Gdy na panelu operacyjnym wyświetlany jest komunikat „Full WasteInkTank”.

Displaymessages

Pełny WasteInkTank	Zbiornik na zużyty płyn jest pełny. Natychmiast opróżnij zbiornik na zużyty płyn. • Drukowanie lub inna operacja zostanie zatrzymana. Zostanie wznowiony po wykonaniu „ResetWasteInk” poniżej.

1. Przenieś zużyty atrament

[1] Przygotuj pojemnik na zużyty tusz, taki jak zbiornik na zużyty płyn (sprzedawany oddzielnie).

Ważne!

Pojemność zbiornika na zużyty płyn wynosi 2000 ml. Pamiętaj, aby przygotować pojemnik o wystarczającej pojemności podczas wyrzucania zużytego tuszu.

[2] Przykryj podłogę pod zbiornikiem na zużyty płyn, używając niepotrzebnego papieru lub podobnego.

[3]

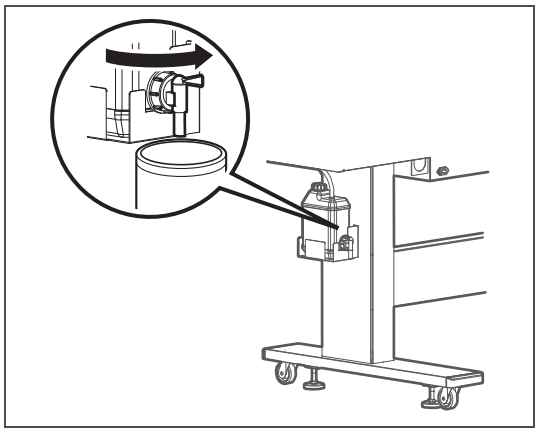

Otwórz zawór zużytego płynu i przenieś go do pojemnika.

[4]

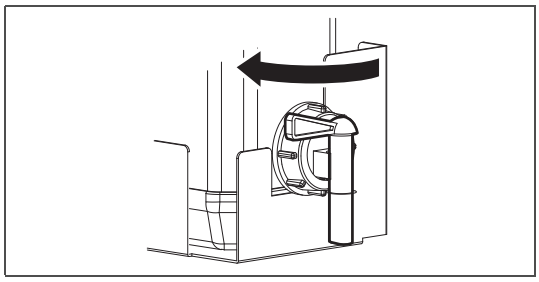

Po wlaniu zużytego płynu do pustego pojemnika należy dokładnie zamknąć zawór odpływu.

[5] Wytrzeć otwór zaworu zużytego płynu szmatką itp.

[6] Usunąć zużyty płyn jako odpad przemysłowy.

OSTRZEŻENIE

Jesteś zobowiązany do utylizacji zużytych płynów z drukarki zgodnie z ustawą o utylizacji odpadów i oczyszczalniach publicznych oraz lokalnymi rozporządzeniami. Przekaż utylizację firmie zajmującej się utylizacją odpadów przemysłowych.

Czyszczenie każdej części

Aby produkt był zawsze w jak najlepszym stanie, należy go okresowo czyścić.

Czyszczenie głowicy

W przypadku stwierdzenia zatkania dyszy podczas sprawdzania dysz, przeprowadź czyszczenie głowicy. Czyszczenie głowicy zużywa atrament.

W tym produkcie istnieje kilka trybów czyszczenia. Używaj ich odpowiednio, w zależności od warunków użytkowania.

Krótkie czyszczenie	Zużywa mniej tuszu niż zwykłe czyszczenie.
Normalne czyszczenie	Przeprowadzaj test dysz przed i po drukowaniu i używaj w przypadku stwierdzenia zatkania dysz.
Długie czyszczenie	Zużywa więcej tuszu niż zwykłe czyszczenie. Jeśli po normalnym czyszczeniu nadal występuje zatkanie dyszy, przeprowadź długie czyszczenie.
Mała opłata	Chociaż można oczekiwać znacznie lepszych wyników czyszczenia niż czyszczenie długotrwałe, zużywa ono dużą ilość tuszu. * Tego trybu nie można wybrać przyciskiem „Czyszczenie”. Wybierz go z podmenu Czyszczenie w menu ustawień panelu. 「Menu 3: Czyszczenie」 Str. 94
Opłata początkowa	Daje raczej lepszy efekt czyszczenia niż „LittleCharge”, ale również zużywa więcej atramentu. * Tego trybu nie można wybrać przyciskiem „Czyszczenie”. Wybierz go z podmenu Czyszczenie w menu ustawień panelu. 「Menu 3: Czyszczenie」 Str. 94

Kroki do czyszczenia głowicy

[1]

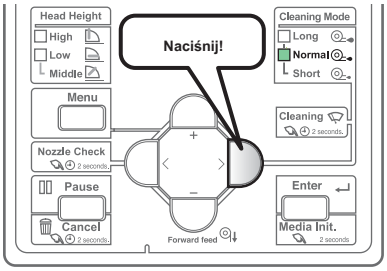

Użyj przycisku [Czyszczenie], aby wybrać tryb czyszczenia.

- Wskaźniki „trybu czyszczenia” będą się zmieniać po każdym naciśnięciu przycisku.

Uwaga

- Alternatywnie można to zrobić za pomocą sterownika drukarki lub panelu zdalnego VSM.

- Wskaźniki „Cleaning Mode” zmienią się, jak pokazano poniżej.

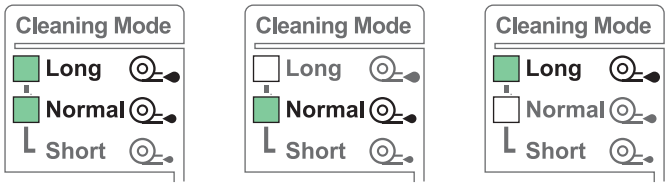

Krótkie czyszczenie | Normalne czyszczenie | Długie czyszczenie

[2]

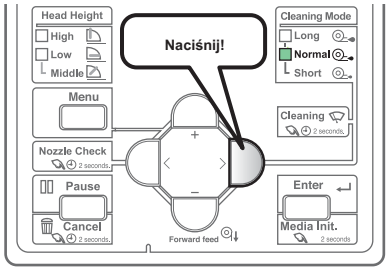

Przytrzymaj klawisz [Czyszczenie] długo, przez 2 sekundy lub dłużej.

- Rozpocznie się czyszczenie.

[3] Przeprowadź kontrolę dysz.

- Jeśli zatkanie dyszy nadal się utrzymuje, powtórz czyszczenie i test dysz.

「Kroki do czyszczenia głowicy」 Str. 109

Uwaga

- Jeśli zatkanie dyszy utrzymuje się nawet po kilkukrotnym powtórzeniu normalnego czyszczenia, należy przeprowadzić długie czyszczenie.
- Jeśli zatkanie dyszy utrzymuje się nawet po kilkukrotnym powtórzeniu długiego czyszczenia, przeprowadź 「Czyszczenie wycieraczki czyszczącej」 Str. 111 lub 「Czyszczenie obwodu głowicy drukującej」 S. 114.
- Jeśli zatkanie dyszy nadal nie zostało usunięte, przeprowadź „LittleCharge” za pośrednictwem podmenu Czyszczenie w menu ustawień panelu.

Czyszczenie wycieraczki czyszczącej

Okres czyszczenia:

- Co tydzień
- Gdy po zakończeniu czyszczenia głowicy pozostaje rozmazanie wydruku i brak punktów.

Przygotowanie:

- Sztyft do czyszczenia

Ważne!

Podczas czyszczenia należy zwrócić uwagę na następujące kwestie.

- **Jeśli trudno jest usunąć plamę, wykonaj „krótkie” czyszczenie głowicy, a następnie wyczyść ponownie.**
- **Używaj patyczka czyszczącego w stanie suchym. Jeśli zostanie zwilżony wodą lub roztworem, może spowodować uszkodzenie głowicy drukującej.**
- **Nie dotykaj końcówki patyczka czyszczącego palcami. Przyklejanie się sebum może spowodować uszkodzenie głowicy drukującej.**
- **Nie używaj ponownie patyczka czyszczącego. Kurz może przylgnąć, powodując uszkodzenie głowicy drukującej.**
- **Standardowy czas czyszczenia powinien wynosić 5 minut. Jeśli potrwa to dłużej, sztyft może wyschnąć, powodując uszkodzenie głowicy drukującej.**

1. Przełączanie drukarki w tryb konserwacji CR

[1]

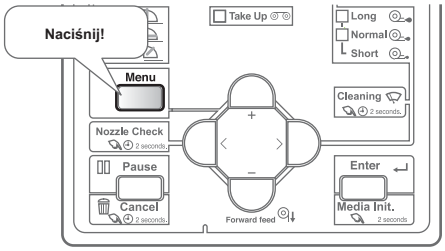

Naciśnij klawisz [Menu].

[2]

Menu 1:	**Konfiguracja>**

Naciśnij klawisz [>].

[3]

Zestaw17:	**CRMaintenance**

Naciśnij kilkakrotnie klawisz [-], aby wywołać wyświetlacz po lewej stronie. Naciśnij klawisz [Enter].

[4]

CRMaint. :	**Początek**

Naciśnij klawisz [Enter].

- Karetka przesunie się na lewą stronę drukarki.
- Wycieraczka przesunie się do góry.

CRMaint. :	**Koniec**

Pojawi się komunikat po lewej stronie.

- Zacznij sprzątać.

Uwaga

Jeśli naciśniesz klawisz [-], gdy [CR Maint. : End], pompa jest aktywna, zasysając atrament z korka.

[1]

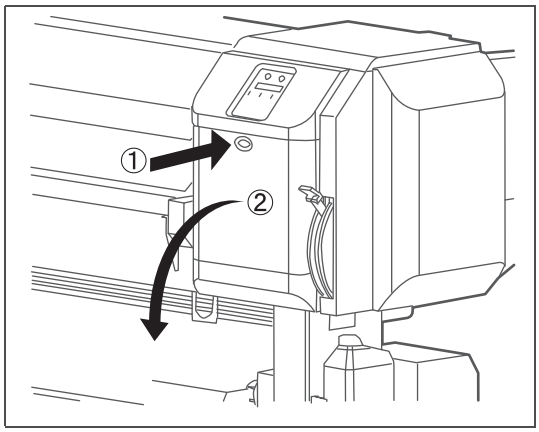

Otwórz pokrywę konserwacyjną po prawej stronie.

[2]

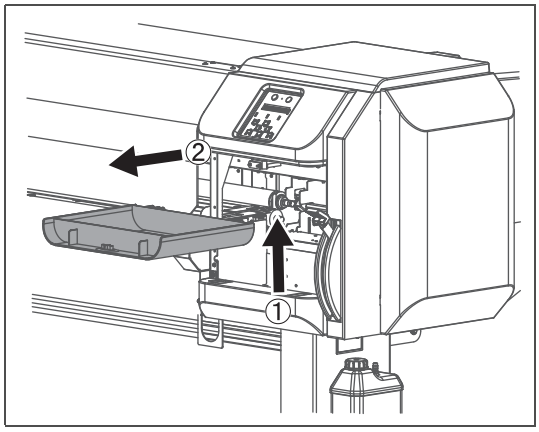

Zdejmij pokrywę konserwacyjną.

[3]

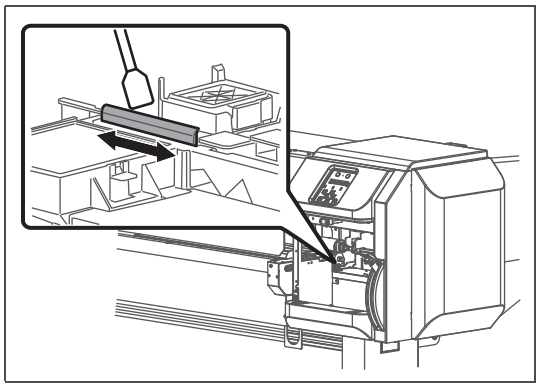

Przetrzyj wycieraczkę patyczkiem czyszczącym.

- Wytrzyj lewą powierzchnię boczną wycieraczki do przodu i do tyłu.

Ważne!

Jeśli trudno jest usunąć plamę, przeprowadź „krótkie" czyszczenie głowicy, a następnie wyczyść ponownie.

[4]

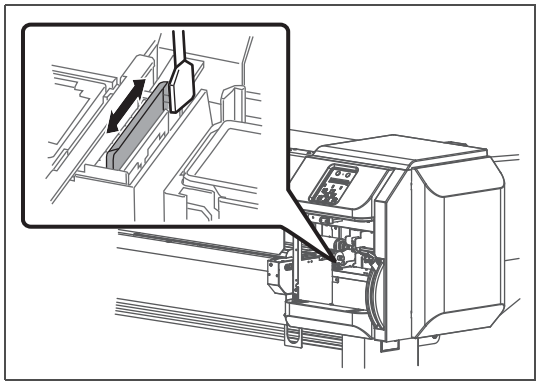

Wytrzyj prawą powierzchnię boczną wycieraczki czyszczącej, poruszając się w przód iw tył.

[5]

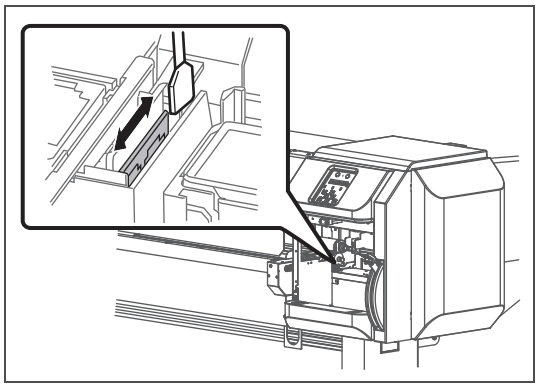

Wytrzyj prawą boczną powierzchnię podstawy wycieraczki, poruszając się do przodu i do tyłu.

[6]

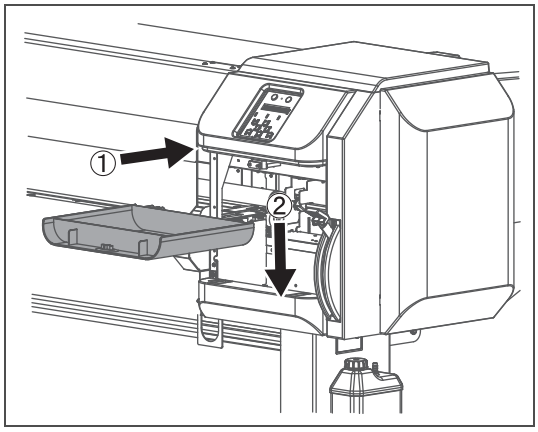

Załóż osłonę konserwacyjną.

[7]

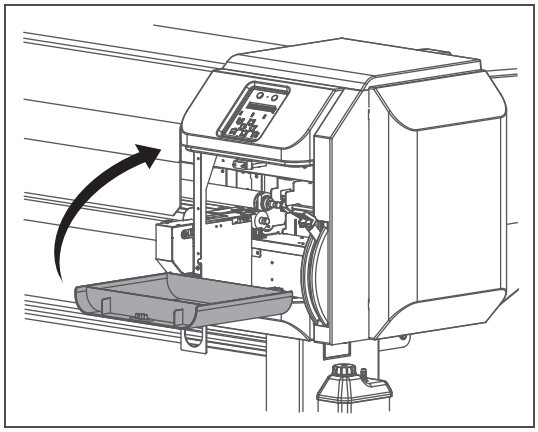

Zamknij pokrywę konserwacyjną.

[8]

CRMaint. :	**Koniec**

Naciśnij klawisz [Enter].

CRMaint. :	**Początek**

Pojawi się komunikat po lewej stronie.

- To kończy procedurę.

Czyszczenie obwodu głowicy drukującej

Okres czyszczenia:

- Co tydzień
- Gdy po zakończeniu czyszczenia głowicy pozostaje rozmazanie wydruku i brak punktów.

Przygotowanie:

- Sztyft do czyszczenia

Ważne!

Podczas czyszczenia należy zwrócić uwagę na następujące kwestie.

- **Używaj patyczka czyszczącego w stanie suchym. Jeśli zostanie zwilżony wodą lub roztworem, może spowodować uszkodzenie głowicy drukującej.**
- **Nie dotykaj końcówki patyczka czyszczącego palcami. Przyklejanie się sebum może spowodować uszkodzenie głowicy drukującej.**
- **Nie używaj ponownie patyczka czyszczącego. Kurz może przylgnąć, powodując uszkodzenie głowicy drukującej.**
- **Standardowy czas czyszczenia powinien wynosić 5 minut. Jeśli potrwa to dłużej, sztyft może wyschnąć, powodując uszkodzenie głowicy drukującej.**

Kroki

[1] Przełącz drukarkę w tryb konserwacji CR.

「Umieszczanie drukarki w trybie konserwacji CR」 Str. 111 pod 「Czyszczenie wycieraczki」

[2]

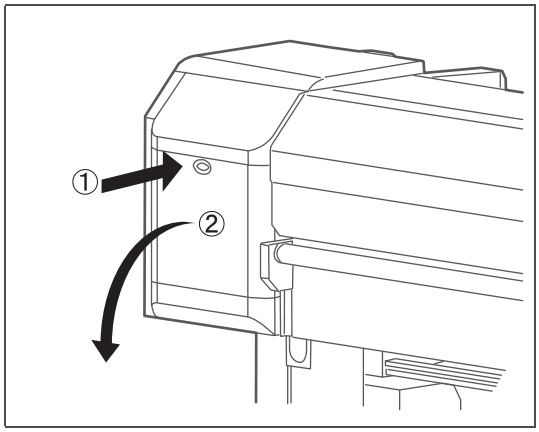

Otwórz pokrywę konserwacyjną po lewej stronie.

[3]

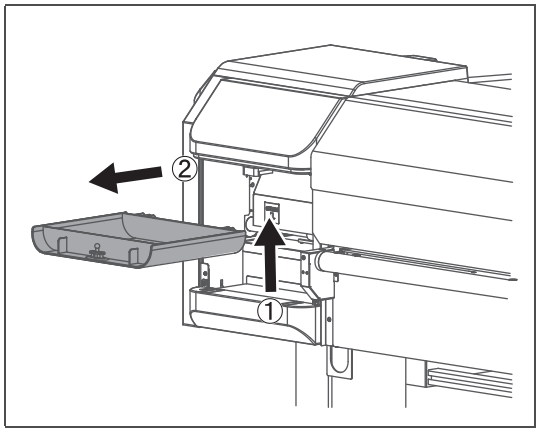

Zdejmij pokrywę konserwacyjną.

[4]

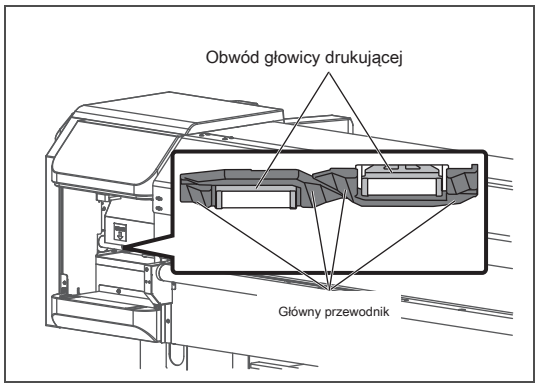

Spójrz na dolną część karetki i sprawdź, czy przylgnął kurz i grudki atramentu.

- Obwód głowicy drukującej (srebrna metalowa część)
- Część prowadząca głowicy drukującej (czarna część z tworzywa

[5]

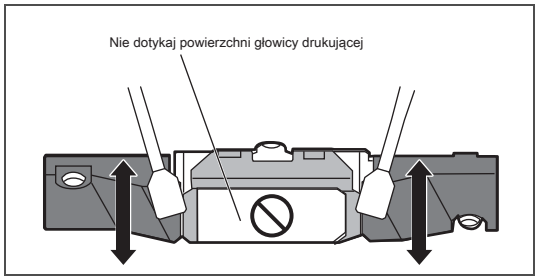

Jeśli przylgną kurz lub grudki atramentu, wyczyść je patyczkiem czyszczącym.

Ważne!

Nie dotykaj powierzchni głowicy drukowej palcami ani sztyftem czyszczącym. Może to spowodować uszkodzenie głowicy drukującej.

[6]

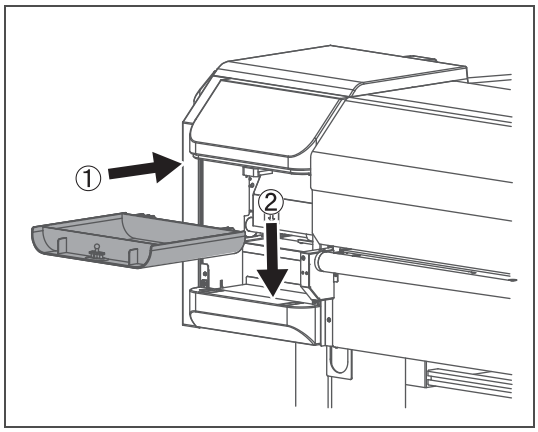

Załóż osłonę konserwacyjną.

[7]

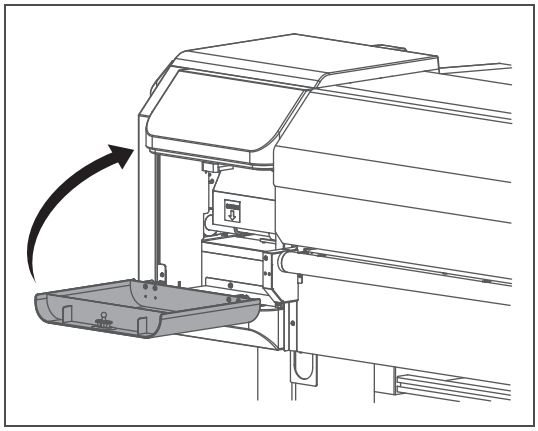

Zamknij pokrywę konserwacyjną.

[8]

CRMaint. :	**Koniec**

Naciśnij klawisz [Enter].

CRMaint. :	**Początek**

Pojawi się komunikat po lewej stronie.

- To kończy procedurę.

Czyszczenie wnętrza

Okres czyszczenia:

- Co miesiąc
- Gdy widoczne są plamy z kurzu lub atramentu

Przygotowanie:

- Miękka ściereczka

UWAGA

Przed czyszczeniem wnętrza drukarki odłącz kabel zasilający przy wyłączonym zasilaniu.

Kroki

[1] Usuń nośnik.

[2] Upewnij się, że zasilanie drukarki i systemu odbierającego jest wyłączone.

[3]

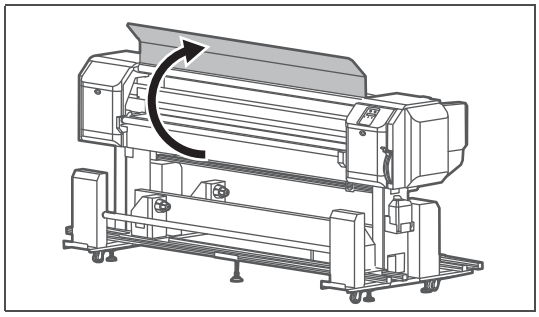

Otwórz przednią pokrywę.

[4]

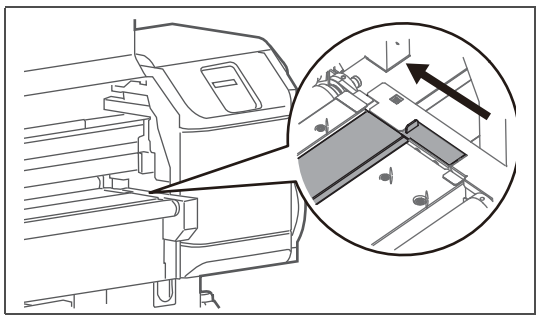

Zamknij osłonę rynny.

[5]

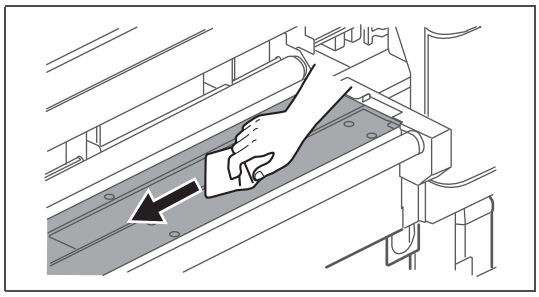

Użyj mokrej, mocno wykręconej miękkiej szmatki, aby wyczyścić pokrywę rynny i prowadnicę papieru.

Ważne!

Nie zdmuchuj pyłów z wnętrza produktu za pomocą odpylacza. Kurz może przyczepiać się do ruchomych części, powodując nietypowy dźwięk lub nieprawidłowe działanie.

[6]

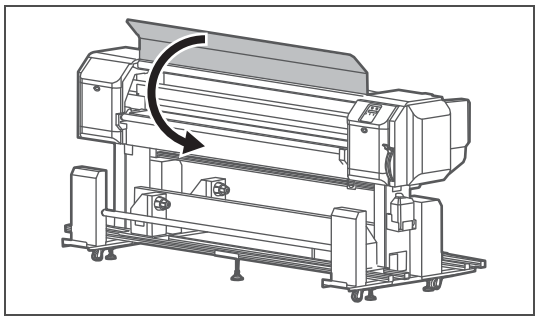

Zamknij przednią pokrywę.

Utrzymanie rynny na atrament

Regularnie sprawdzaj i czyść rynnę atramentową.

OSTRZEŻENIE

Podczas czyszczenia rynny należy wyłączyć zasilanie i wyjąć wtyczkę z gniazdka.

Czyszczenie filtra rynny atramentu

Przed czyszczeniem filtra rynny atramentu:

- Przygotuj pojemnik na zużyty płyn
- Podłączyć rurkę odpływową cieczy do pojemnika.

Okres czyszczenia:

- Raz w tygodniu, jeśli filtr rynny atramentu wygląda na zabrudzony zużytym atramentem (zależy to od częstotliwości korzystania z drukarki. Regularnie sprawdzaj rynny atramentowe).

Przygotowanie:

- Plastikowe rękawiczki (dostępne w handlu)
- Butelka do czyszczenia wody (dostępna w handlu)
- Pojemnik na zużyty płyn (dostępny w handlu)

Ważne!

- **Nie wlewaj więcej niż 1,5 litra wody do rynny. W przeciwnym razie woda może się przelać.**
- **Pojemnik na zużyty płyn powinien być dostatecznie duży, aby wlać ściek z rynny.**

[1] Wyładuj media.

[2] Pamiętaj, aby odłączyć kabel zasilający drukarki i system podnoszenia z gniazdka.

[3] Załóż plastikowe rękawiczki.

[4]

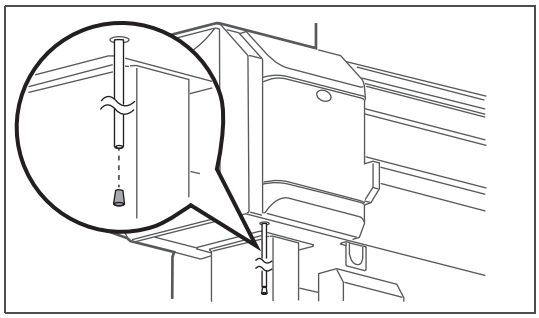

Wyciągnij zatyczkę z rury odpływowej z rynny.

- Rurka odpływu cieczy znajduje się w dolnej lewej części drukarki.

[5]

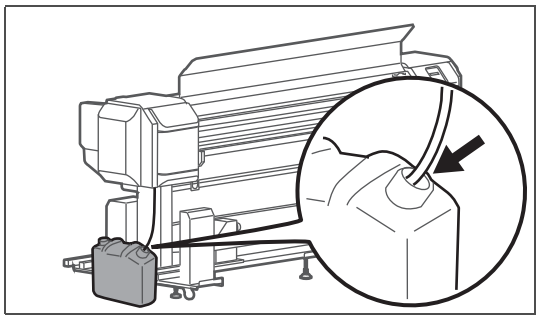

Podłączyć rurkę zużytej cieczy do pojemnika na zużytą ciecz.

[6]

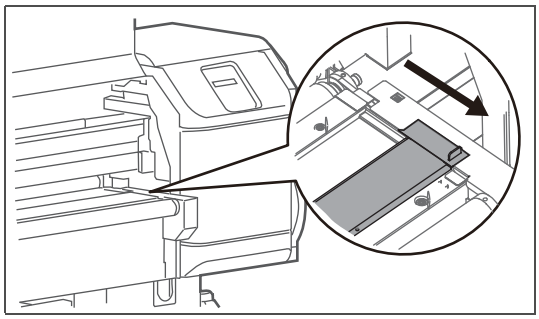

Otwórz pokrywę rynny na atrament.

[7]

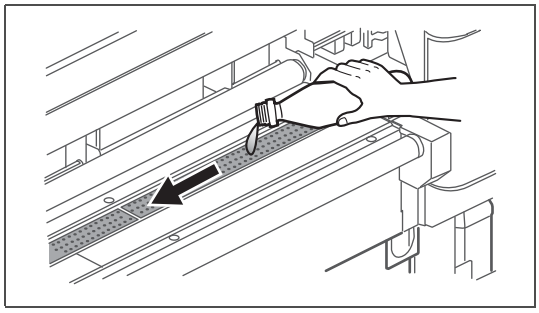

- Wlej trochę wody do butelki.
- Wlej wodę do filtra rynny atramentu, aby zmyć atrament.

OSTRZEŻENIE

Jeśli do drukarki dostały się obce substancje lub płyny, takie jak woda, nie należy używać drukarki w obecnej postaci. Może to doprowadzić do porażenia prądem lub pożaru.

Skontaktuj się z obsługą klienta.

[8] Gdy zużyta ciecz przestanie spływać, włożyć korek do rury odpływowej cieczy.

[9] Zamknij pokrywę rynny na atrament.

[10] Usunąć zużyty płyn jako odpad przemysłowy.

Okres czyszczenia:

- Po zakończeniu czyszczenia filtr rynny atramentu jest czyszczony (zależy to od częstotliwości używania drukarki. Regularnie sprawdzaj rynny atramentowe)

Przygotowanie:

- Plastikowe rękawiczki (dostępne w handlu)
- Miękka ściereczka (dostępna w sprzedaży)
- Odpadowy arkusz papieru (przez który tusz nie może przedostać się).

[1] Pamiętaj, aby odłączyć kabel zasilający drukarki i system podnoszenia z gniazdka.

[2] Załóż plastikowe rękawiczki.

[3]

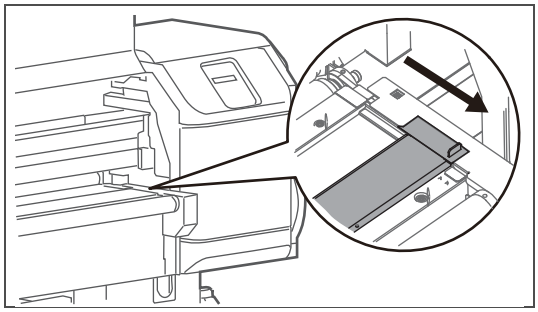

Otwórz pokrywę rynny na atrament

[4] Połóż zmarnowany arkusz papieru na pokrywie rynny z atramentem, prowadnicy nośnika i przednim wałku.

Ważne!

- **W mgnieniu oka kapie z filtra rynny atramentu.**
- **Zalecamy ułożenie makulatury na podłodze.**

[5]

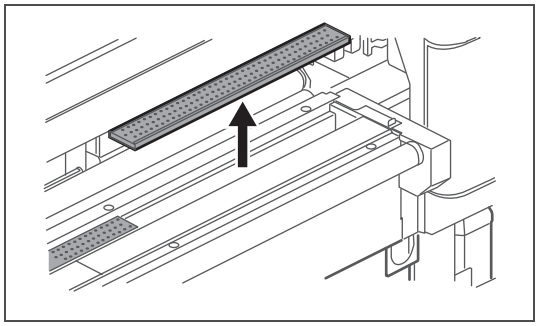

Wyjmij filtr rynny atramentu i jego ramkę (x 4).

[6]

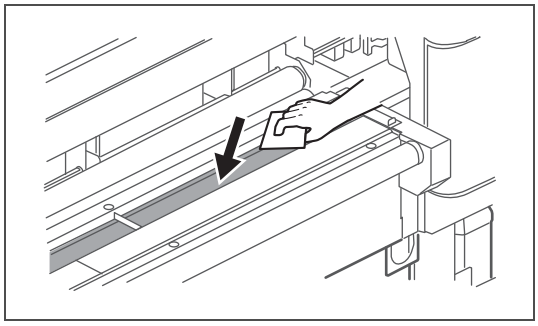

- Wytrzyj wnętrze rynny miękką szmatką zwilżoną wodą.
- Jeśli rynna na atrament jest bardzo zabrudzona, zapoznaj się z poniższą sekcją i umyj ją wodą.

☞ 「Mycie rynny wodą」 S. 120

Uwaga

Ściereczka, której użyłeś do wycierania tuszu i poplamiony tuszem papier to odpady przemysłowe. Zutylizuj je w odpowiedni sposób.

[7]

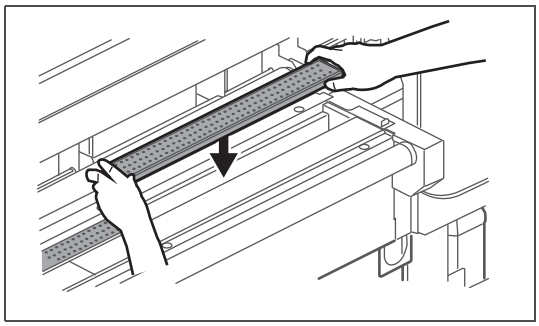

Umieść filtr rynny atramentu na swoim miejscu.

- Mocno włóż ramkę filtra rynny na atrament do rynny.

Ważne!

Jeśli rama filtra rynny atramentu nie jest na swoim miejscu, może dojść do uderzenia głowicy drukującej lub jej uszkodzenia.

[8] Zamknij pokrywę rynny na atrament.

- Jeśli nie możesz prawidłowo zamknąć pokrywy, sprawdź zamocowanie filtra rynny tuszu.

[9] Zamknij przednią pokrywę.

[10] Usunąć zużyty płyn jako odpad przemysłowy.

Mycie rynny wodą

Wnętrze rynny umyć wodą, użyć pojemnika na zużyty płyn i podłączyć go do wystającej z rynny rury odpływowej.

Przygotowanie:

- Plastikowe rękawiczki (dostępne w handlu)
- Butelka do czyszczenia wody (dostępna w handlu)
- Pojemnik na zużyty płyn (dostępny w handlu)

Ważne!

- **Nie wlewaj więcej niż 1,5 litra wody do rynny. W przeciwnym razie woda może się przelać.**
- **Pojemnik na zużyty płyn powinien być dostatecznie duży, aby wlać ściek z rynny.**

[1] Pamiętaj, aby odłączyć kabel zasilający drukarki i system podnoszenia z gniazdka.

[2] Załóż plastikowe rękawiczki.

[3]

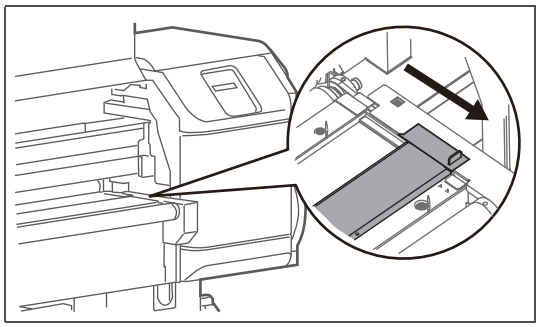

Otwórz pokrywę rynny na atrament.

[4]

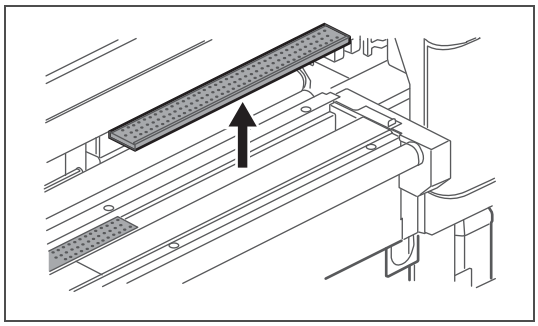

Wyjmij filtr rynny atramentu i jego ramkę (x 4).

[5]

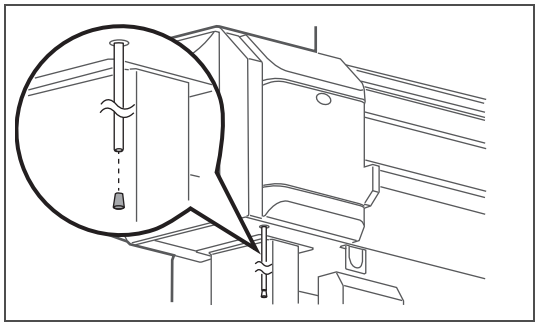

Wyciągnij zatyczkę z rury odpływowej z rynny.

- Rurka odpływu cieczy znajduje się w dolnej lewej części drukarki.

[6]

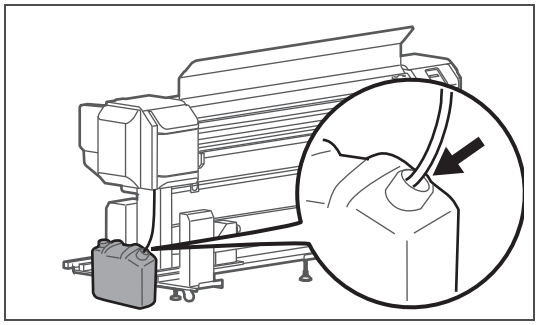

Podłączyć rurkę zużytej cieczy do pojemnika na zużytą ciecz.

[7]

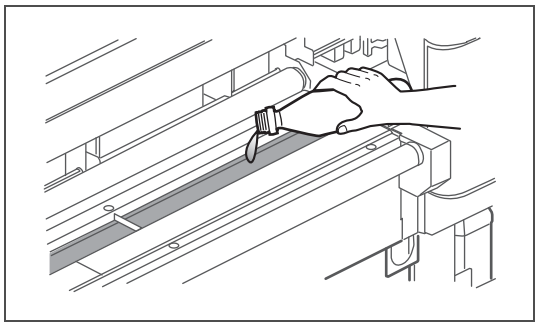

Umyj rynnę wodą.

OSTRZEŻENIE

Woda, którą użyłeś do mycia rynny, to odpady przemysłowe. Nie wyrzucaj tych ścieków do kanalizacji.

[8]

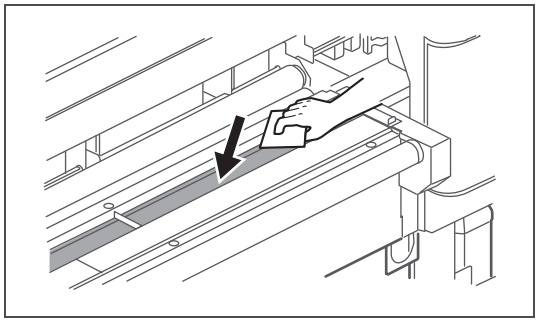

Wytrzyj wnętrze rynny miękką szmatką zwilżoną wodą.

Uwaga

Ściereczka, której użyłeś do wycierania tuszu i poplamiony tuszem papier to odpady przemysłowe. Zutylizuj je w odpowiedni sposób.

[9] Włożyć wtyczkę z powrotem do rurki zużytej cieczy.

[10]

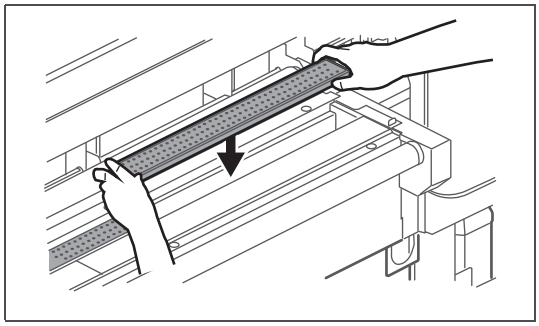

Umieść filtr rynny atramentu na swoim miejscu.

- Mocno włóż ramkę filtra rynny na atrament do rynny.

Ważne!

Jeśli rama filtra rynny atramentu nie jest na swoim miejscu, może dojść do uderzenia głowicy drukującej lub jej uszkodzenia.

[11] Zamknij pokrywę rynny na atrament.

- Jeśli nie możesz prawidłowo zamknąć pokrywy, sprawdź zamocowanie filtra rynny tuszu.

[12] Usunąć zużyty płyn jako odpad przemysłowy.

OSTRZEŻENIE

Jesteś zobowiązany do utylizacji zużytych płynów z drukarki zgodnie z ustawą o utylizacji odpadów i oczyszczalniach publicznych oraz lokalnymi rozporządzeniami. Przekaż utylizację firmie zajmującej się utylizacją odpadów przemysłowych.

Czyszczenie systemu podnoszenia

Okres czyszczenia:

- Gdy widoczne są plamy atramentu

Przygotowanie:

- Miękka ściereczka

UWAGA

Przed czyszczeniem wnętrza drukarki odłącz kabel zasilający przy wyłączonym zasilaniu.

Kroki

[1] Wyładuj media.

[2] Upewnij się, że drukarka i system odbierania są wyłączone.

[3]

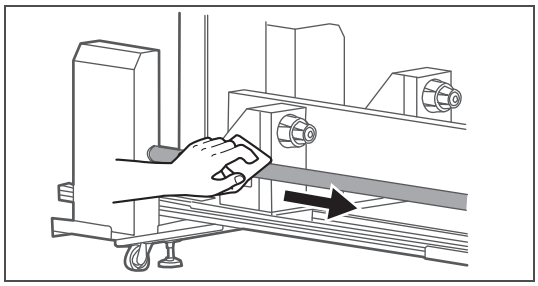

Użyj mokrej, mocno wykręconej miękkiej szmatki, aby wyczyścić rolki napinające Jednostki Podbierającej.

Wymiana części eksploatacyjnych

Wymiana materiału absorpcyjnego na skrzynkę spłukującą

Płuczka to część, która cały czas odbiera atrament wyrzucany z głowicy drukującej. Należy okresowo wymieniać materiał absorpcyjny skrzynki spłukującej. Użycie bez wymiany może spowodować uszkodzenie głowicy drukującej.

Okres wymiany:

- Około. co 2 miesiące (ponieważ różni się w zależności od częstotliwości użytkowania, należy okresowo sprawdzać)

Przygotowanie:

- Materiał absorbujący do spłuczki
- Papier, który może się zabrudzić (papier, na który atrament nie będzie przeciekał)

1. Sprawdzanie kroków

[1]

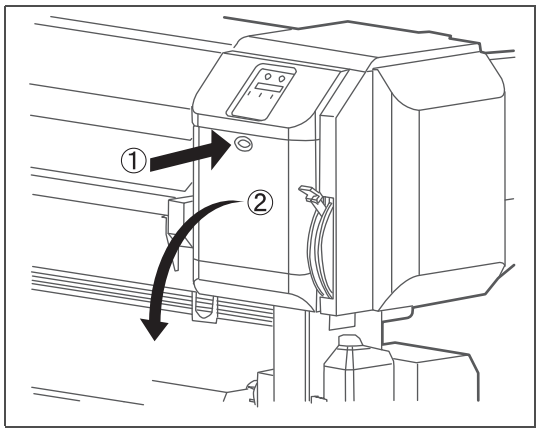

Otwórz pokrywę konserwacyjną po prawej stronie.

[2]

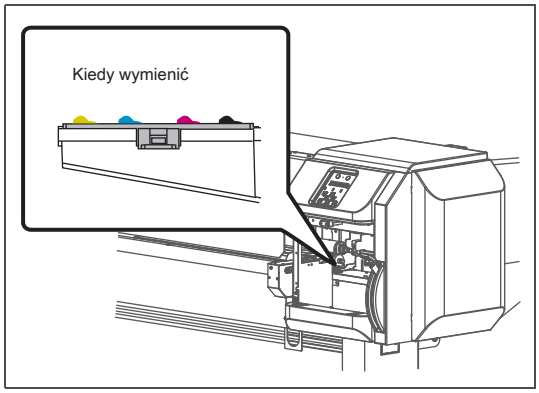

Sprawdź materiał absorpcyjny skrzynki spłukującej.

- Kiedy z ramy zbiornika do przepłukiwania unoszą się grudki atramentu, należy wymienić.

[3]

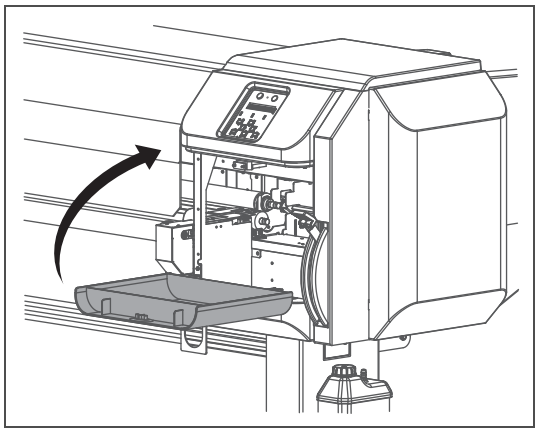

Zamknij pokrywę konserwacyjną.

2. Wymiana kroków

[1] Przełącz drukarkę w tryb konserwacji CR.

「Umieszczanie drukarki w trybie konserwacji CR」 Str. 111 pod 「Czyszczenie wycieraczki czyszczącej」

[2]

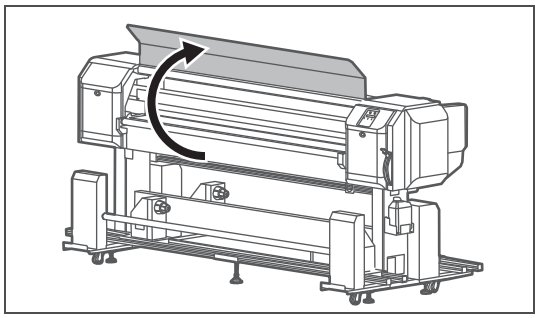

Otwórz przednią pokrywę.

[3] Przykryj wałek papierem, który może się zabrudzić.

Ważne!

- **Łatwo może kapać z materiału absorpcyjnego do spłuczki.**
- **Zalecamy również pokrycie podłogi papierem.**

[4]

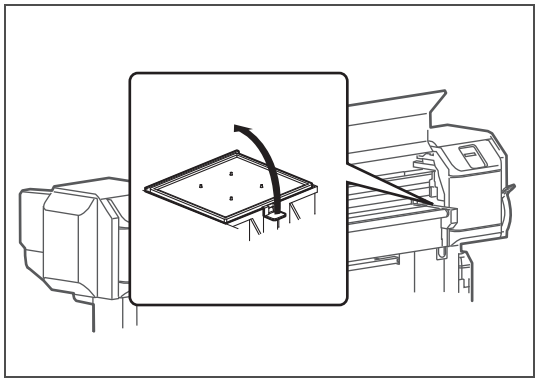

Usuń materiał absorpcyjny ze skrzynki spłukującej.

- Wyciągnąć do góry języczek materiału chłonnego skrzynki spłukującej i zwolnij haczyk.

Ważne!

Podczas usuwania materiału absorpcyjnego ze zbiornika do przepłukiwania należy uważać na krople atramentu.

[5]

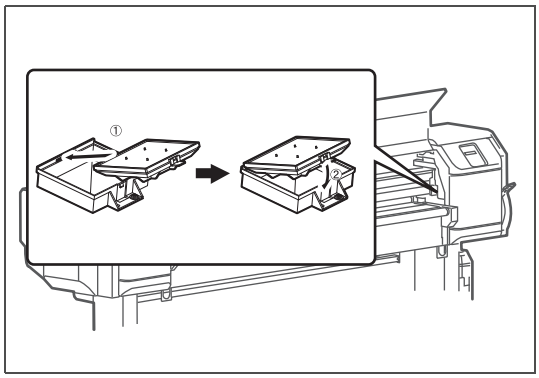

Zamocuj nowy materiał absorpcyjny do skrzynki spłukującej.

[6]

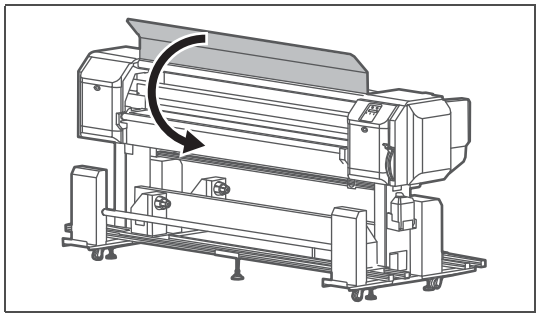

Zamknij przednią pokrywę.

[7]

CRMaint. :	**Koniec**

Naciśnij klawisz [Enter].

CRMaint. :	**Początek**

Pojawi się komunikat po lewej stronie.

- To kończy procedurę.

Wymiana filtra rynny atramentowej

Okresowo wymieniaj filtr rynny atramentu.

UWAGA

Odłącz kabel zasilający przy wyłączonym zasilaniu przed wymianą filtra rynny atramentu.

Okres wymiany:

- Filtr rynny atramentu należy wymienić, jeśli po czyszczeniu nie można usunąć plam atramentu.

Przygotowanie:

- Plastikowe rękawiczki (dostępne w handlu)
- Filtr rynny atramentu (dostarczone akcesoria lub materiały eksploatacyjne)

Uwaga

Wymienne filtry rynien atramentowych są dostarczane w zestawie z drukarką. W razie potrzeby kup opcjonalny filtr.

Kroki

[1] Usuń nośnik.

[2] Upewnij się, że drukarka i system odbierający są WYŁĄCZONE.

[3] Załóż plastikowe rękawiczki.

[4]

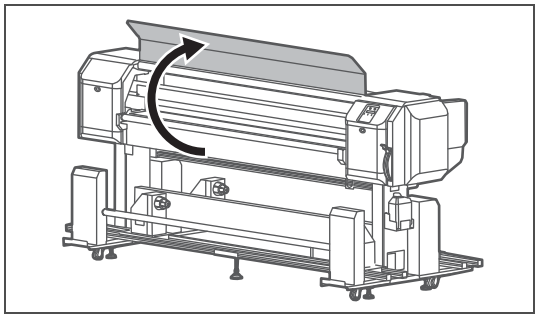

Otwórz przednią pokrywę.

[5]

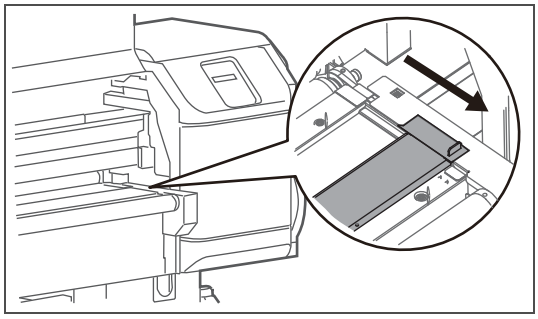

Otwórz pokrywę rynny na atrament.

[6]

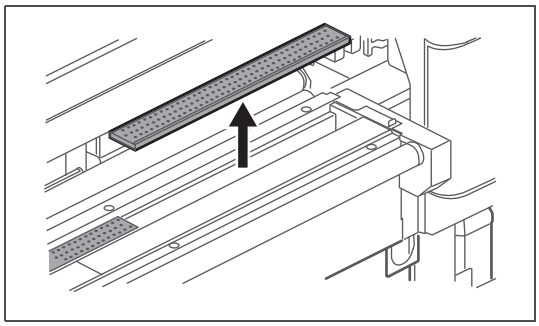

Wyjmij filtr rynny atramentu i jego ramkę (x 4).

[7]

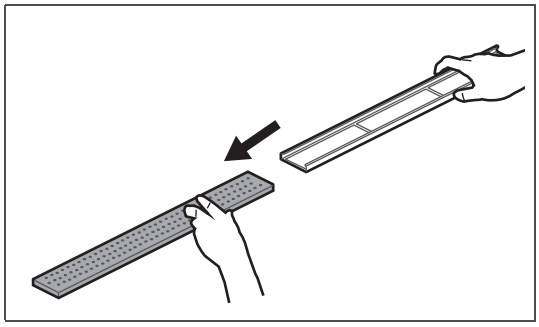

- Wyjmij brudny filtr rynny atramentu z ramy.
- Zamocuj nowy filtr rynny atramentu.

Uwaga

Umieść zużyty filtr rynny atramentu w plastikowej torbie i zutylizuj go zgodnie z lokalnymi przepisami.

[8]

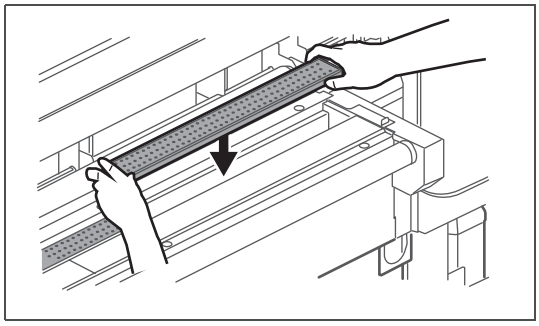

Umieść filtr rynny atramentu na swoim miejscu.

- Mocno włóż ramkę filtra rynny na atrament do rynny.

Ważne!

Jeśli rama filtra rynny atramentu nie jest na swoim miejscu, może dojść do uderzenia głowicy drukującej lub jej uszkodzenia.

[9] Zamknij pokrywę rynny na atrament.

- Jeśli nie możesz prawidłowo zamknąć pokrywy, sprawdź zamocowanie filtra rynny tuszu.

[10] Zamknij przednią pokrywę.

Przenoszenie lub transportowanie drukarki

W tej sekcji opisano przenoszenie lub transportowanie drukarki.

Przenoszenie drukarki

W tej sekcji opisano sposób przenoszenia drukarki.

Ważne!

- **Podczas przenoszenia drukarki upewnij się, że jest ona w pozycji poziomej.**
- **Nie przechylać, nie opierać się o coś ani nie umieszczać tego produktu do góry nogami.**
  W przeciwnym razie może dojść do wycieku atramentu lub czynności opisanych powyżej, które mogą spowodować nieprawidłowości.

1. Przygotowanie przed przeprowadzką

[1] Upewnij się, że drukarka jest wyłączona.

[2] Usunąć zużyty płyn.

[3] Usuń wszystkie kable, takie jak kabel zasilający.

[4]

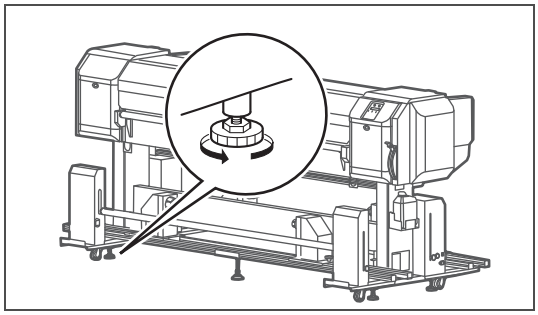

Poluzuj cztery regulatory podstawy, jak pokazano po lewej stronie.

[5] Przenieś drukarkę.

[1] Wybierz odpowiednie miejsce do instalacji.

Przewodnik uruchamiania

[2] Przenieś i zainstaluj drukarkę w odpowiednim miejscu.

[3] Podłącz kable, takie jak zestaw przewodów zasilających.

[4] Wykonaj Test dysz, a następnie potwierdź, że głowica drukująca nie jest zatkana.

「Kroki sprawdzania dysz」 S. 50

[5] Wykonaj regulację jakości druku.

「Kroki regulacji jakości druku」 Str. 55

Transport drukarki

Transportując drukarkę, zapakuj ją w takim samym stanie, w jakim została zakupiona, używając materiałów ochronnych i opakowaniowych, aby chronić drukarkę przed wibracjami i wstrząsami.

Ważne!

Podczas transportu drukarki skonsultuj się ze sprzedawcą produktu MUTOH w miejscu zakupu.

Długotrwałe przechowywanie

Jeśli nie używasz drukarki przez dłuższy czas, wykonaj [Longstore].

Przygotowanie:

- Wkład czyszczący: 8 wkładów

[1] Opróżnij zbiornik na zużyty płyn.

「Opróżnianie zbiornika na zużyty płyn」 S. 107

[2]

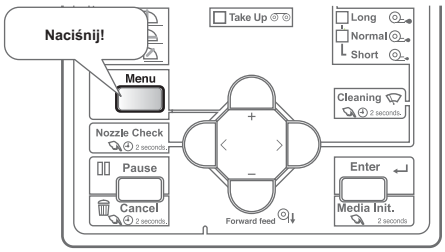

Naciśnij klawisz [Menu].

[3]

Menu 1:	**Konfiguracja>**

Naciśnij klawisz [>].

[4]

Zestaw 16:	**Longstore**

Naciśnij kilkakrotnie klawisz [-], aby wywołać wyświetlacz po lewej stronie. Naciśnij klawisz [Enter].

[5]

Longstore:	**Początek**

Naciśnij klawisz [Enter].

Wyjmij wkłady

Zostanie wyświetlony komunikat po lewej stronie.

[6]

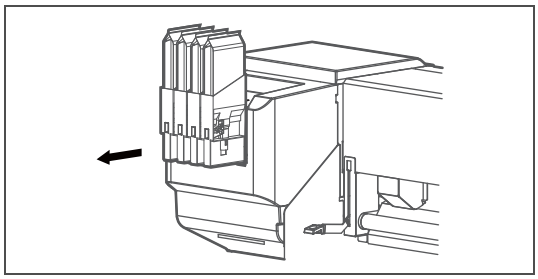

Usuń wszystkie adaptery do pojemników z tuszem o dużej pojemności.

Zajęty pranie

Pojawi się komunikat po lewej stronie.

- Rozpocznie się wypuszczanie

Włóż CleaningCart.

Po zakończeniu rozładowywania zostanie wyświetlony komunikat po lewej stronie.

[7]

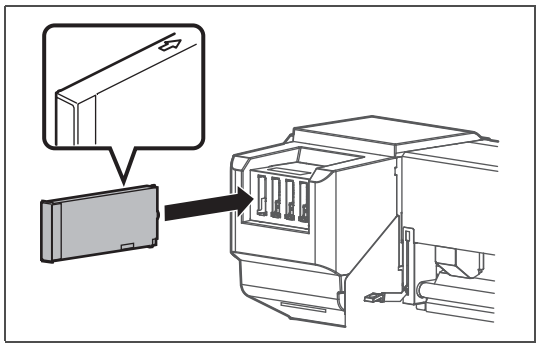

Zainstaluj wkłady czyszczące we wszystkich gniazdach wkładów atramentowych.

- Strzałka powinna być skierowana do góry.
- Wsuń do końca.

Zajęty pranie

Pojawi się komunikat po lewej stronie.

- Rozpoczyna się napełnianie płynu czyszczącego.

Wyjmij wkłady

Po zakończeniu napełniania płynem czyszczącym zostanie wyświetlony komunikat po lewej stronie.

[8]

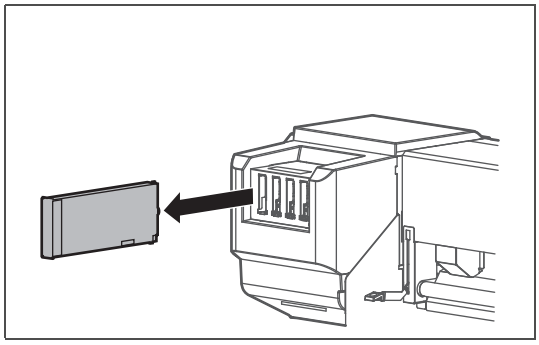

Wyjmij wszystkie wkłady czyszczące.

Zajęty pranie

Pojawi się komunikat po lewej stronie.

- Rozpoczyna się wypuszczanie płynu czyszczącego.

Włóż CleaningCart.

Po zakończeniu wypuszczania płynu czyszczącego pojawi się komunikat po lewej stronie.

[9]

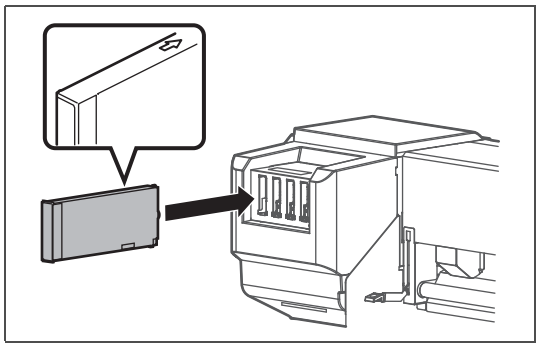

Włóż wkłady czyszczące do wszystkich gniazd wkładów.

- Strzałka powinna być skierowana do góry.
- Wsuń do końca.

Zajęty pranie

Pojawi się komunikat po lewej stronie.

- Rozpocznij napełnianie płynu czyszczącego.

Wyjmij wkłady

Po zakończeniu ładowania płynu czyszczącego pojawi się komunikat po lewej stronie.

[10]

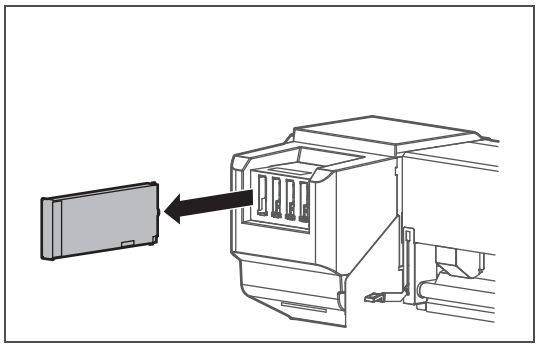

Wyjmij wszystkie wkłady czyszczące.

Zajęty pranie

Pojawi się komunikat po lewej stronie.

- Rozpoczyna się wypuszczanie płynu czyszczącego.

[WSZYSTKO]	**Bez kasety**

Po zakończeniu rozładowywania zostanie wyświetlony komunikat po lewej stronie.

[11] Wyłącz zasilanie.

Przeprowadzanie wstępnego ładowania po czyszczeniu głowicy

[1]

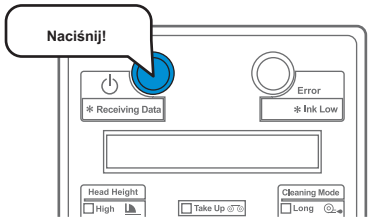

Włącz drukarkę.

- Włącza się niebieskie światło.
- Produkt rozpocznie operacje inicjalizacji.

[2]

Rozpocznij opłatę za tusz	**->**	**Wchodzić**

Gdy zostanie wyświetlony komunikat po lewej stronie, naciśnij klawisz [Enter].

[3]

Umyć ponownie?	**Nie**

Naciśnij klawisz „Enter”, gdy pojawi się komunikat po lewej stronie.

Włóż wkłady atramentowe

Pojawi się komunikat po lewej stronie.

Uwaga

Jeśli musisz wykonać czyszczenie głowicy i „Umyć ponownie? No ”, naciśnij klawisz [-], aby zmienić wyświetlenie na„ Wash retry? Yes ”i naciśnij klawisz [Enter]. Następnie postępuj zgodnie z instrukcjami wyświetlanymi na panelu operacyjnym. Po zakończeniu czyszczenia zostanie wyświetlony komunikat „Włóż pojemniki z tuszem”. Przejdź do kroku 4 w tej sekcji.

[4]

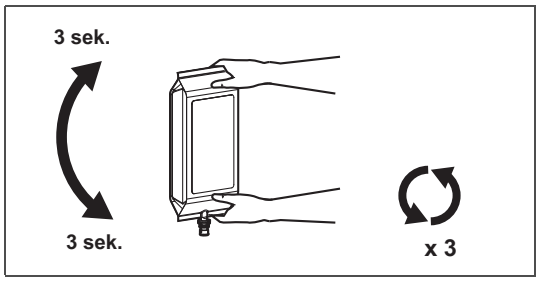

Po rozpakowaniu potrząśnij pojemnikiem z tuszem.

- Przekręć korek tuszu do góry i odczekaj trzy sekundy.
- Następnie obróć korek tuszu w dół i odczekaj trzy sekundy.
- Powtórz to trzy razy.

[5]

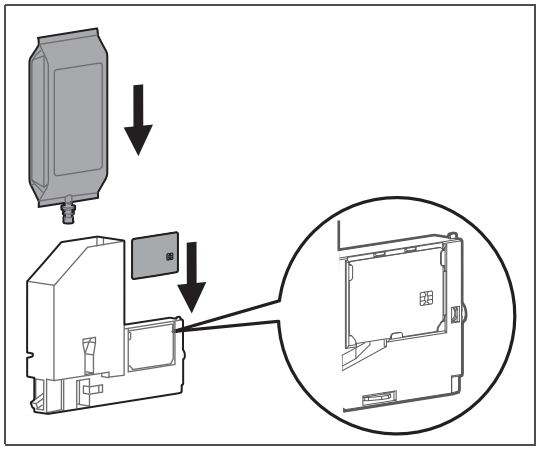

Zainstaluj pojemnik z tuszem i inteligentny układ scalony w adapterze pojemnika z tuszem o dużej pojemności.

「Instalowanie pojemnika z tuszem i inteligentnej karty chipowej」 Str. 105

[6]

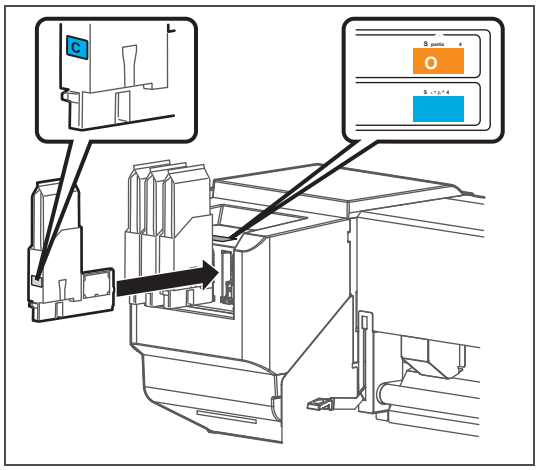

Włóż adaptery pojemników z atramentem o dużej pojemności.

- Dopasuj etykietę tego produktu do kolorowej etykiety adapterów do pojemników z atramentem o dużej pojemności.

- Wsuń do końca.

Uzupełnianie tuszu * *%

Pojawi się komunikat po lewej stronie.

- Rozpoczyna się ładowanie tuszu.

UWAGA

Podczas ładowania tuszu upewnij się, że:

- **Nie wyłączać drukarki.**
- **Nie odłączać kabla zasilającego drukarki.**
- **Nie otwierać przedniej pokrywy.**
- **Nie otwierać pokrywy konserwacyjnej.**
- **Nie podnosić dźwigni ustawiania nośnika.**

Koniec mediów

Po zakończeniu napełniania tuszem zostanie wyświetlony komunikat po lewej stronie.

Ważne!

Jeśli drukarka wykona wydruk testu dysz natychmiast po zakończeniu początkowego napełniania tuszem, mogą wystąpić następujące wyniki.

- **Wydrukowane linie ulegają rozmyciu.**
- **Dane nie są częściowo drukowane. W takich przypadkach postępuj zgodnie z 「Etapy czyszczenia」 Str. 51 i wykonaj „Little Charge". Następnie sprawdź wynik drukowania.**

Jeśli nie ma poprawy wyników drukowania nawet po wykonaniu „Małego ładowania", nie używaj drukarki przez godzinę lub dłużej. Następnie ponownie wykonaj „Małe ładowanie" i sprawdź wynik drukowania.

Jeśli nadal nie ma poprawy, skontaktuj się z lokalnym sprzedawcą Mutoh.

Rozdział 4 Dodatek

Komunikaty i komunikaty o błędach **138**

Komunikaty o stanie 138

Wyświetlanie komunikatów o błędach i środki zaradcze 140

Błąd wymagający ponownego uruchomienia 142

Specyfikacje tego produktu **143**

Obszar rysowania 143
Lista specyfikacji 144

Opcje / Lista dostaw **147**

Historia zmian **147**

Komunikaty i komunikaty o błędach

W tej sekcji opisano komunikaty wyświetlane podczas normalnej pracy drukarki lub w przypadku wystąpienia błędów oraz rozwiązania tych komunikatów.

Komunikaty o stanie

W tej sekcji opisano komunikaty wyświetlane podczas normalnej pracy drukarki.

Gdy produkt działa prawidłowo, każdy stan działania jest wyświetlany na panelu operacyjnym, jak poniżej.

Pokaz	Opis
Nie wykryto nośnika	Inicjalizacja nośnika nie została zakończona (nośnik jest załadowany). Naciśnij i przytrzymaj klawisz [Enter] przez 2 sekundy lub dłużej, aby wykonać inicjalizację nośnika.
Gotowy do drukowania	Gotowość (nośnik jest załadowany).
Koniec mediów	Gotowość (nośnik nie jest załadowany). ☞ 「Ładowanie mediów」 Str. 38
Otrzymywanie	Otrzymywanie danych.
Przetwarzanie	Analiza danych.
Druk	W trakcie druku.
Pozostań: XXX.Xm	Wyświetla długość danych, które nie zostały wydrukowane w metrach dla aktualnie drukowanych danych.
Pozostały czas: XXX.Xmin	Wyświetla pozostały czas drukowania w minutach dla aktualnie drukowanych danych.
Media Remain: XXX m	Wyświetla pozostałą długość aktualnie ustawionego nośnika rolkowego w metrach. Wstrzymuję drukowanie.
PrintRestart -> Enter	Naciśnij klawisz [Enter], aby wznowić drukowanie.
Uzupełnianie SubTank	Napełnianie subtank. Proszę poczekaj chwilę.
Użytkownik: Wpisz ** OK?	Inicjalizacja nośnika. Proszę poczekaj chwilę. (** oznacza ustawiony typ użytkownika).
Media Initial	
Life Times [Head *]	Żywotność głowicy drukującej prawie dobiegła końca. (Kontynuacja działania) Skontaktuj się z lokalnym dealerem MUTOH.
Life Times [Pump]	Żywotność silnika pompy prawie dobiegła końca. (Kontynuacja działania) Skontaktuj się z lokalnym dealerem MUTOH.
Żywotność [silnik CR]	Okres eksploatacji silnika CR prawie dobiegł końca. (Kontynuacja działania) Skontaktuj się z lokalnym dealerem MUTOH.
Żywotność [silnik PF]	Żywotność silnika PF prawie dobiegła końca. (Kontynuacja działania) Skontaktuj się z lokalnym dealerem MUTOH.
Wyłącz	Wyłączanie drukarki Odczekaj chwilę.

Pokaz	Opis
[*] Zmień wtyczkę	Kończy się żywotność gumy złącza adaptera do pojemnika z atramentem o dużej pojemności. Wymień gumę złącza adaptera pojemnika z atramentem o dużej pojemności. Instrukcja obsługi adaptera do pojemników z atramentem o dużej pojemności
Czytanie S / C	Czytanie karty S / C.
* * * Tryb zdalny ***	Uruchomiony jest tryb panelu zdalnego przez VSM lub podobny. W trybie panelu zdalnego operacje za pośrednictwem panelu operacyjnego nie są możliwe. Aby zakończyć tryb panelu zdalnego, naciśnij i przytrzymaj klawisz [Anuluj] przez 2 sekundy lub dłużej.
Włóż CleaningCart.	Mycie głowicy drukującej. Zainstaluj wkłady czyszczące.
Zajęty pranie	• Wypełnianie tuszu, wypychanie płynu • Mycie głowicy drukującej płynem czyszczącym. Proszę poczekaj chwilę.
Wyjmij wkłady	Mycie głowicy drukującej lub wyładowywanie atramentu. Wyjmij wkłady.
Włóż wkłady atramentowe	Wypełnianie tuszu. Włóż wkłady atramentowe
Uzupełnianie tuszu **%	Wypełnianie tuszu. Proszę poczekaj chwilę.

Wyświetlanie komunikatów o błędach i środki zaradcze

W tej sekcji opisano komunikaty o błędach i środki zaradcze.

Komunikaty o błędach są wyświetlane, gdy wystąpią określone awarie podczas pracy drukarki.

Jeśli wystąpi błąd, który może zostać wyświetlony, drukarka może wyświetlić następujące komunikaty o błędach na panelu operacyjnym i zatrzymać działanie.

Pokaz	Opis
Otwarta pokrywa	Przednia pokrywa jest otwarta. Zamknij przednią pokrywę.
Mainte. CoverL Open	Lewa pokrywa konserwacyjna jest otwarta. Zamknij pokrywę konserwacyjną.
Mainte. CoverR Open	Prawa pokrywa konserwacyjna jest otwarta. Zamknij pokrywę konserwacyjną.
Opuść dźwignię	Dźwignia ładowania mediów jest podniesiona. Opuść dźwignię ładowania mediów.
Dźwignia w górę	Nośnik nie jest załadowany. Załaduj media. ☞ 「Ładowanie mediów」 Str. 38
Undefined Media	Wykrywanie nośnika nie powiodło się. (Zatrzymuje działanie) Ponownie załaduj nośnik.
Media Slant	Media podawane są ukośnie. (Zatrzymuje działanie) Ponownie załaduj nośnik.
Koniec mediów	Media się skończyły. (Zatrzymuje operację) Załaduj nowy nośnik. ☞ 「Ładowanie mediów」 Str. 38
Błąd zakończenia / odbioru nośnika	Przełącznik systemu podnoszenia jest wyłączony. (Zatrzymuje działanie) Ustaw przełącznik systemu podnoszenia na rolkę zewnętrzną lub wewnętrzną.
Otwórz pokrywę rynny	Otwarta pokrywa rynny atramentowej. Zamknij pokrywę rynny atramentowej.
Błąd grzałki	Twój grzejnik może działać nieprawidłowo. (Zatrzymuje pracę) Sprawdź grzejnik.
[******] Koniec tuszu	Skończył się atrament. (Zatrzymuje działanie) Wymień na nowy pojemnik z tuszem. ☞ 「Wymiana tuszu」 S. 104
[******] Bez kasety	Wkład atramentowy nie jest włożony. (Zatrzymuje działanie) Włóż wkład atramentowy.
[*******] Rozładowany	Atrament nie jest wypełniony. Wykonaj wstępne napełnienie atramentem. ☞ 「Przeprowadzanie wstępnego ładowania po czyszczeniu głowicy」 Str. 134
Pełny WasteInkTank	Zbiornik na zużyty płyn jest pełny. (Operacja zostanie zatrzymana, gdy to się stanie). Natychmiast przenieś zużyty atrament do pojemnika. ☞ 「Opróżnianie zbiornika na zużyty płyn」 S. 107
[*] Mało tuszu	Niski poziom atramentu w gnieździe *. Przygotuj nowy wkład.

Pokaz	Opis
[******] S / C ReadErr	Odczyt karty S / C nie powiódł się. Włóż ponownie pojemnik z tuszem. Jeśli nadal nie można odczytać karty S / C, włóż nowy atrament nabój.
[******] S / C pułkownik Err	Wkłady atramentowe są włożone do niewłaściwych gniazd. Włóż ponownie prawidłowo wkłady atramentowe.
[*] S / C Ink Err	W tej drukarce nie można używać wkładu atramentowego. Skontaktuj się z lokalnym dealerem MUTOH.
[*] S / C CodeErr	Włożony wkład atramentowy nie jest prawidłowy. Skontaktuj się z lokalnym dealerem MUTOH.
[*] Broken Chip	Karta S / C została uszkodzona Włóż nowy pojemnik z tuszem.
[******] Sprawdź atrament	Wkłady atramentowe nie zostały poprawnie rozpoznane. Włóż ponownie prawidłowo wkłady atramentowe. Skontaktuj się z lokalnym dealerem MUTOH.

Uwaga

- [*******] w komunikacie o błędzie wskazuje docelowe gniazdo wkładu atramentowego.
- Jeśli w tym samym czasie nie występuje żaden atrament i żaden pojemnik, żaden komunikat dotyczący wkładu nie ma pierwszeństwa do wyświetlenia.

Błąd wymagający ponownego uruchomienia

Błąd wymagający ponownego uruchomienia jest wyświetlany, jeśli wystąpi krytyczna awaria operacyjna, taka jak poniższe.

- Gdy pojawi się przeszkoda uniemożliwiająca drukowanie.
- Gdy wystąpi problem z obwodem elektrycznym (płytka drukowana, silnik, czujnik itp.) Drukarki.
- Gdy wystąpi błąd w programie sterującym drukarki.

Jeśli wystąpi błąd wymagający ponownego uruchomienia, drukarka przestanie działać po wykonaniu poniższych czynności.

1. Zasilanie napędu wyłącza się automatycznie.
2. Wszystkie lampki na panelu operacyjnym migają, a brzęczyk ciągle dzwoni.
3. Komunikat o błędzie jest wyświetlany na panelu operacyjnym.

Naciśnięcie dowolnego klawisza na panelu operacyjnym zatrzymuje sygnał dźwiękowy.

W przypadku błędu wymagającego ponownego uruchomienia po usunięciu przyczyny błędu i ponownym uruchomieniu drukarki działanie powróci do normalnego stanu. Jeśli ten sam błąd będzie nadal wyświetlany, skontaktuj się z lokalnym dealerem MUTOH.

Podaj nam kod nr. komunikatu o błędzie podczas kontaktu z nami.

Pokaz	Opis
E *** Err []	Wystąpił problem, na który nie ma rozwiązania. 1. Usuń przeszkody, takie jak skrawki papieru z układu napędowego. 2. Sprawdź, czy wymienione elementy są prawidłowo zamocowane. 3. Wyłącz przycisk zasilania. Poczekaj chwilę, a następnie włącz przycisk zasilania, aby ponownie uruchomić drukarkę.

Uwaga

- „***” w komunikacie o błędzie to numer kodu. wskazuje, jaki typ błędu wystąpił.
- Kod polecenia reprezentujący wystąpienie błędu może być wskazany w [].

Obszar rysowania

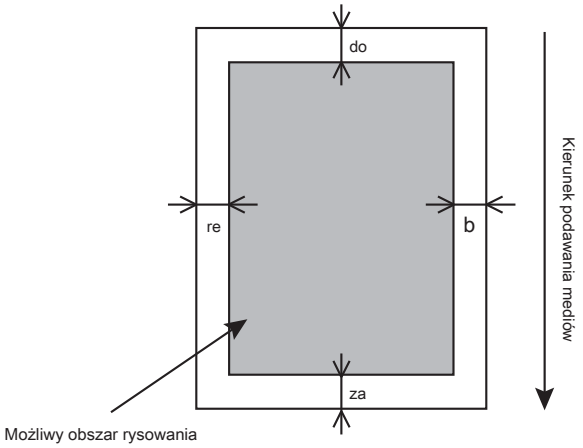

a = 5 mm * 1 * 2

b = 5 mm * 3

c = 5 mm

d = 5 mm * 3

* 1 Po pierwszym uruchomieniu nośnika drukowanie zaczyna się od 15 mm.

* 2 Gdy końcówka początkowa nośnika jest WŁĄCZONA, drukowanie rozpoczyna się od 40 mm.

* 3 Zgodnie z ustawieniami panelu zdalnego

Lista specyfikacji

Nazwa modelu		VJ-1938TX
Metoda drukowania		Metoda piezo na żądanie Oprogramowanie
Metoda jazdy		układowe serwo / napęd silnika DC
Media feedmethod		System rolek siatkowych
System mocowania mediów		System podnoszenia ciśnienia z rolką w dół za pomocą dźwigni ręcznej
Warunki użytkowania głoska bezdźwięczna	Maksymalna szerokość	1910 mm
	Minimalna szerokość	900 mm
	Maksymalna grubość	1,3 mm (gdy wysokość głowy jest niska) 2,3 mm (gdy wysokość głowy jest Mid) 3,5 mm (gdy wysokość głowy jest wysoka)
	Waga	100 kg lub mniej
Maksymalna szerokość druku		1900 mm
Maksymalna długość druku		200 m
Regulacja wysokości głowy		Trzypoziomowa regulacja niskiego, średniego i wysokiego 64-bitowego
procesor		procesora RISC
Pamięć		384 MB
Berło		Ethernet (10 / 100BASE-TX, 1000BASE-T)
Atrament	Kolor	4 kolory (czarny, cyjan, magenta, żółty) 7 kolorów (czarny, cyjan, magenta, żółty, pomarańczowy, zielony, niebieski)
	Rodzaj	Opakowanie z atramentem o pojemności 1000 ml
Zbiornik na zużyty płyn		Dopasowany do typu korpusu, pojemność 2000 ml, odprowadzanie zużytego tuszu przez użytkowników
Środowiskowy warunki	Obsługa drukarki Środowisko	Temperatura od 20 do 32 ° C, wilgotność od 40 do 60% Brak kondensacji
	Gwarantowana dokładność drukarki Środowisko	Temperatura 22 do 30 ° C, wilgotność 40 do 60% Brak kondensacji
	Zmiana kursu	Temperatura: nie więcej niż 2 ° C na 1 godzinę Wilgotność: nie więcej niż 5% na 1 godzinę
	Środowisko przechowywania drukarki	• Przechowywanie bez napełniania atramentem: do 6 miesięcy Temperatura: od -20 do +60 ° C, wilgotność: od 20 do 80% Bez kondensacji • Przechowywanie z napełnianiem Temperatura: od 5 do 30 ° C, wilgotność: od 20 do 60% Brak kondensacji

	Środowisko przechowywania atramentu	Czarny, cyjan, magenta, żółty, pomarańczowy, zielony, niebieski (po 1000 ml) • Temperatura: od 5 do 35 ° C • Wilgotność: bez kondensacji Płyn czyszczący • Temperatura: od 5 do 35 ° C • Wilgotność: bez kondensacji
Zasilacz specyfikacje	Napięcie	AC 100 V do 240 V ± 10% 50 /
	Częstotliwość	60Hz ± 1Hz
	Pojemność	Nie mniej niż 2,5 A.
Pobór energii	Wyłącz	AC100V do 240V, 1,2 Wor poniżej
	Czekaj	60,0 W.
	Tryb uśpienia	21,0 W
	Operacja	360,0 Wor poniżej
Obecne zużycie	100 V do 240 V.	2,5 A lub mniej
Wymiary zewnętrzne	Wysokość	1261 mm (Rozmiar drukarki po otwarciu przedniej pokrywy: 1529 mm)
	Szerokość	2983 mm
	Głębokość	1134 mm
Waga	Główny korpus	177 kg
	Stoisko	37 kg
	System odbioru	135 kg

System odbioru

Metoda jazdy		Napęd z motoreduktorem DC
Warunki użytkowania głoska bezdźwięczna	Maksymalna szerokość	1910 mm
	Minimalna szerokość	900 mm
	Średnica zewnętrzna rolki głoska bezdźwięczna	Mniej niż Φ250 mm
	Media Core Dimension	50,8 mm (2 cale), 76,2 mm (3 cale)
	Obsługiwany rdzeń multimedialny Szerokość	2000 mm
	Gramatura rolki	100 kg lub mniej
Karmienie / nawijanie Kierunek	Jednostka karmienia	Rolka zewnętrzna, rolka wewnętrzna
	Jednostka odbierająca	Rolka zewnętrzna, rolka wewnętrzna („Rolka zewnętrzna" tylko przy „luzie") AC 100 V
Zasilacz specyfikacje	Napięcie	do 240 V ± 10%
	Częstotliwość	50/60 Hz ± 1 Hz
	Pojemność	Nie mniej niż 1,0 A
Pobór energii	Wyłącz	1,0 W lub mniej
	Czekaj	18,0 Wor poniżej
	Operacja	80,0 W lub mniej
Obecne zużycie	100 V do 240 V.	1,0 A lub mniej
Środowiskowy warunki	Środowisko operacyjne	Temperatura: od 20 do 32 ° C, wilgotność: od 40 do 60% Brak kondensacji
	Gwarantowana dokładność Środowisko	Temperatura: 22 do 30 ° C, wilgotność: 40 do 60% Brak kondensacji
	Zmiana kursu	Temperatura: nie więcej niż 2 ° C na 1 godzinę Wilgotność: nie więcej niż 5% na 1 godzinę

Opcje / Lista dostaw

Aby uzyskać więcej informacji na temat opcji i materiałów eksploatacyjnych, skontaktuj się z lokalnym sprzedawcą MUTOH.

Historia zmian

Data	Wersja	Kod ręczny	Obsługiwane oprogramowanie sprzętowe
2016.1	00	VJ1938TXE-A-00	V.1.00
2016.6	01	VJ1938TXE-A-01	V.1.01
2016.8	02	VJ1938TXE-A-02	V.1.01 lub nowsza

MUTOH

Czyszczenie, Konserwacja, Wymiana części eksploatacyjnych.
Wymagania ogólne.

Niezależnie od informacji i zaleceń zawartych w powyższej instrukcji należy czyścić dane części (jeśli urządzenie je posiada) nie rzadziej, niż w podanej poniżej częstotliwości.

Ponadto należy codziennie przeprowadzać kontrolę zabrudzenia poszczególnych części i przeprowadzać ich czyszczenie jeśli ulegną zabrudzeniu.

Czyszczenie należy wykonywać specjalnymi płynami

Niezależnie od zaleceń powyższej instrukcji dotyczących częstotliwości czyszczenia lub wymiany poszczególnych elementów urządzenia, należy pamiętać, że druk na różnych podłożach oraz w różnych warunkach pracy może powodować potrzebę częstszego przeprowadzania czyszczenia, konserwacji lub wymiany części eksploatacyjnych. Należy zwracać szczególną uwagę na ogólny stan panujący w pomieszczeniu (temperatura i wilgotność) oraz jakość materiałów używanych w pracy z urządzeniem.

Nazwa części	**Częstotliwość czyszczenia**	Uwagi
Głowica	Codziennie, po każdym dniu pracy	bez dotykania lustra głowicy podczas czyszczenia, specjalnym narzędziem
Wycieraczka	Codziennie, po każdym dniu pracy	specjalnym narzędziem
Uszczelka gumowa i kołnierz (ramka) wokół głowicy	Codziennie, po każdym dniu pracy	specjalnym narzędziem
Materiał, wkład absorpcyjny (gąbka, ciasteczko) - w stacji serwisowej (spluwaczce, płuczce)	Codziennie, po każdym dniu pracy	
Opróżnić zbiornik na zużyty atrament	Raz w tygodniu	lub częściej - opróżnić gdy jest pełny
Nóż odcinający (odcinacz)-	Raz w tygodniu	sprawdzić stan techniczny
Rolki dociskowe	Raz w tygodniu	czyszczenie środkiem bez silikonu
Rurki odprowadzające atrament	Raz w tygodniu	wizualnie i manualnie czy nie są zatkane
Urządzenie wewnątrz wraz z obudową	Raz w tygodniu	
Encoder	Raz w miesiącu	TYLKO ALKOHOL IZOPROPYLOWY LUB IPA, NA WYŁĄCZONYM PLOTERZE.
Czujniki optyczne	Raz w miesiącu	NA SUCHO LUB ZA POMOCĄ IPA. NA WYŁĄCZONYM PLOTERZE.
Lampa UV	Raz w miesiącu	specjalnym narzędziem
Pas transmisyjny	Raz w miesiącu	specjalnym płynem

Niektóre części wymagają okresowej wymiany.
Niezależnie od informacji i zaleceń zawartych w powyższej instrukcji należy wymieniać części eksploatacyjne (jeśli urządzenie je posiada) nie rzadziej niż w podanej poniżej częstotliwości.
Uwaga. Wymianę niektórych części winien przeprowadzić autoryzowany serwis (sprawdź kartę gwarancyjną lub instrukcję obsługi).

Nazwa części	**Częstotliwość wymiany**	**Wymienia**
Materiał, wkład absorpcyjny (gąbka) ciasteczko w stacji serwisowej (spluwaczce)	Co miesiąc	Użytkownik
Wycieraczka	Co 3 miesiące	Użytkownik lub Autoryzowany serwis gdy wycieraczka jest niewymienna.
Filtry (dampery)	Co 6 miesięcy - wcześniej w razie potrzeby	Autoryzowany serwis
Stacja serwisowa	Co 6 miesięcy – wcześniej w razie potrzeby	Autoryzowany serwis
Nóż odcinający (odcinacz)	Co 1 rok lub po stępieniu	Użytkownik
Pompy	Co 1 rok lub po zużyciu	Autoryzowany serwis
Lampa UV	Co 1 do 2 lat lub po zakończeniu czasu pracy	Autoryzowany serwis
Głowica	Co 1 do 2 lat lub po zakończeniu czasu pracy	Autoryzowany serwis

Każde urządzenie winno wykonywać nie mniej niż 10m2 wydruków dziennie. Jeśli urządzenie nie jest komercyjnie używane, należy zalać głowicę, stację serwisową, rurki oraz filtry płynem czyszczącym.
Przeglądy urządzenia należy wykonywać w autoryzowanym serwisie nie rzadziej niż co 6 miesięcy.