MUTOH

ValueJet

VJ-1948WX

Instrukcja obsługi

Metody eksploatacji i konserwacji

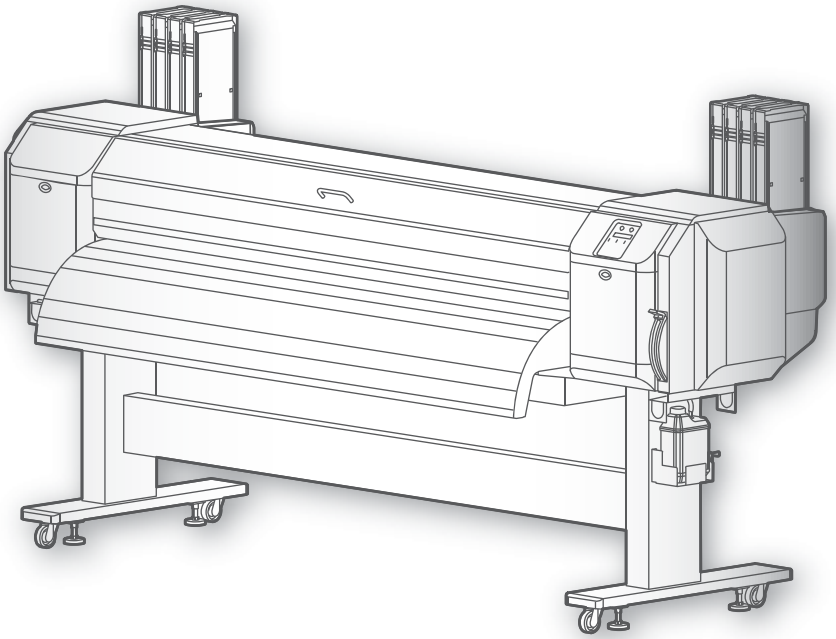

• Nieautoryzowane kopiowanie lub powielanie całości lub części niniejszej instrukcji jest zabronione.

• Dołożono wszelkich starań, aby napisać treść tej instrukcji, ale prosimy o kontakt z firmą MUTOH lub sprzedawcą, od którego zakupiono produkt, jeśli znajdziesz niejasną, błędną lub w inny sposób niezadowalającą treść instrukcji.

• Należy pamiętać, że MUTOH nie będzie w żaden sposób odpowiedzialny za awarie lub wypadki wynikające z obsługi lub obsługi drukarki zgodnie z procedurami innymi niż określone w niniejszej instrukcji.

• Nazwy firm i produktów, które pojawiają się w tej instrukcji, są zastrzeżonymi znakami towarowymi odpowiednich firm.

Dla użytkowników w Europie

Oznakowanie CE jest obowiązkowym oznakowaniem europejskim dla niektórych grup produktów w celu wskazania zgodności z zasadniczymi wymaganiami dotyczącymi zdrowia i bezpieczeństwa określonymi w dyrektywach europejskich.

Poprzez umieszczenie oznakowania CE producent, jego upoważniony przedstawiciel lub osoba wprowadzająca produkt na rynek lub wprowadzająca go do użytku zapewnia, że produkt spełnia wszystkie zasadnicze wymagania wszystkich mających zastosowanie dyrektyw UE oraz że zastosowano odpowiednie procedury oceny zgodności.

Dla użytkowników w Stanach Zjednoczonych

To urządzenie zostało przetestowane i uznane za zgodne z ograniczeniami dla urządzeń cyfrowych klasy A, zgodnie z częścią 15 przepisów FCC.

Limity te mają na celu zapewnienie odpowiedniej ochrony przed szkodliwymi zakłóceniami, gdy urządzenie jest używane w środowisku komercyjnym.

To urządzenie generuje, wykorzystuje i może emitować energię o częstotliwości radiowej, a jeśli nie zostanie zainstalowane i nie będzie używane zgodnie z instrukcją obsługi, może powodować szkodliwe zakłócenia w komunikacji radiowej.
Działanie tego sprzętu w obszarze mieszkalnym może powodować szkodliwe zakłócenia, w przypadku których użytkownik będzie musiał usunąć zakłócenia na własny koszt.

Zawartość

Rozdział 1 Podstawowe operacje

Wprowadzenie **9**

Nazwa każdej części 9

Wykres menu 12

Konfiguracje systemu tego produktu 18

Podłączanie do komputera 19

Uruchamianie / wyświetlanie / kończenie obszaru drukowania MUTOH Status Monitor (MSM) 20

Obszar zadruku 22

Wymagania dotyczące nośników, których można używać 23

Ostrzeżenia dotyczące korzystania z tego produktu 24

Włączanie / wyłączanie zasilania **25**

Ładowanie nośnika **26**

Ładowanie nośnika rolkowego do uchwytu nośnika rolkowego 26

Ładowanie nośnika rolkowego do drukarki 28

Po załadowaniu mediów 30

Sprawdzenie i czyszczenie dysz **32**

Kontrola dysz 32

Czyszczenie 33

Ustawianie dokładności drukowania **34**

Regulacja głowy 34

Regulacja jakości druku 36

Regulacja podawania mediów 38

Ustawienia zaawansowane **40**

Zmiana wysokości głowy 40

Zwalnianie rolek dociskowych pojedynczo 41

Obsługa z panelu operacyjnego **42**

Podawanie mediów 42

Wstrzymywanie / wznawianie drukowania 42

Anulowanie drukowania 43

Rozpoczęcie drukowania podczas rozgrzewania 43

Cięcie nośnika 44

Menu, do których można uzyskać dostęp podczas drukowania 44

Rozdział 2 Operacje zaawansowane

Wprowadzenie 51

Obsługa klawiszy w celu korzystania z menu 51

Menu konfiguracji panelu 52

Menu 1: Konfiguracja 55

Zestaw 1: Zestaw typów użytkownika 55

Zestaw 2: Początek nośnika 67

Zestaw 3: Szerokość nośnika 67

Zestaw 4: Długość rolki 68

Zestaw 5: Start podajnika 69

Zestaw 6: Marginesy boczne 69

Zestaw 7: Początek 70

Zestaw 8: Poprz. Stick menu 70

Zestaw 9: Slant Check 71

Zestaw 10: Tryb wyjściowy 71

Zestaw 11: Metoda cięcia 72

Zestaw 12: Ruch czołowy 73

Zestaw 13: Multi Strike 73

Zestaw 14: Strike Wait 73

Zestaw 15: Wentylator wyciągowy 73

Zestaw 16: Ogrzewanie w trybie czuwania 74

Zestaw 17: Głowica drukująca 74

Zestaw 18: Zestaw dysz drukujących 75

Zestaw 19: Spitting 75

Zestaw 20: FrontInterlace 76

Zestaw 21: HeadOverlap 76

Zestaw 22: Inicjalizacja 77

Zestaw 23: Brzęczyk alarmowy 77

Zestaw 24: Tymczasowy 77

Menu 2: Czyszczenie 78

Menu 3: Konserwacja 79

Konserwacja 1: Konserwacja CR 79

Konserwacja 2: Longstore 79

Konserwacja 3: Automatyczne czyszczenie 80

Konserwacja 4: Tryb uśpienia 81

Menu 4: Początkowe 82

Początek 1: Język 82

Początkowe 2: Temperatura 82

Początkowe 3: długość 82

Początkowe 4: Zrzut nagłówka 83

Początkowe 5: Adres IP 83

Początkowe 6: Maska podsieci 84

Początkowe 7: Brama 84

Początkowa 8: Opcja menu 85

Menu 5: Status 86

Status 1: Pozostały poziom 86
Status 2: Czasy trwałości 86
Status 3: Wersja 87
Status 4: Praca 87

Menu 6: Wydruk testowy 88

Test 1: Test dysz 88
Test 2: Tryb drukowania 88
Test 3: Lista ustawień 89
Test 4: Paleta 89
Test 5: Regulacja głowicy 90
Test 6: Kontrola dysz F. 92

Rozdział 3 Konserwacja

Konserwacja 94

Sprawdzanie tuszu i wymiana worka z tuszem 95

Sprawdzanie poziomu atramentu 95
Kiedy nadejdzie czas wymiany worka z atramentem 96
Wymiana worka z atramentem 96

Opróżnianie zbiornika na zużyty płyn 99

Opróżnianie zbiornika na zużyty płyn 99

Czyszczenie każdej części 101

Czyszczenie głowicy 101
Czyszczenie wycieraczki czyszczącej 103
Czyszczenie obwodu głowicy drukującej 106
Czyszczenie wnętrza 108

Wymiana części eksploatacyjnych 109

Wymiana materiału absorpcyjnego w skrzynce do płukania 109
Wymiana noża 113

Przenoszenie lub transportowanie drukarki 116

Przenoszenie drukarki 116
Transport drukarki 117
Długotrwałe przechowywanie 118
Przeprowadzanie wstępnego ładowania po czyszczeniu głowicy 121

Rozdział 4 Dodatek

Komunikaty i komunikaty o błędach **124**

Komunikaty o stanie 124

Wyświetlanie komunikatów o błędach i środki zaradcze 126

Błąd wymagający ponownego uruchomienia 128

Rozwiązywanie problemów **129**

Rozwiązywanie problemów z instalacją i początkową konfiguracją 129

Rozwiązywanie problemów z uruchamianiem 130

Rozwiązywanie problemów związanych z mediami 131

Rozwiązywanie problemów związanych z drukowaniem 133

Nośnik się zaciął 136

Specyfikacje tego produktu **138**

Lista specyfikacji 138

Opcje / Lista dostaw **141**

Historia zmian **141**

Rozdział 1 Podstawowe operacje

Wprowadzenie **9**

Nazwa każdej części 9

Wykres menu 12

Konfiguracje systemu tego produktu 18

Podłączanie do komputera 19

Uruchamianie / wyświetlanie / kończenie obszaru drukowania MUTOH Status Monitor (MSM) 20

Obszar zadruku 22

Wymagania dotyczące nośników, których można używać 23

Ostrzeżenia dotyczące korzystania z tego produktu 24

Włączanie / wyłączanie zasilania **25**

Ładowanie nośnika **26**

Ładowanie nośnika rolkowego do uchwytu nośnika rolkowego 26

Ładowanie nośnika rolkowego do drukarki 28

Po załadowaniu mediów 30

Sprawdzenie i czyszczenie dysz **32**

Kontrola dysz 32

Czyszczenie 33

Ustawianie dokładności drukowania **34**

Regulacja głowy 34

Regulacja jakości druku 36

Regulacja podawania mediów 38

Ustawienia zaawansowane **40**

Zmiana wysokości głowy 40

Zwalnianie rolek dociskowych pojedynczo 41

Obsługa z panelu operacyjnego **42**

Podawanie mediów 42

Wstrzymywanie / wznawianie drukowania 42

Anulowanie drukowania 43

Rozpoczęcie drukowania podczas rozgrzewania 43

Cięcie nośnika 44

Menu, do których można uzyskać dostęp podczas drukowania 44

Nazwa każdej części

Główny korpus drukarki (przód)

Przednia okładka

Otwórz i zamknij tę pokrywę, gdy nośnik jest załadowany lub zacięty. Zwykle jest zamknięty.

Pokrywa konserwacyjna L

Otwórz i zamknij tę pokrywę podczas czyszczenia lub wymiany materiałów eksploatacyjnych. Zwykle jest zamknięty.

Panel sterujący

⇒ Panel operacyjny str.11

Pokrywa konserwacyjna R

Otwórz i zamknij tę pokrywę podczas czyszczenia lub wymiany materiałów eksploatacyjnych.

Zwykle jest zamknięty.

Dźwignia ładowania nośnika

Służy do mocowania lub zwalniania nośnika.

Opuść dźwignię dalej, aby mocno zamocować nośnik.

Przewodnik multimedialny

To jest fragment dla mediów.

Wewnątrz zainstalowano podgrzewacz do suszenia tuszu.

Zbiornik na zużyty płyn

Służy do zbierania ścieków wypływających z drukarki.

Usuń zużytą ciecz, zanim się zapełni.

Stoisko

Nastawiacz

Wagon

Zawiera drukarkę głowa. Podczas drukowania przesuwa się w lewo iw prawo.

Rolki dociskowe

Podczas drukowania naciśnij i przytrzymaj cały nośnik.

Rowek do cięcia mediów

Służy do prostego cięcia mediów.

Uchwyt na media

Znajduje się na krawędzi nośnika i chroni nośnik przed podniesieniem. (znajduje się na obu krawędziach.)

Płyta dociskowa

Media są tu wydrukowane. Wewnątrz znajduje się wentylator adsorpcyjny.

Główny korpus drukarki (tył)

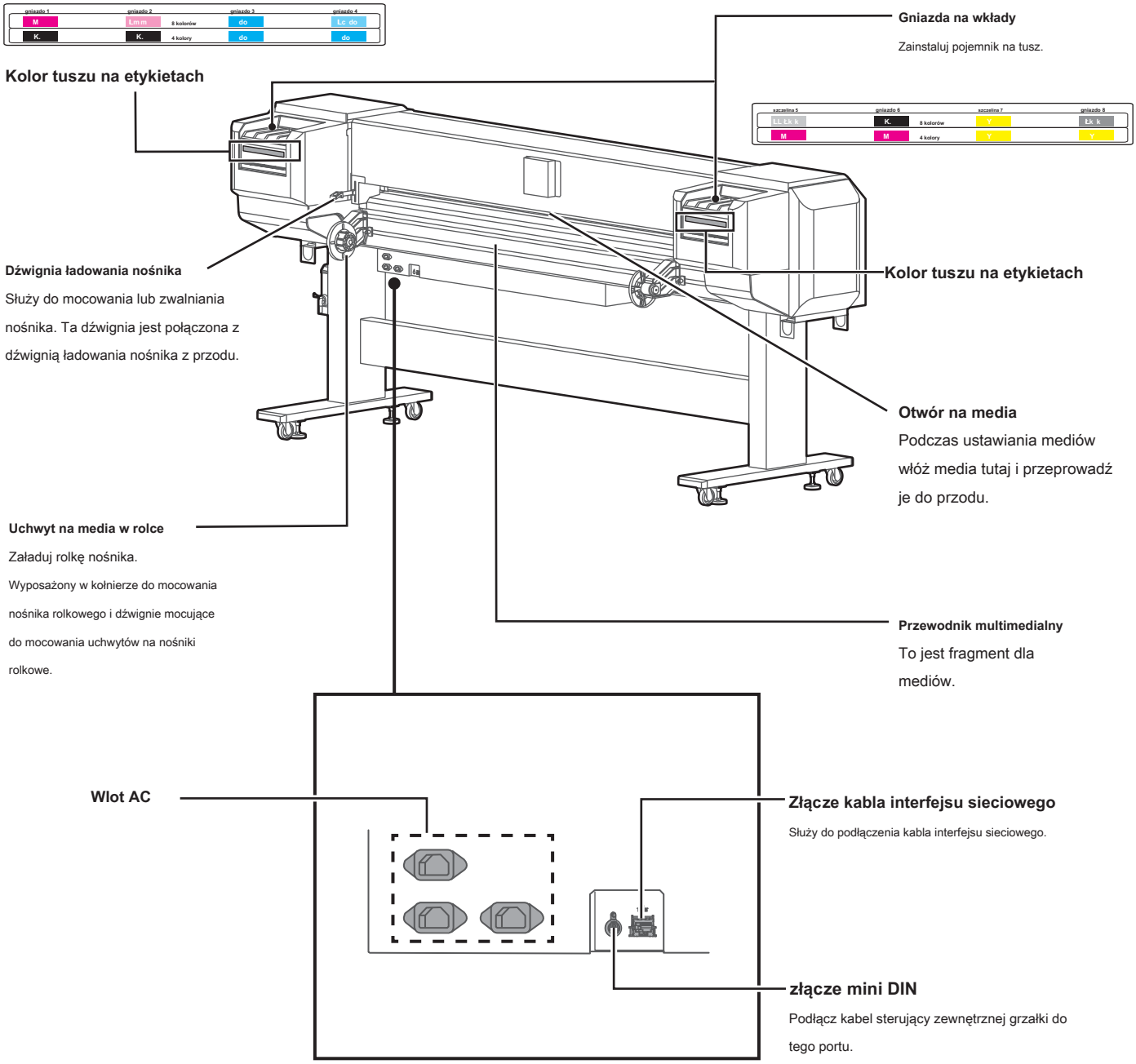

Panel sterujący

Przycisk zasilania

- Naciśnięcie tego powoduje włączenie zasilania. Po włączeniu zasilania świeci światłem ciągłym na niebiesko.
- Ponowne naciśnięcie tego przycisku powoduje wyłączenie zasilania. Nie świeci się, gdy zasilanie jest wyłączone.
- Miga podczas odbierania danych, w trybie uśpienia i w innych sytuacjach.

[Odniesienie]

Plik ⏻ symbol oznacza „czuwanie". Nawet kiedy przycisk zasilania nie jest włączony, drukarka pobiera niewielką ilość energii, dopóki kabel zasilający jest podłączony. W niniejszej instrukcji stan ten jest określany jako „wyłączony".

Wskaźnik błędu

- Świeci się na pomarańczowo, gdy wystąpił błąd lub pokrywa jest otwarta.
- Miga, gdy poziom atramentu jest niski.

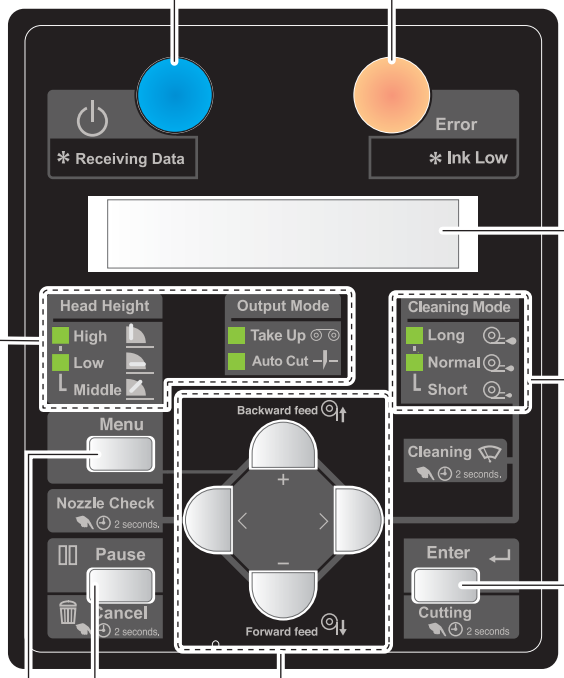

Pokaz

Wyświetla stan drukarki, menu ustawień, błędy itp.

Wskaźniki [CleaningMode]

Świeci ciągłym zielonym światłem, wskazując tryb czyszczenia głowicy.

Wskaźnik [Wysokość głowy]

- Ustawienie wysokie: wskaźnik High jest włączony.
- Środkowe ustawienie: wskaźniki High i Low są włączone.
- Niskie ustawienie: wskaźnik niskiego poziomu jest włączony

Wskaźnik [Odbiór]

Świeci ciągłym zielonym światłem, gdy tryb wyjścia jest ustawiony na „Take-up".

Wskaźnik [Auto Cut]

Świeci ciągłym zielonym światłem, gdy tryb wyjścia jest ustawiony na „Auto Cut".

[Przycisk ENTER

Po ustawieniu nośnika na miejscu naciśnięcie i przytrzymanie tego przycisku przez dwie sekundy lub dłużej spowoduje odcięcie nośnika.

Podczas ustawiania menu:

- Naciśnij, aby przejść do wybranej pozycji menu.
- Naciśnij, aby potwierdzić ustawioną wartość.

Klawisz [Menu]

Służy do wchodzenia i wychodzenia z menu.

Klawisz [Pauza] / [Anuluj]

- Naciśnij ten klawisz, aby wstrzymać drukowanie.
- Przytrzymanie tego przycisku wciśniętego przez dwie sekundy lub dłużej spowoduje anulowanie zadania drukowania i usunięcie otrzymanych danych.

Podczas ustawiania menu:

- Anuluje zmianę wartości ustawienia.

Klawisz [+] / klawisz [Posuw wstecz]

Media są podawane do tyłu.

Podczas ustawiania menu:

- Naciśnij, aby przejść do innej pozycji menu
- Naciśnij, aby zmienić ustawioną wartość.

Klawisz [-] / klawisz [Przekazywanie do przodu]

Media są podawane do przodu.

Podczas ustawiania menu:

- Naciśnij, aby przejść do innej pozycji menu
- Naciśnij, aby zmienić ustawioną wartość.

Klawisz [<] / klawisz [Test dysz]

Naciśnięcie i przytrzymanie tego przycisku przez dwie sekundy lub dłużej spowoduje uruchomienie testu dysz.

Podczas ustawiania menu:

- Naciśnij, aby zmienić ustawioną wartość.

Klawisz [>] / klawisz [CleaningMode]

- Do zmiany trybu czyszczenia.
- Naciśnięcie i przytrzymanie tego przycisku przez dwie sekundy lub dłużej spowoduje wykonanie czyszczenia głowicy.

Podczas ustawiania menu:

- Naciśnij, aby przejść na niższy poziom pozycji menu.
- Naciśnij, aby zmienić ustawioną wartość.

Tabela menu

Menu ustawień 1

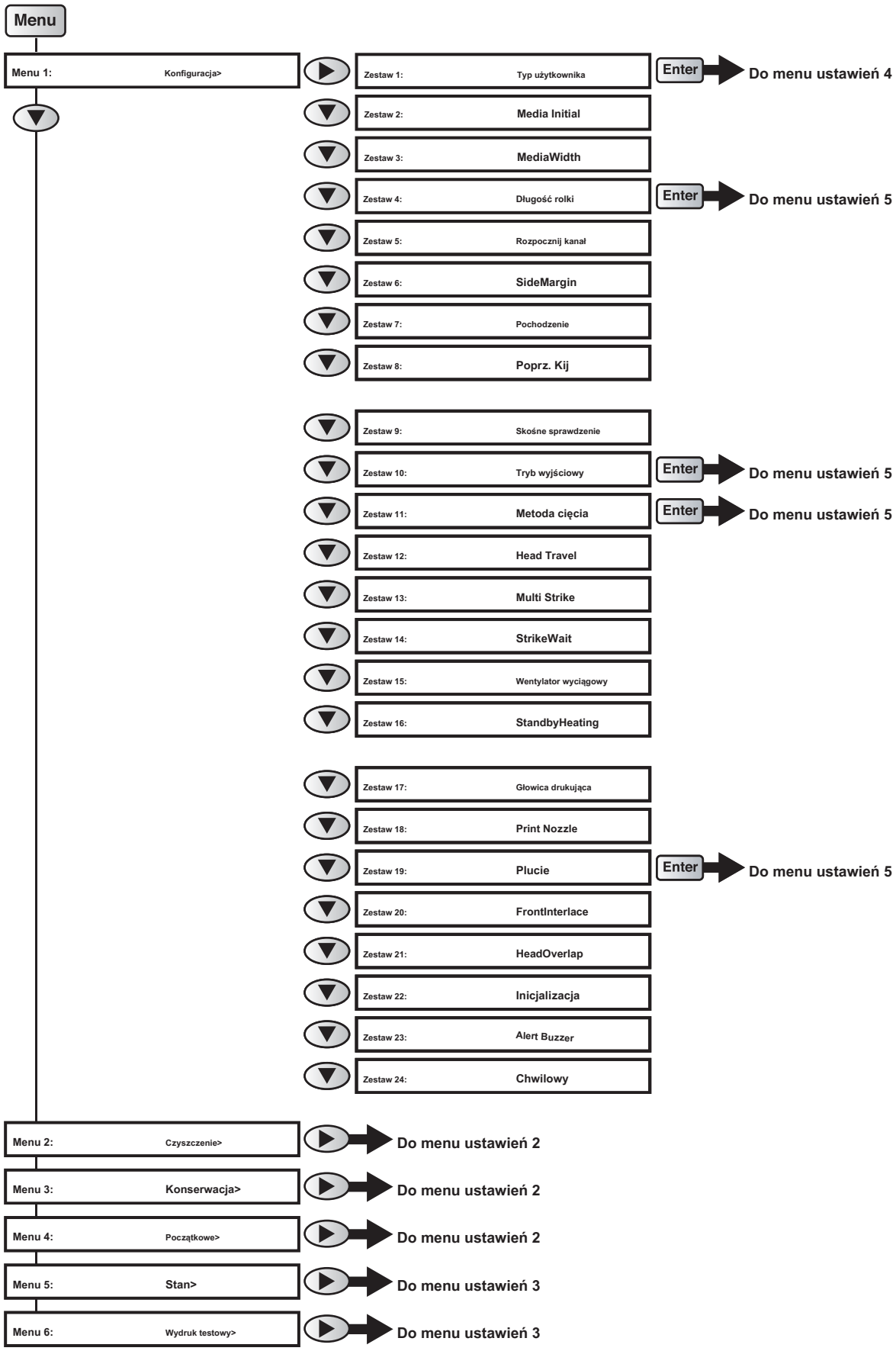

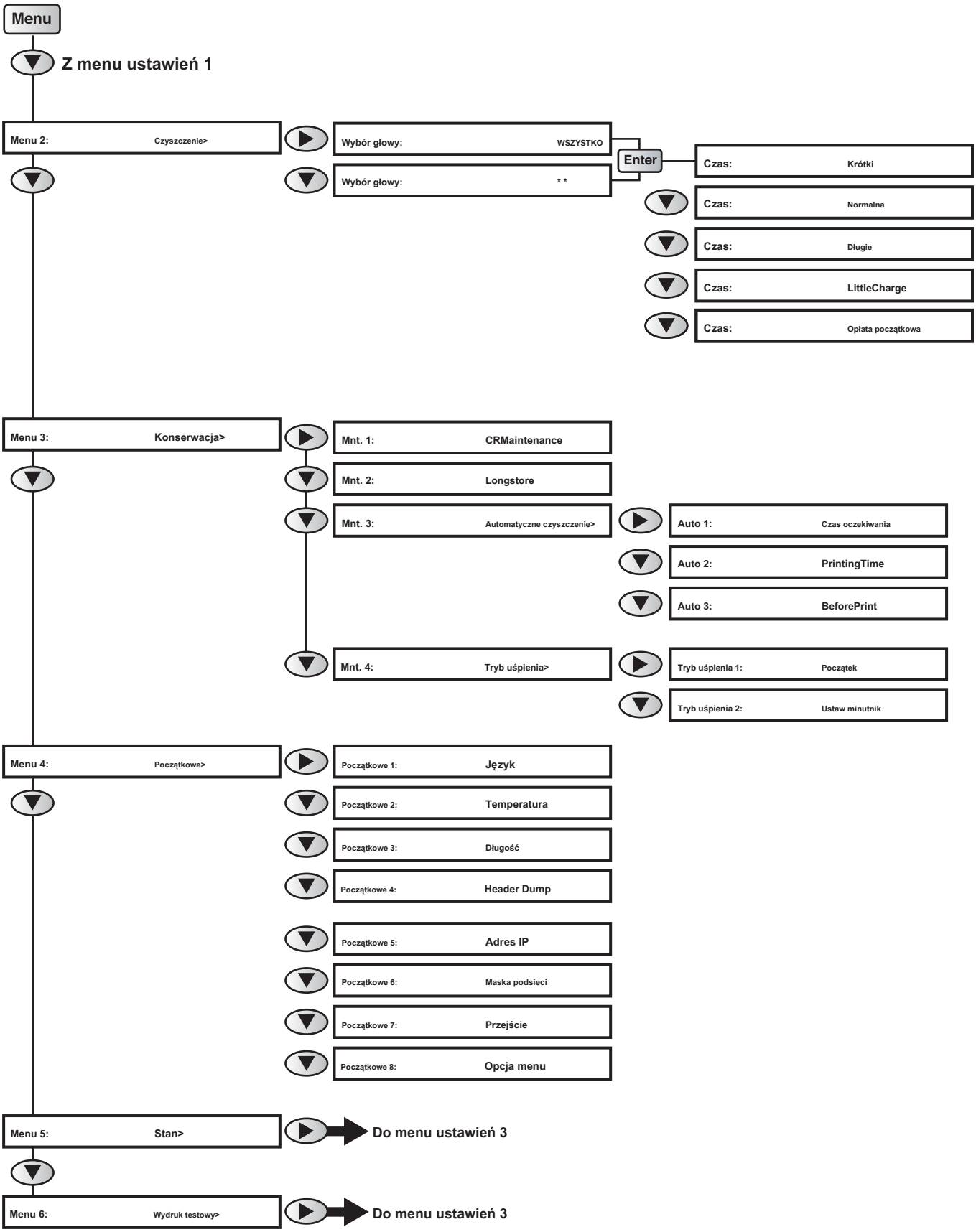
Menu
Z menu ustawień 1
Menu 2: Czyszczenie>
Wybór głowy: WSZYSTKO
Wybór głowy: * *
Enter
Czas: Krótki
Czas: Normalna
Czas: Długie
Czas: LittleCharge
Czas: Opłata początkowa
Menu 3: Konserwacja>
Mnt. 1: CRMaintenance
Mnt. 2: Longstore
Mnt. 3: Automatyczne czyszczenie>
Auto 1: Czas oczekiwania
Auto 2: PrintingTime
Auto 3: BeforePrint
Mnt. 4: Tryb uśpienia>
Tryb uśpienia 1: Początek
Tryb uśpienia 2: Ustaw minutnik
Menu 4: Początkowe>
Początkowe 1: Język
Początkowe 2: Temperatura
Początkowe 3: Długość
Początkowe 4: Header Dump
Początkowe 5: Adres IP
Początkowe 6: Maska podsieci
Początkowe 7: Przejście
Początkowe 8: Opcja menu
Menu 5: Stan>
Do menu ustawień 3
Menu 6: Wydruk testowy>
Do menu ustawień 3

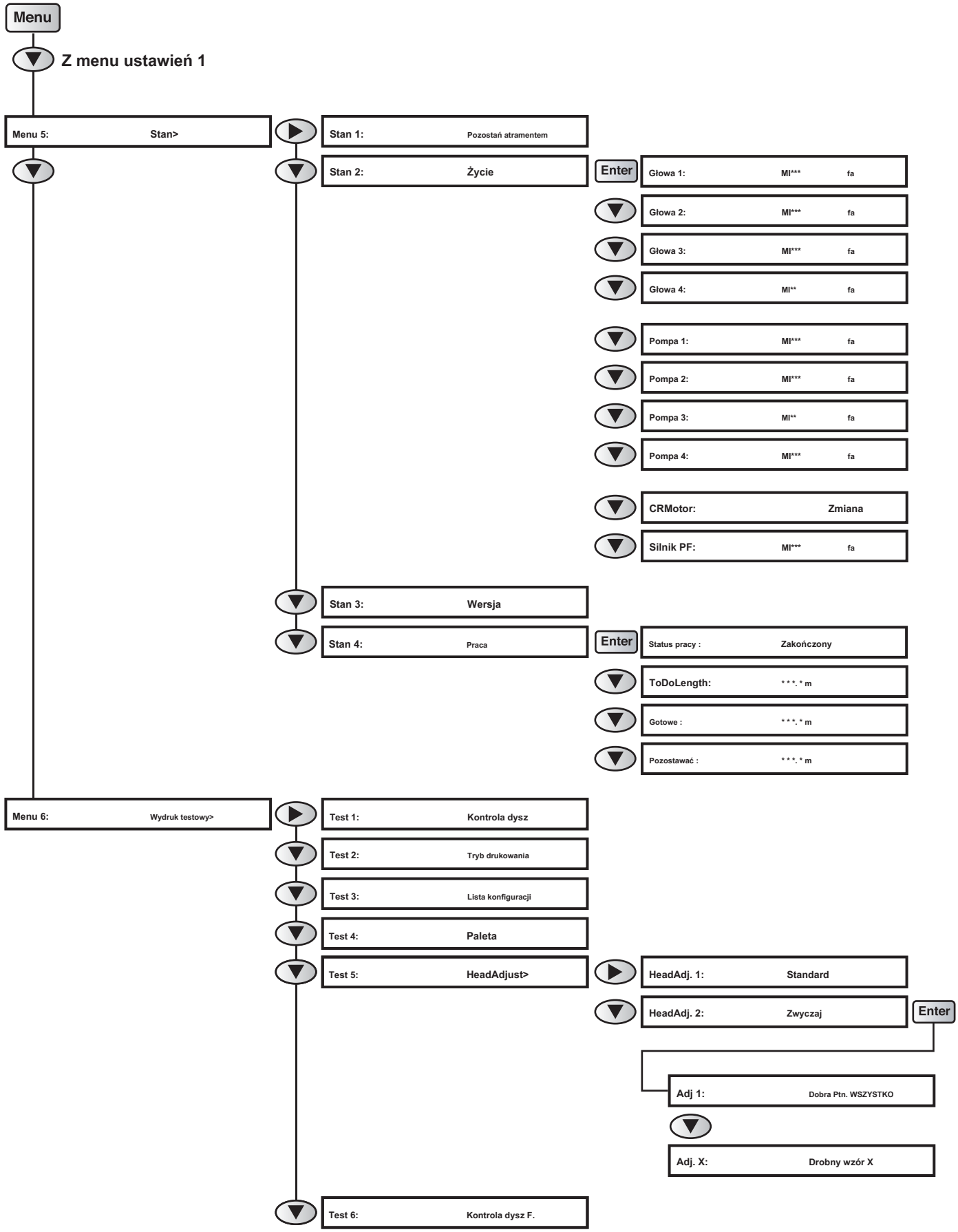
Menu
Z menu ustawień 1
Menu 5: Stan>
Stan 1: Pozostań atramentem
Stan 2: Życie
Enter
Głowa 1: Ml*** fa
Głowa 2: Ml*** fa
Głowa 3: Ml*** fa
Głowa 4: Ml** fa
Pompa 1: Ml*** fa
Pompa 2: Ml*** fa
Pompa 3: Ml** fa
Pompa 4: Ml*** fa
CRMotor: Zmiana
Silnik PF: Ml*** fa
Stan 3: Wersja
Stan 4: Praca
Enter
Status pracy : Zakończony
ToDoLength: * * *. * m
Gotowe : * * *. * m
Pozostawać : * * *. * m
Menu 6: Wydruk testowy>
Test 1: Kontrola dysz
Test 2: Tryb drukowania
Test 3: Lista konfiguracji
Test 4: Paleta
Test 5: HeadAdjust>
HeadAdj. 1: Standard
HeadAdj. 2: Zwyczaj
Enter
Adj 1: Dobra Ptn. WSZYSTKO
Adj. X: Drobny wzór X
Test 6: Kontrola dysz F.

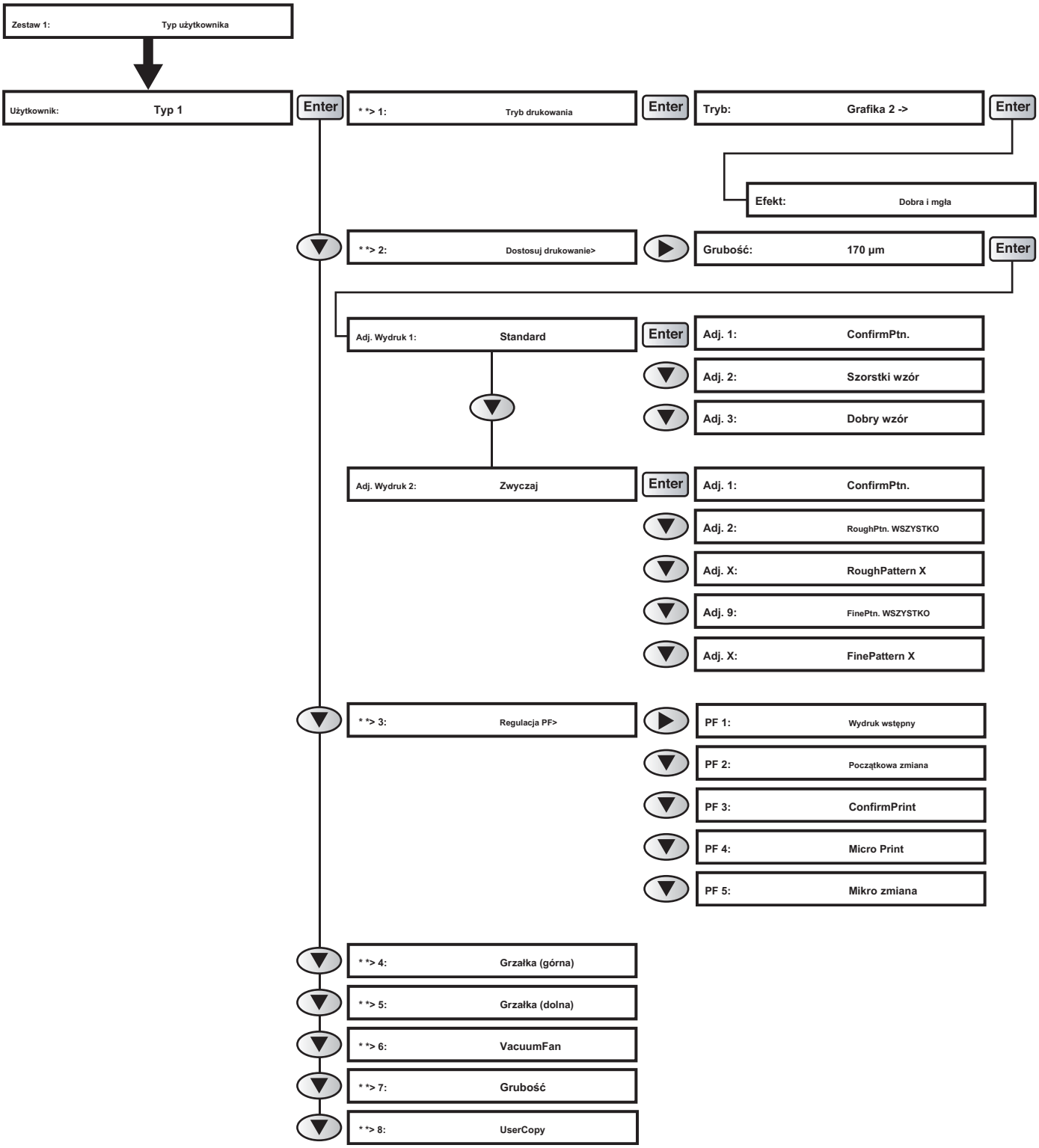
Zestaw 1: Typ użytkownika
Użytkownik: Typ 1
Enter
* *> 1: Tryb drukowania
Enter
Tryb: Grafika 2 ->
Enter
Efekt: Dobra i mgła
* *> 2: Dostosuj drukowanie>
Grubość: 170 µm
Enter
Adj. Wydruk 1: Standard
Enter
Adj. 1: ConfirmPtn.
Adj. 2: Szorstki wzór
Adj. 3: Dobry wzór
Adj. Wydruk 2: Zwyczaj
Enter
Adj. 1: ConfirmPtn.
Adj. 2: RoughPtn. WSZYSTKO
Adj. X: RoughPattern X
Adj. 9: FinePtn. WSZYSTKO
Adj. X: FinePattern X
* *> 3: Regulacja PF>
PF 1: Wydruk wstępny
PF 2: Początkowa zmiana
PF 3: ConfirmPrint
PF 4: Micro Print
PF 5: Mikro zmiana
* *> 4: Grzałka (górna)
* *> 5: Grzałka (dolna)
* *> 6: VacuumFan
* *> 7: Grubość
* *> 8: UserCopy

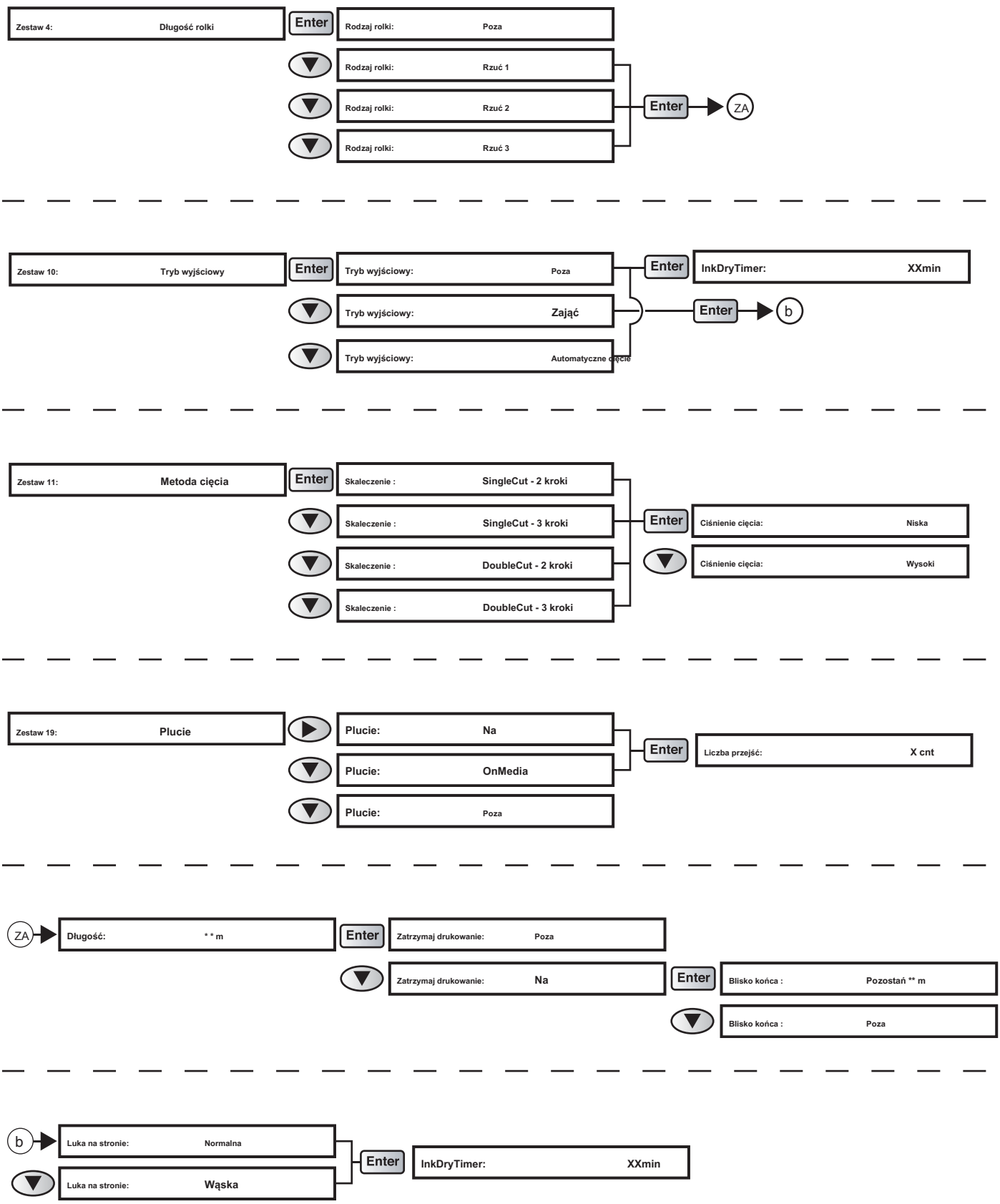
Zestaw 4: Długość rolki
Enter
Rodzaj rolki: Poza
Rodzaj rolki: Rzuć 1
Rodzaj rolki: Rzuć 2
Rodzaj rolki: Rzuć 3
Enter
ZA
Zestaw 10: Tryb wyjściowy
Enter
Tryb wyjściowy: Poza
Tryb wyjściowy: Zająć
Tryb wyjściowy: Automatyczne cięcie
Enter
InkDryTimer: XXmin
Enter
b
Zestaw 11: Metoda cięcia
Enter
Skaleczenie : SingleCut - 2 kroki
Skaleczenie : SingleCut - 3 kroki
Skaleczenie : DoubleCut - 2 kroki
Skaleczenie : DoubleCut - 3 kroki
Enter
Ciśnienie cięcia: Niska
Ciśnienie cięcia: Wysoki
Zestaw 19: Plucie
Plucie: Na
Plucie: OnMedia
Plucie: Poza
Enter
Liczba przejść: X cnt
ZA
Długość: * * m
Enter
Zatrzymaj drukowanie: Poza
Zatrzymaj drukowanie: Na
Enter
Blisko końca : Pozostań ** m
Blisko końca : Poza
b
Luka na stronie: Normalna
Luka na stronie: Wąska
Enter
InkDryTimer: XXmin

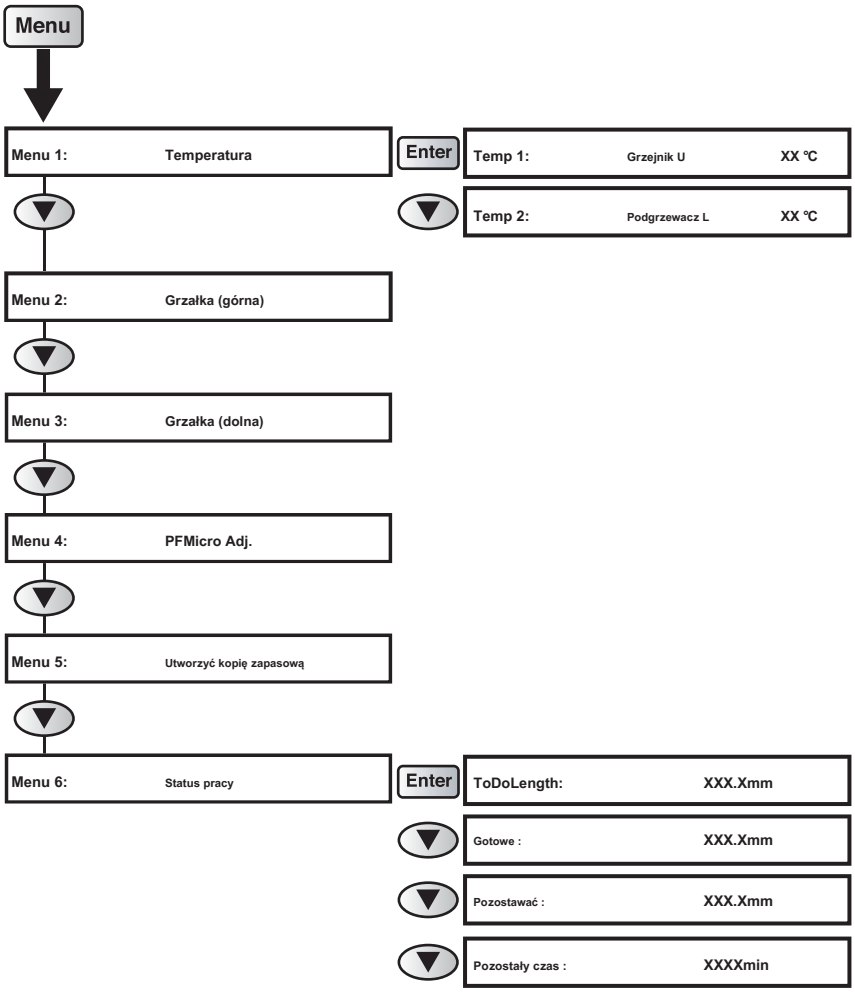
Menu
Menu 1: Temperatura
Enter
Temp 1: Grzejnik U XX ℃
Temp 2: Podgrzewacz L XX ℃
Menu 2: Grzałka (górna)
Menu 3: Grzałka (dolna)
Menu 4: PFMicro Adj.
Menu 5: Utworzyć kopię zapasową
Menu 6: Status pracy
Enter
ToDoLength: XXX.Xmm
Gotowe : XXX.Xmm
Pozostawać : XXX.Xmm
Pozostały czas : XXXXmin

Konfiguracje systemowe tego produktu

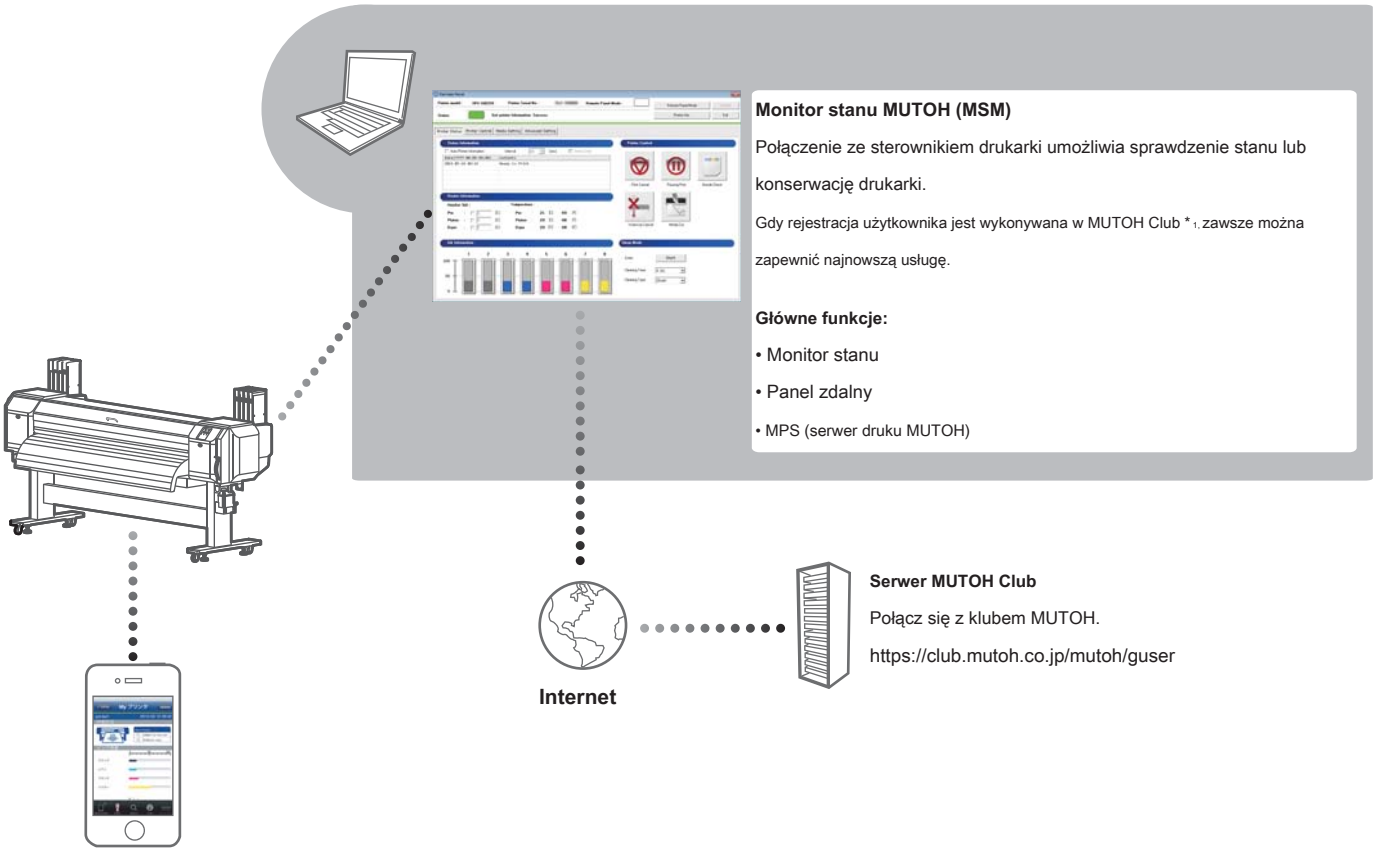

VSMMobile

Sprawdzanie stanu i zdalne sterowanie drukarką można przeprowadzić z poziomu osobistej pomocy cyfrowej, takiej jak iPhone i Android.

Główne funkcje:

• Monitor stanu

• Panel zdalny

***1 Klub MUTOH**

Usługa ThisWeb zapewnia użytkownikom bezpłatnie przydatne treści. Zrób rejestrację użytkownika, aby móc korzystać z różnych usług.

Główne funkcje:

• Pobieranie najnowszej aplikacji i instrukcji

• Pobieranie profili multimedialnych

• Sprawdzanie stanu drukarki (w przypadku korzystania z usługi MSM dostarczającej informacje o drukarce)

<Oprogramowanie do obsługi drukowania>

Aby jak najlepiej wykorzystać ten produkt, użyj funkcji MUTOH Print Server (MPS) dostępnej w MUTOH Status Monitor (MSM).

Możesz pobrać najnowszą wersję MSM z MUTOH Club Server. (Aby użyć MPS, określ port wyjściowy oprogramowania RIP na MPS.)

Podłączanie do komputera

Ważny!

Upewnij się, że komputer spełnia następujące wymagania.

- **System operacyjny: Windows 10 (64-bitowy), Windows 8 / 8.1 (64-bitowy), Windows 7 (64-bitowy)**
- **Procesor: Intel (R) Core (TM) i5 / i7**
- **Pamięć: nie mniej niż 8 GB bajtów**
- **Sieć: użyj portu sieciowego obsługującego Gigabit Ethernet i kabla Ethernet obsługującego Gigabit Ethernet kategorii 6 lub nowszej.**

[1]

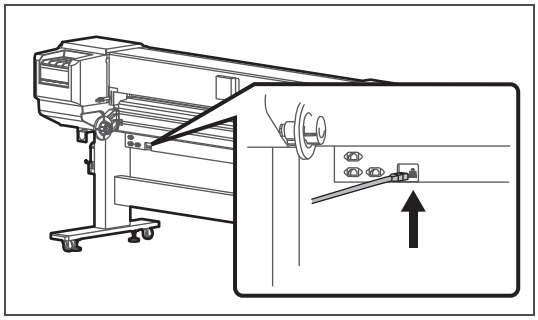

Podłącz kabel Gigabit Ethernet do produktu.

[2]

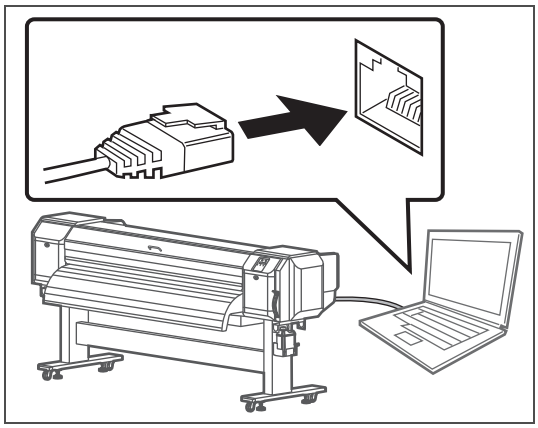

Podłącz kabel Gigabit Ethernet do komputera.

[3] Użyj panelu operacyjnego drukarki, aby ustawić adres IP, maskę podsieci i bramę.

" Początkowe 5: adres IP " Str. 83 , " Początkowa 6: maska podsieci " Str. 84 , " Początkowe 7: Brama " Str. 84

Uwaga

- Powyższa ilustracja przedstawia przykład połączenia peer-to-peer między tym produktem a komputerem. Metoda połączenia różni się w zależności od środowiska użytkowania.
- Jeśli używasz produktu z siecią LAN, podłącz kabel tak, aby komputer i drukarka znajdowały się w tej samej podsieci.

Uruchamianie / wyświetlanie / kończenie MUTOH Status Monitor (MSM)

Uruchomienie MSM

Windows 8 / Windows 8.1

- Na ekranie [Start] kliknij [Pulpit].
- Kliknij dwukrotnie ikonę MSM na pulpicie.

Windows 10 / Windows 7

Kliknij dwukrotnie ikonę MSM na pulpicie.

Uwaga

Uruchamianie z menu Start systemu Windows

- Windows 8 / Windows 8.1

  Kliknij prawym przyciskiem myszy w miejscu, w którym kafelki ekranu [Start] nie są wyświetlane, aby wyświetlić pasek aplikacji, i kliknij opcję [Wszystkie aplikacje].

- Windows 10 / Windows 7

  W menu [Start] kliknij [Wszystkie programy] (lub [Wszystkie aplikacje]) - [MUTOH] - [MUTOH Status Monitor].

Wyświetlanie MSM

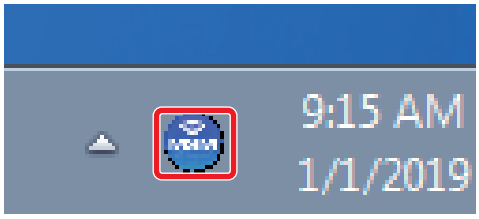

Kliknij dwukrotnie ikonę MSM na pasku zadań.

Wyświetlanie panelu zdalnego

Panel zdalny służy do wyświetlania stanu produktu lub obsługi.

Kliknij [Panel zdalny].

- Otworzy się panel zdalny.

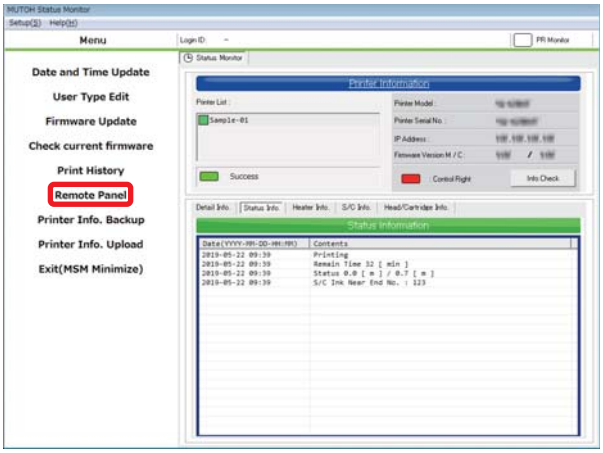

Wykończenie MSM

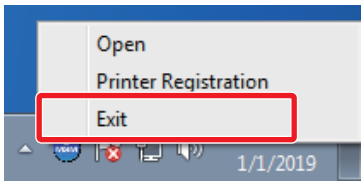

Kliknij prawym przyciskiem myszy ikonę MSM na pasku zadań, a następnie kliknij [Zakończ].

Uwaga

Podczas normalnego używania nie kończ MSM. Podczas zamykania okna MSMwindow kliknij [Ustawienia] - [Zamknij].

Windows 8.1

Kliknij strzałkę w dół na ekranie [Start]. Kliknij [MUTOH Status Monitor].

Obszar drukowania

Drukowanie jest zawsze rozpoczynane od pozycji pochodzenia (punktu rozpoczęcia drukowania).

Zobacz poniższy rysunek jako przykład.

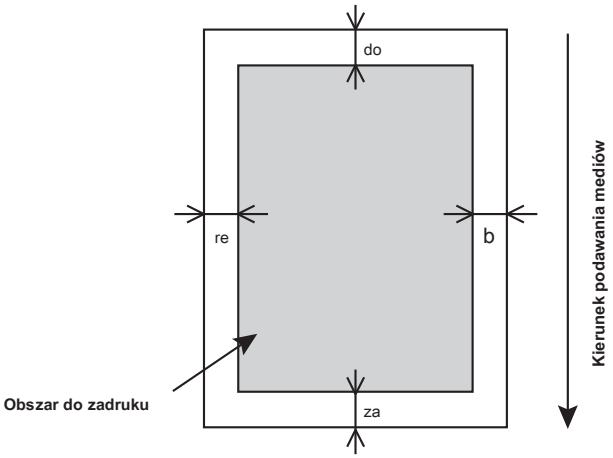

a = 5 mm *1

b = 5 mm do 25 mm

c = 5 mm

d = 5 mm do 25 mm

*1 Wartość „a” wyniesie 15 mm w następujących przypadkach:

- Natychmiast po inicjalizacji nośnika
- Podczas podawania mediów za pomocą klawisza [Wstecz]

Wartość „a” wyniesie 40 mm w następujących przypadkach:

- Gdy menu Początkowe nośnika jest ustawione na „Góra i szerokość”
- Po przecięciu mediów

Wymagania dotyczące nośników użytkowych

Z tą drukarką można używać nośników spełniających poniższe wymagania.

Rozmiary użytkowe

Średnica zewnętrzna	150 mm lub mniej
Rurka do mediów średnica	2 cale lub 3 cale
Waga	30 kg lub mniej
Maksymalny szerokość	1910 mm
Minimum szerokość	900 mm
Maksymalny grubość	2,8 mm (gdy wysokość głowicy jest ustawiona na „Wysoka”)

Ważny!

Domyślne ustawienie wysokości głowy to „Niska”.

Gdy wysokość łba jest ustawiona na „Niska”, maksymalna dostępna grubość materiału wynosi 0,3 mm.

Ostrzeżenia dotyczące korzystania z tego produktu

Proszę używać tego produktu okresowo

Zaleca się stosować ten produkt raz w tygodniu.

Nieużywane przez długi czas dysze głowicy drukującej mogą się zatkać, powodując uszkodzenia.

Worek z atramentem należy obchodzić się ostrożnie

- Przed rozpoczęciem pracy należy zapoznać się z Kartą Charakterystyki (SDS).
- Nie demontuj worka z atramentem.

  W przypadku zdemontowania atramentu może dojść do kontaktu z oczami lub skórą.
- Podczas przenoszenia worka z atramentem należy uważać, aby atrament nie dostał się do oczu ani na skórę. Jeśli atrament

  dostanie się do oka lub na skórę, natychmiast zmyj go wodą.

  Jeśli nie, może to spowodować przekrwienie oczu lub lekkie zapalenie. W przypadku wystąpienia jakichkolwiek anomalii, należy natychmiast zgłosić się do lekarza.
- NIE upuszczaj ani nie uderzaj worka z atramentem.

  Atrament może wyciekać z worka.

Przeprowadzaj okresową konserwację

Ten produkt wymaga codziennej konserwacji.

- Wykonaj test dysz przed i po drukowaniu. W przypadku stwierdzenia braku dyszy przeprowadź czyszczenie głowicy.
- Raz w tygodniu czyść wycieraczkę czyszczącą i obwód głowicy drukującej.
- Jeśli produkt nie jest używany przez dłuższy czas (tydzień lub dłużej), należy przeprowadzać czyszczenie głowicy raz w tygodniu.
- Czyść jej wnętrze raz w miesiącu.
- Regularnie spuszczać zużyty płyn ze zbiornika na brudny płyn, zanim zostanie on pełny.

Niektóre części wymagają okresowej wymiany

W tym produkcie niektóre części wymagają wymiany po długim okresie użytkowania.

- Części wymagane do wymiany przez użytkownika: materiał absorpcyjny do komory płukania, nóż
- Części wymagane do wymiany przez personel serwisowy: różne silniki, pompy, głowice drukujące

Włączanie / wyłączanie zasilania

Włączanie zasilania

[1] Zamknij przednią pokrywę.

[2]

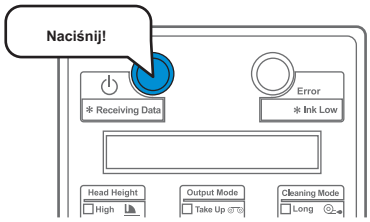

Naciśnij przycisk zasilania, aby włączyć zasilanie.

- Niebieskie światło zaświeci się.
- Ten produkt rozpocznie operacje inicjalizacji.

Wyłączanie zasilania

[1] Upewnij się, że drukowanie zostało zakończone.

[2]

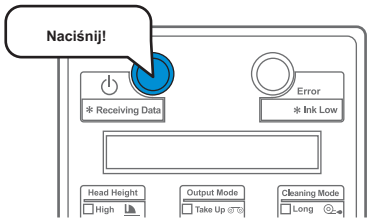

Naciśnij przycisk zasilania, aby wyłączyć zasilanie.

- Ten produkt rozpoczyna operacje wyłączania.
- Niebieskie światło wyłącza się.

Ładowanie nośnika rolkowego do uchwytu nośnika rolkowego

Ważny!

W zależności od rodzaju mediów, zalecamy ustawienie mediów przez dwie lub więcej osób.

[1]

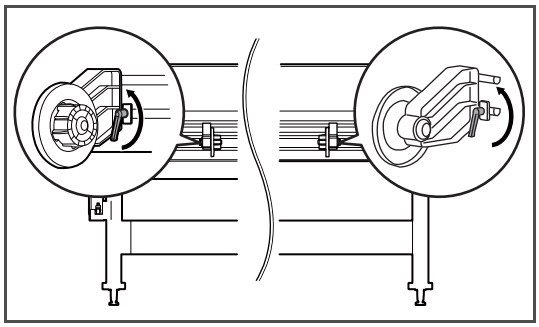

Poluzuj dźwignie mocujące na uchwytach nośnika rolkowego (po lewej i prawej stronie) z tyłu drukarki.

[2]

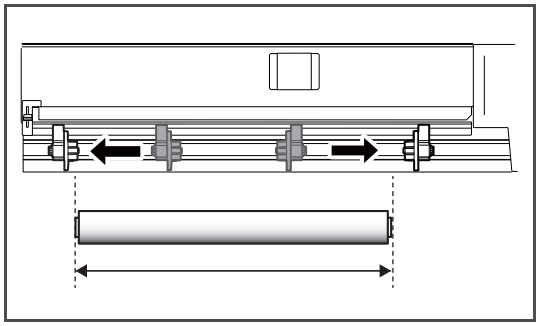

Ustaw odległość między uchwytami nośnika rolkowego szerszą niż rzeczywista szerokość nośnika rolkowego do ustawienia.

[3]

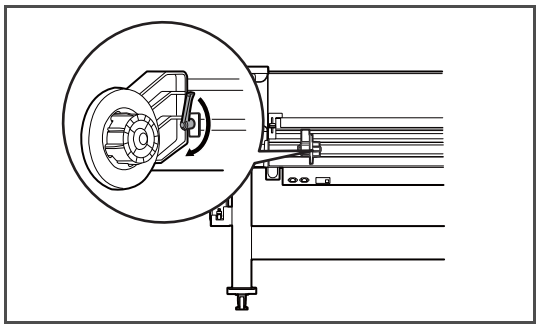

Dokręć dźwignię mocującą uchwytu nośnika rolkowego (po lewej) i zamocuj uchwyt nośnika rolkowego (po lewej).

[4]

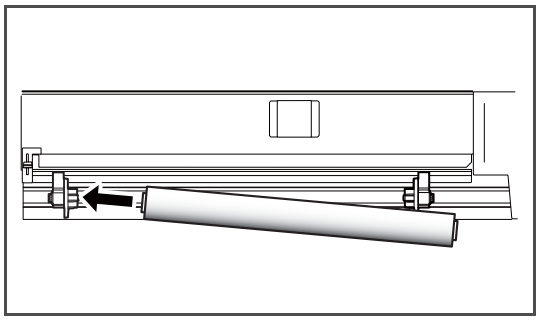

Ustaw rolkę nośnika na uchwyt rolki nośnika (po lewej).

[5]

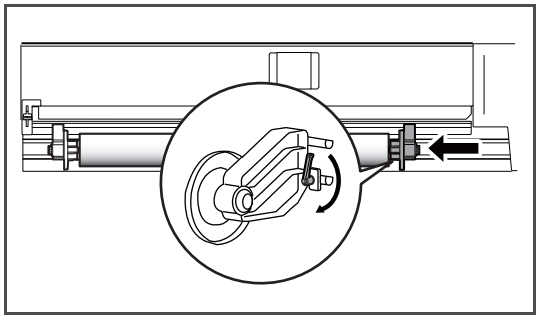

Przymocuj uchwyt rolki nośnika (po prawej) do nośnika rolkowego i dokręć dźwignię mocującą.

[6]

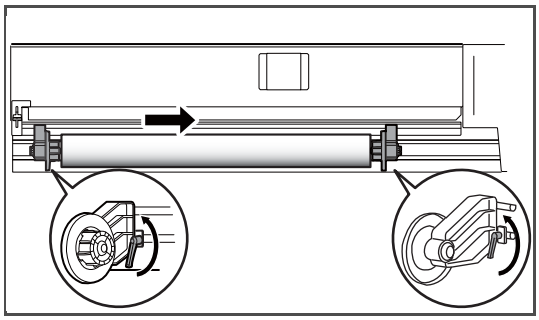

Poluzuj dźwignie mocujące prawego i lewego uchwytu rolki nośnika, przesuń rolkę nośnika na środek.

[7]

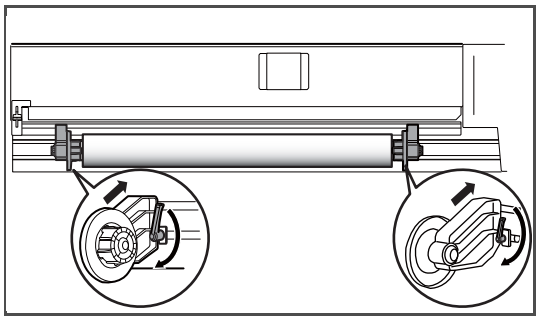

Dociśnij uchwyt rolki nośnika w kierunku drukarki i zamocuj dźwignie mocujące.

Uwaga

Podczas dokręcania dźwigni mocującej naciśnij uchwyt rolki nośnika w kierunku drukarki.

Jeśli nie zostanie naciśnięty uchwyt rolki nośnika, dźwignia mocująca może nie zostać całkowicie zablokowana z powodu ciężaru rolki nośnika.

Ładowanie nośnika rolkowego do drukarki

[1]

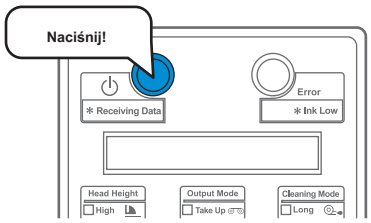

Włącz drukarkę.

[2]

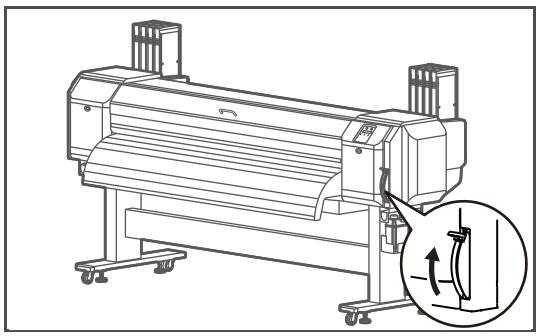

Podnieś dźwignię ładowania nośnika.

[3]

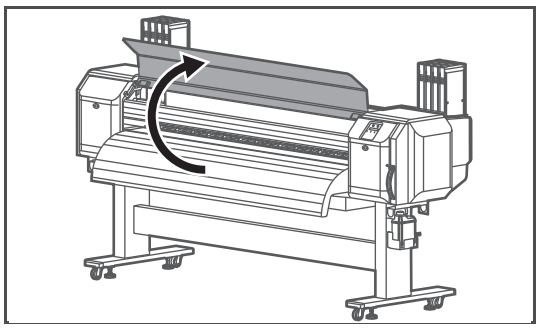

Otwórz przednią pokrywę.

[4]

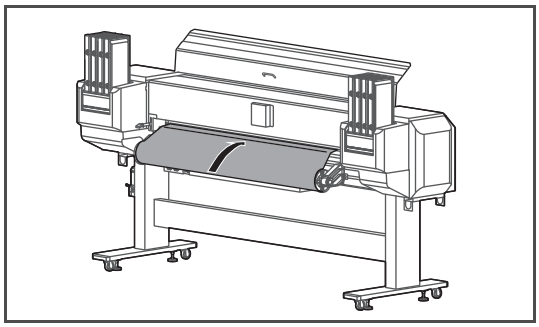

Załaduj rolkę mediów do szczeliny podawania mediów.

Uwaga

Jeśli koniec rolki nośnika nie jest mocno nawinięty, nawiń go ponownie mocno, a następnie załaduj.

[5]

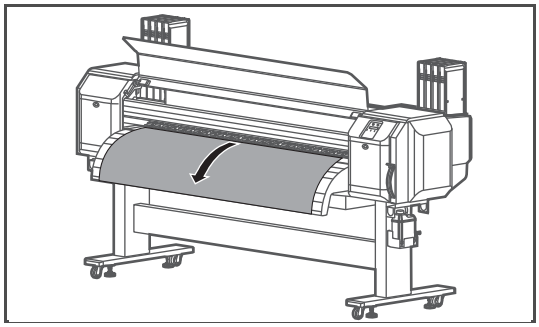

Wyciągnij rolkę nośnika na około 1 m od przedniego otworu podawania nośnika.

[6]

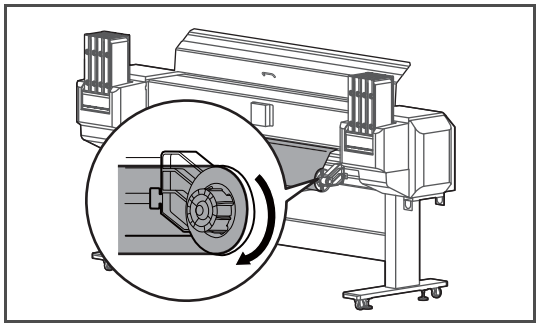

Przewiń lekko rolkę nośnika, tocząc kołnierz na uchwycie rolki nośnika, przytrzymując krawędź nośnika i wyeliminuj wszelkie luzy lub skosy.

Uwaga

Jeśli zwolnisz nośnik rolkowy podczas przewijania, nośnik rolkowy może wypaść ze szczeliny podawania nośnika i spaść w kierunku tylnej części drukarki.

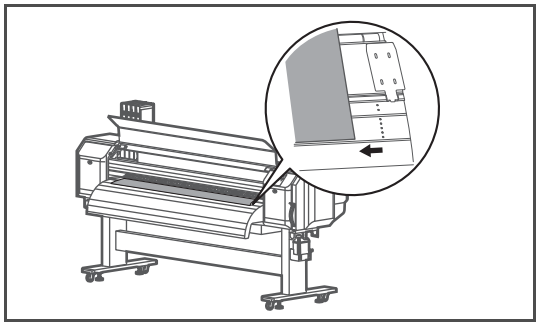

Sprawdź, czy prawa krawędź nośnika rolkowego nie wykracza poza znak ładowania. Jeśli tak, może to wpłynąć na jakość druku.

Po załadowaniu nośnika ...

[1] **Dźwignia w górę**

Na panelu operacyjnym wyświetlany jest komunikat „Lever Up”.

[2]

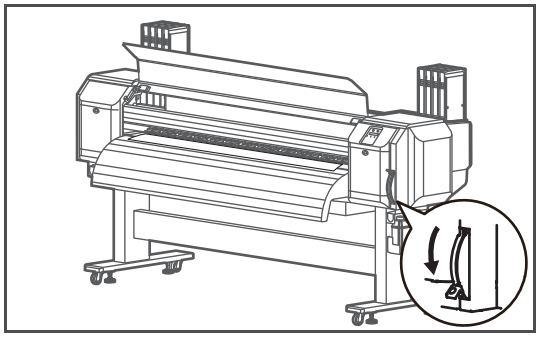

Opuść dźwignię ładowania nośnika.

[3] Upewnij się, że krawędzie nośnika są odpowiednio dociśnięte przez rolki dociskowe.

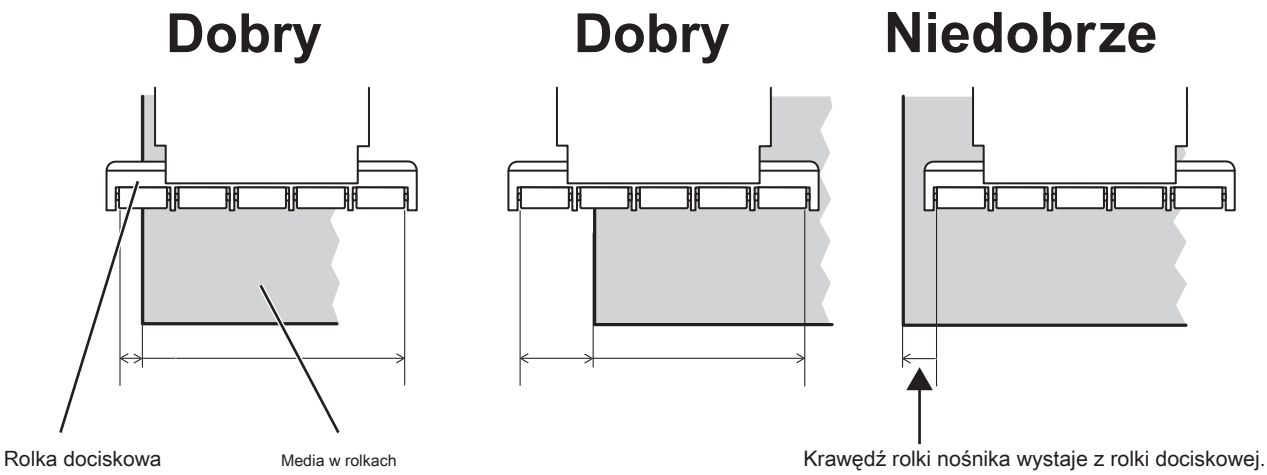

[4] Jeśli nośnik nie jest odpowiednio dociskany przez rolki dociskowe, postępuj zgodnie z procedurą, aby wyregulować położenie rolki nośnika.

- Podnieś dźwignię ładowania nośnika.
- Poluzuj dźwignie mocujące prawego i lewego uchwytu rolki nośnika i przesuń rolkę nośnika w lewo lub w prawo.
- Dociśnij uchwyt rolki nośnika do drukarki i zamocuj dźwignie mocujące.

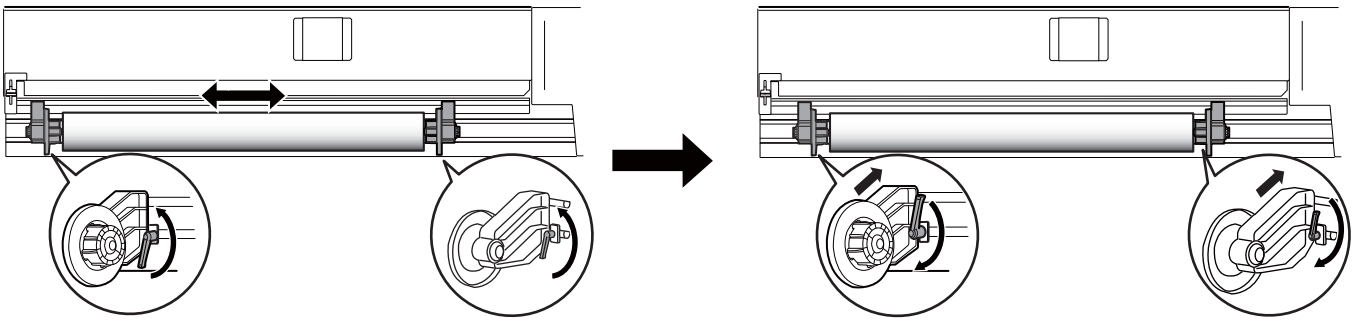

Uwaga

- Jeśli nośnik nie jest odpowiednio dociskany przez rolki dociskowe, nośnik może być nieprawidłowo wyrównany lub pomarszczony podczas drukowania.
- Podczas dokręcania dźwigni mocującej naciśnij uchwyt rolki nośnika w kierunku drukarki.
  Jeśli nie zostanie naciśnięty uchwyt rolki nośnika, dźwignia mocująca może nie zostać całkowicie zablokowana z powodu ciężaru rolki nośnika.

[5]

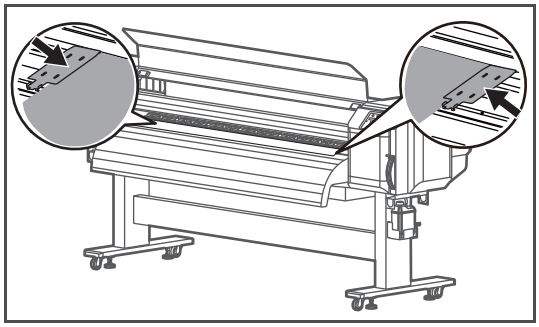

Ustaw uchwyt na nośnik na obu krawędziach nośnika.

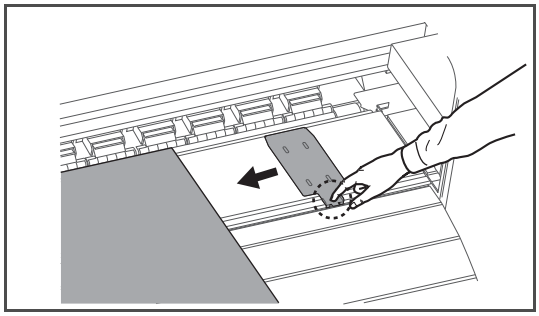

Trzymaj część zakreśloną przerywaną linią na rysunku po lewej stronie wciśniętą, aby ustawić uchwyt na media.

- Jeśli krawędzie nośnika są luźne, dociśnij je podczas ustawiania uchwytu nośnika.

Ważny!

Przy ustawieniach domyślnych drukowanie rozpoczyna się 5 mm od krawędzi nośnika. Aby przytrzymać nośnik, upewnij się, że część nakładająca się na nośnik ma mniej niż 5 mm długości.

[6]

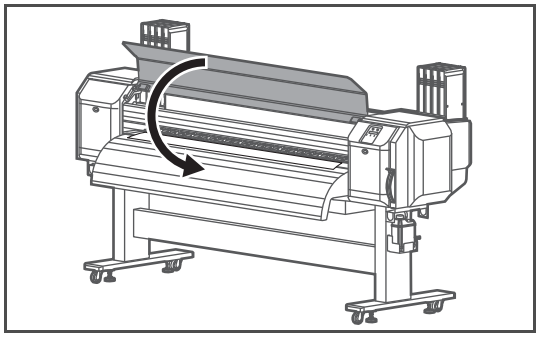

Zamknij przednią pokrywę.

[7]

Użytkownik:	**Rodzaj ****	**DOBRZE?**

„Użytkownik: Wpisz ** OK?” jest wyświetlany na panelu operacyjnym.

- Naciśnij klawisz [+] lub [-] na panelu operacyjnym, aby wybrać ustawienie typu użytkownika.

[8]

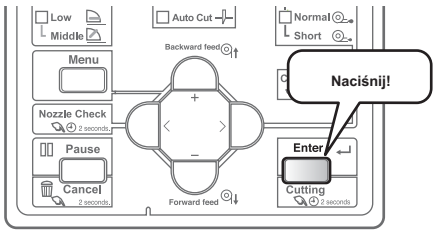

Naciśnij klawisz [Enter], aby wykonać inicjalizację nośnika.

- To kończy procedurę ładowania nośnika.

Sprawdzenie i czyszczenie dysz

Przed rozpoczęciem codziennej pracy sprawdź dyszę. W przypadku stwierdzenia braku dyszy przeprowadź czyszczenie.

Kontrola dysz

Kroki sprawdzania dysz

[1] Załaduj nośnik do testu dysz.

" Ładowanie mediów " Str. 26

[2]

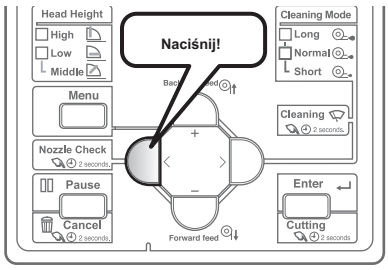

Wciśnij klawisz [Nozzle Check] przez ponad dwie sekundy.

- Rozpocznie się drukowanie testu dysz.

[3] Sprawdź wynik drukowania.

- Jeśli brakuje dyszy, przejdź do " Kroki czyszczenia " Str. 33 .
- Jeśli wszystkie linie są wyraźnie wydrukowane, możesz rozpocząć drukowanie.

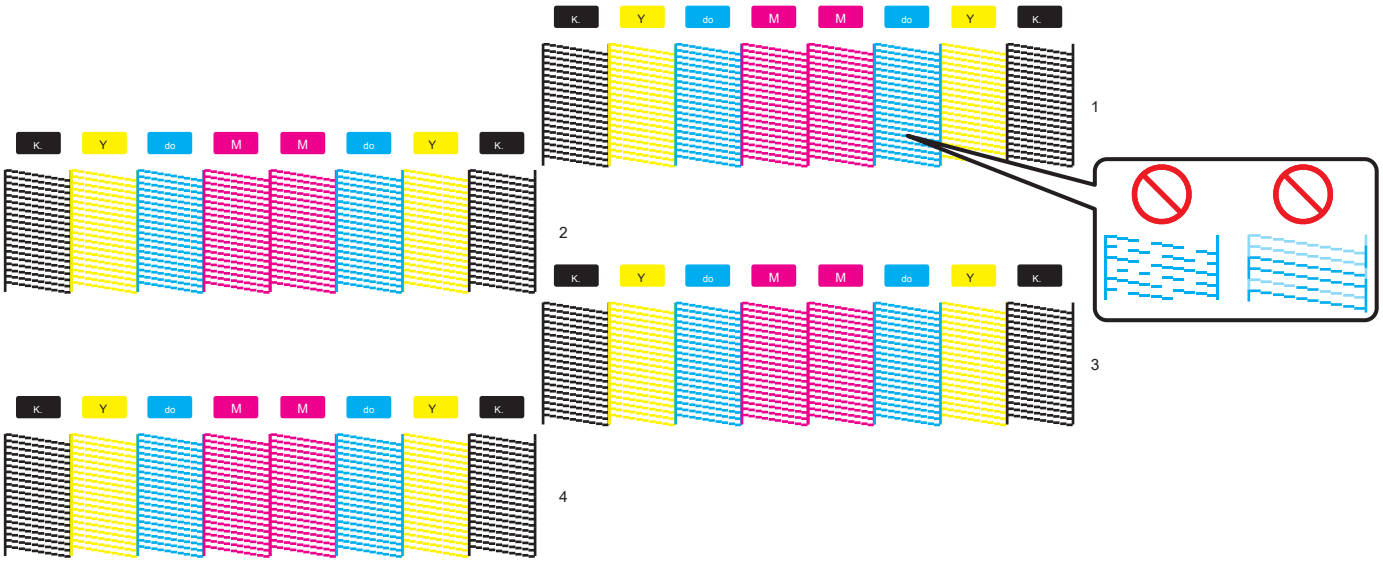

Uwaga

- Powyższy wzór jest przykładem, gdy drukarka jest ustawiona na 4 kolory, „Zestaw 17: Głowica drukująca” na „WSZYSTKO” i „Zestaw 18: Dysza drukująca” na „WSZYSTKO”. Wzór testu dysz różni się w zależności od ustawień w menu Head Select i Print Nozzle.

" Zestaw 17: Głowica drukująca " Str. 74 , " Zestaw 18: Dysza drukująca " S. 75

- Liczba po prawej stronie każdego wzoru wskazuje głowicę drukującą używaną do drukowania tego wzoru.
- Jeśli brak dyszy występuje w określonej głowicy drukującej, przejdź do menu Głowica drukująca i wybierz głowicę drukującą, którą chcesz wyczyścić. W ten sposób możesz zmniejszyć straty atramentu.

„Wybierz głowicę drukującą” str. 78

- Informacje o drukarce (data i godzina drukowania, numer seryjny drukarki, wersja oprogramowania sprzętowego) są drukowane na wzorze testu dysz.

Etapy czyszczenia

[1]

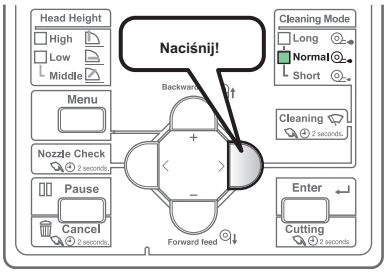

Naciśnij klawisz [Czyszczenie], aby wskaźnik „Normalny” (jeden ze wskaźników „Tryb czyszczenia”) zaświecił się na stałe.

- Tryb czyszczenia zostanie ustawiony na „Normalny”.

[2]

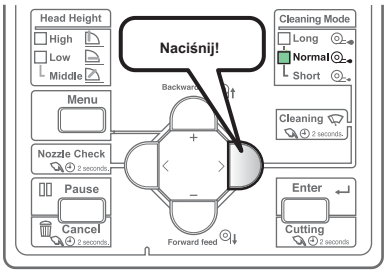

Naciśnij przycisk [Czyszczenie] przez ponad dwie sekundy.

- Rozpocznie się czyszczenie.

[3] Ponownie przeprowadź test dysz.

" Kroki sprawdzania dysz " Str. 32

- Jeśli nadal brakuje dyszy, powtórz normalne czyszczenie. Widzieć " Czyszczenie głowicy" Str. 101 dotyczące czyszczenia „Krótkie”, „Długie”, „Małe ładowanie” i „Ładowanie wstępne”.

- Jeśli w określonej głowicy drukującej wystąpił problem z dyszami, przejdź do menu Głowica drukująca i wybierz głowicę drukującą, którą chcesz wyczyścić. W ten sposób możesz zmniejszyć straty atramentu.

„Wybierz głowicę drukującą” str. 78

Ustawianie dokładności drukowania

Przed rozpoczęciem drukowania po raz pierwszy dostosuj dokładność drukowania.

Regulacja głowy

W tym menu można wydrukować wzór regulacji, aby sprawdzić niewspółosiowość głowicy drukującej, a następnie wyregulować.

Poniżej przedstawiono metody regulacji dla tej drukarki.

Head Adj. 1:	**Standard**

Dopasowuje tylko tryb drukowania używany przez bieżącą definicję użytkownika. Po dostosowaniu trybu drukowania za pomocą opcji Standard ustaw rozdzielczość, liczbę przebiegów i kierunek drukowania w trybie drukowania po stronie RIP na równe z ustawionym przez użytkownika trybem drukowania.

Head Adj. 2:	**Zwyczaj**

Umożliwia również dostosowanie trybu drukowania innego niż tryb drukowania używany przez aktualną definicję użytkownika.

Ta metoda optymalizuje jakość druku, nawet jeśli tryb drukowania po stronie RIP różni się od trybu zdefiniowanego przez użytkownika.

Uwaga

- Jakość druku może ulec poprawie poprzez regulację głowicy w następujących sytuacjach:

  Jakość druku jest niska w przypadku korzystania z trybu drukowania jednokierunkowego

  " Szczegóły trybu drukowania " Str. 56

  Jakość druku nie poprawia się nawet po wykonaniu regulacji jakości druku

- Po wykonaniu regulacji głowicy upewnij się, że wykonałeś regulację jakości druku. Może wystąpić niewspółosiowość spowodowana regulacją głowicy.

  " Dostosowanie jakości druku " Str. 36

- Zmieniając tryb drukowania po wykonaniu standardowej regulacji głowicy, pamiętaj o wyregulowaniu głowicy drukującej.
- Ponieważ wszystkie tryby drukowania są regulowane jednocześnie po wykonaniu regulacji głowicy niestandardowej, regulacja głowicy nie jest wymagana nawet po zmianie trybu drukowania.
- W przypadku określania trybu drukowania dla oprogramowania RIP itp., Który różni się od trybu ustawionego w ustawieniu typu użytkownika, należy przeprowadzić regulację niestandardowej głowicy i sprawdzić wszystkie wzory (od A do F), a następnie skorygować wcześniej wszelkie nieprawidłowo wyrównane wzory.

Kroki regulacji głowy

[1] Włącz drukarkę i załaduj nośnik.

" Ładowanie mediów " Str. 26

[2]

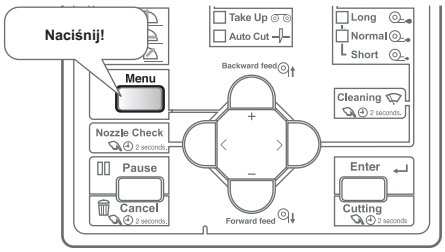

Naciśnij klawisz [Menu].

[3]

Menu 6 :	**Wydruk testowy>**

Naciśnij kilkakrotnie klawisz [-], aby wywołać wyświetlacz po lewej stronie.

- Naciśnij klawisz [>].

[4]

Test 5:	**HeadAdjust>**

Naciśnij kilkakrotnie klawisz [-], aby wywołać wyświetlacz po lewej stronie.

- Naciśnij klawisz [>].

[5]

Head Adj. 1:	**Standard**
Head Adj. 2:	**Zwyczaj**

Wybierz metodę regulacji przyciskiem [+] / [-].

- Naciśnij klawisz [Enter].

[6] Rozpoczyna drukowanie.

- Wzór potwierdzenia zostanie wydrukowany.

[7] Wykonaj poniższe kroki i wyreguluj głowicę.

" Kroki" S. 91

Regulacja jakości druku

Służy do optymalizacji jakości wydruków obrazów.

Poniżej przedstawiono metody regulacji dla tej drukarki.

Adj. Wydruk 1:	**Standard**

Dopasowuje tylko tryb drukowania używany przez bieżącą definicję użytkownika. Po dostosowaniu trybu drukowania za pomocą opcji Standard ustaw rozdzielczość, liczbę przebiegów i kierunek drukowania w trybie drukowania po stronie RIP na równe z ustawionym przez użytkownika trybem drukowania.

Adj. Wydruk 2:	**Zwyczaj**

Umożliwia również dostosowanie trybu drukowania innego niż tryb drukowania używany przez aktualną definicję użytkownika.

Ta metoda optymalizuje jakość druku, nawet jeśli tryb drukowania po stronie RIP różni się od trybu zdefiniowanego przez użytkownika.

Uwaga

- W przypadku nowego ustawienia lub zmiany ustawienia typu użytkownika po dostosowaniu opcji Standardowy wydruk dostosowujący, pamiętaj o dostosowaniu wydruku.
- Zmieniając tryb drukowania po wykonaniu standardowej regulacji głowicy, pamiętaj o wyregulowaniu głowicy drukującej.
- Ponieważ wszystkie tryby drukowania są regulowane od razu po wykonaniu niestandardowego dopasowania drukowania, wydruk korygujący nie jest wymagany nawet po zmianie trybu drukowania. Podczas określania trybu drukowania dla oprogramowania RIP itp., Który różni się od trybu ustawionego w ustawieniu typu użytkownika, wykonaj regulację niestandardowej głowicy i sprawdź wszystkie wzory (od A do F), a następnie wyreguluj wcześniej wszelkie nierówne wzory.
- Jakość druku może ulec poprawie dzięki regulacji głowicy w następujących sytuacjach: Aby zapoznać się z procedurą regulacji, patrz

" Regulacja głowy " Str. 34

Jakość druku jest niska w przypadku korzystania z trybu drukowania jednokierunkowego.

" Szczegóły trybu drukowania " Str. 56

Jakość druku nie poprawia się nawet po wykonaniu regulacji jakości druku

- Po wykonaniu regulacji głowicy upewnij się, że wykonałeś regulację jakości druku. Może wystąpić niewspółosiowość spowodowana regulacją głowicy.

Kroki regulacji jakości druku

[1] Włącz drukarkę i załaduj nośnik.

" Ładowanie mediów " Str. 26

[2]

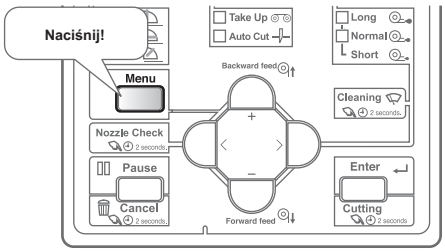

Naciśnij klawisz [Menu].

[3]

Menu 1:	**Konfiguracja>**

Naciśnij klawisz [>].

[4]

Zestaw 1:	**Typ użytkownika**

Naciśnij klawisz [Enter].

[5]

Użytkownik:	**Typ 1**

Użyj klawisza [+] / [-], aby wybrać typ użytkownika.

- Naciśnij klawisz [Enter].

[6]

*** *> 2:**	**Dostosuj drukowanie>**

Naciśnij kilkakrotnie klawisz [-], aby wywołać wyświetlacz po lewej stronie.

- Naciśnij klawisz [>].

[7]

Grubość:	**170 µm**

Wprowadź grubość nośnika.

- Naciśnij klawisz [Enter].

[8]

Adj. Wydruk 1:	**Standard**
Adj. Wydruk 2:	**Zwyczaj**

Wybierz metodę regulacji przyciskiem [+] / [-].

- Naciśnij klawisz [Enter].

Uwaga

- W standardowej regulacji jakości druku i niestandardowej regulacji jakości druku nazwy w dostępnych wzorach są różne. Szczegółowe informacje można znaleźć na poniższej stronie.

" Adj. Wydruk 1: Standardowy Str. 57 " Adj.

Print 2: Custom " Str. 58

- W celu sprawdzenia przed regulacją, wybierz „Potwierdź Ptn.". Sprawdź wyniki drukowania w „Potwierdź Ptn.",

- Aby wyregulować duże przesunięcie, wybierz „Rough Pattern".

- Aby wyregulować niewielkie przesunięcie, wybierz „Fine Pattern".

[9] Wykonaj poniższe czynności i dostosuj jakość druku.

" Kroki" Str. 59

Regulacja podawania mediów

Ta regulacja jest konieczna, gdy:

- używasz tego produktu po raz pierwszy.
- zmienisz typ nośnika.

W innych przypadkach przejdź do " Kontrola dysz " Str. 32 .

Do tej regulacji potrzebujesz linijki. Użyj dostępnej w handlu linijki.

Uwaga

Jeśli napotkasz którykolwiek z poniższych problemów z wynikami drukowania, możesz je rozwiązać, dostosowując podawanie mediów.

- Wydrukowane obrazy nakładają się.
- Na obrazach drukowane są białe linie.

Kroki regulacji podawania mediów

[1] Załaduj media.

" Ładowanie mediów " Str. 26

[2]

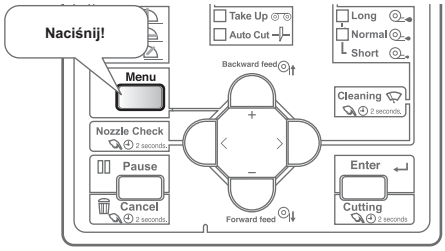

Naciśnij klawisz [Menu].

[3]

Menu 1:	**Konfiguracja>**

Naciśnij klawisz [>].

[4]

Zestaw 1:	**Typ użytkownika**

Naciśnij klawisz [Enter].

[5]

Użytkownik:	**Typ 1**

Użyj klawiszy [+] / [-], aby wybrać typ użytkownika.

- Naciśnij klawisz [Enter].

[6]

*** *> 3:**	**Regulacja PF>**

Naciśnij kilkakrotnie klawisz [-], aby wywołać wyświetlacz po lewej stronie.

- Naciśnij klawisz [>].

[7]

PF 1:	Wydruk wstępny
PF 2:	Początkowa zmiana
PF 3:	ConfirmPrint
PF 4:	Micro Print
PF 5:	Mikro zmiana

Użyj klawisza [+] / [-], aby wybrać menu.

- Naciśnij klawisz [Enter].

[8] Wykonaj poniższe czynności i dostosuj jakość druku.

☞ " Kroki" Str. 62

Zmiana wysokości głowy

Jeśli nośnik zostanie podniesiony lub podczas drukowania z użyciem dużej ilości atramentu, nośnik ociera się o głowicę drukującą i brudzi się. W takim przypadku można to poprawić, ustawiając wysoko głowicę drukującą.

Po zmianie wysokości głowicy drukującej należy zawsze dokonywać regulacji jakości druku.

Procedura

Ważny!

Nie otwieraj przedniej pokrywy i nie zmieniaj wysokości głowicy podczas drukowania.

Jeśli wysokość głowicy zostanie zmieniona, regulacja zostanie zmieniona i nie będzie można zagwarantować wysokiej jakości druku.

[1] Otwórz przednią pokrywę.

[2]

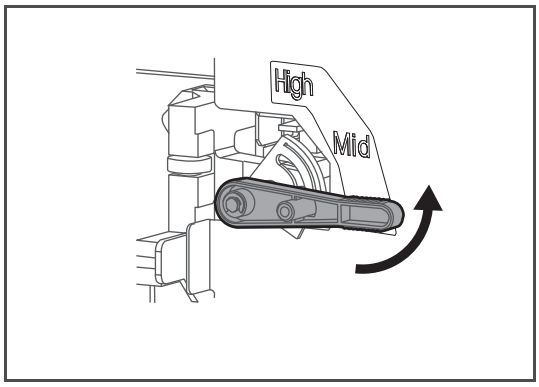

Zmień wysokość głowy, przesuwając dźwignię regulacji wysokości głowy (pomarańczowa).

- Gdy wysokość łba jest ustawiona na „Niska”:

  Lampka niskiego poziomu na panelu operacyjnym zapala się na zielono.

- Gdy wysokość głowicy jest ustawiona na „Mid”:

  Lampka High i Low na panelu operacyjnym zaświecą się na zielono.

- Gdy wysokość łba jest ustawiona na „Wysoka”:

  Lampka High na panelu operacyjnym zapala się na zielono.

[3] Zamknij przednią pokrywę.

[4] Wykonaj regulację jakości druku.

" Dostosowanie jakości druku " Str. 36

Zwalnianie rolek dociskowych pojedynczo

Podczas drukowania na cienkich nośnikach lub nośnikach bez sztywności nośnik ociera się o głowicę drukującą i brudzi się. W takim przypadku może się poprawić po zwolnieniu rolek dociskowych trzymających obie strony nośnika.

Przy pojedynczym zwalnianiu rolek dociskowych należy zawsze dokonywać regulacji podawania materiału.

Uwaga

- Cienki nośnik lub nośnik bez sztywności mogą pomarszczyć się podczas drukowania. Zmarszczki mogą dotykać dolnej części głowicy drukującej, powodując zabrudzenie nośnika. Zwolnienie obu krawędzi rolek dociskowych nośnika może zapobiec marszczeniu się.

- Podczas drukowania na cienkich nośnikach lub nośnikach bez sztywności, zmarszczkom można zapobiec, wyłączając wentylator podciśnieniowy.

"**> 6: VacuumFan " Str. 66

Procedura

[1] Otwórz przednią pokrywę.

[2] Podnieś dźwignię ładowania nośnika.

[3]

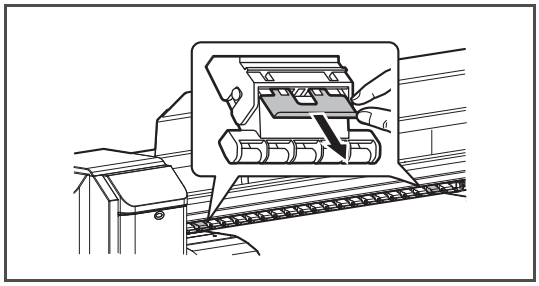

Zwolnij rolki dociskowe po obu stronach nośnika.

- Aby zwolnić rolki dociskowe, pociągnij dźwignię funkcji anulowania rolki dociskowej, aż usłyszysz kliknięcie.

[4] Opuść dźwignię ładowania nośnika.

[5] Zamknij przednią pokrywę.

[6] Wykonaj regulację podawania mediów.

" Regulacja kanału mediów " Str. 38

Podawanie mediów

Kroki

[1]

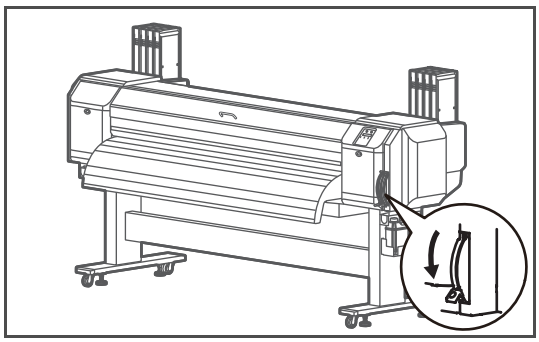

Sprawdź, czy dźwignia ładowania nośnika jest opuszczona.

[2]

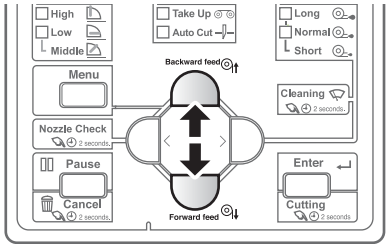

Naciśnij klawisz [Naprzód] lub [Wstecz] na panelu operacyjnym.

- Klawisz [Przekaż]: Nośnik jest przesuwany do przodu.
- Klawisz [Wstecz]: Nośnik jest przesuwany do tyłu.

[3] Zwolnij klawisz [Forward] lub [Backward] na panelu operacyjnym po podaniu nośnika do żądanej pozycji.

Wstrzymywanie / wznawianie drukowania

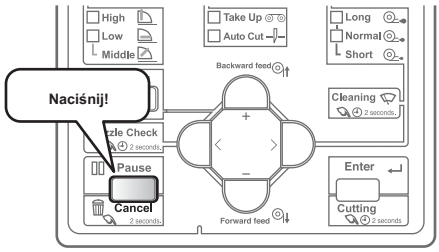

Aby zatrzymać drukowanie, naciśnij klawisz [Anuluj].

- Drukowanie zostaje wstrzymane.
- Aby wznowić drukowanie, naciśnij klawisz [Enter].

Uwaga

- W tej operacji dane drukowania przesłane do produktu nie są usuwane.
- Zapoznaj się z poniższymi informacjami dotyczącymi anulowania drukowania i usuwania danych.

" Anulowanie drukowania " Str. 43

Ważny!

Mutoh nie może zagwarantować jakości druku po wznowieniu drukowania.

Anulowanie drukowania

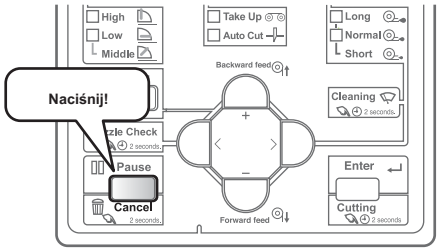

Podczas drukowania naciśnij i przytrzymaj klawisz operacyjny na panelu operacyjnym przez co najmniej dwie sekundy.

- Drukowanie zostało anulowane (nie można go wznowić).
- Dane drukowania przesłane do produktu zostaną usunięte.

Uwaga

Alternatywnie możesz to zrobić za pomocą sterownika drukarki lub zdalnego panelu MSM.

Rozpoczęcie drukowania podczas nagrzewania

Kroki

[1]

Rozgrzewka

Sprawdź, czy drukarka się nagrzewa.

- Na panelu operacyjnym wyświetlany jest komunikat „Warming Up”.

[2]

Pominąć -> Wchodzić

Dane do druku zostaną wysłane.

- „Warming Up” i „Skip -> Enter” są wyświetlane na panelu operacyjnym.

UWAGA

Gdy wyświetlany jest komunikat „Warming Up”, nie dotykaj Media guide.

Możesz się poparzyć.

[3]

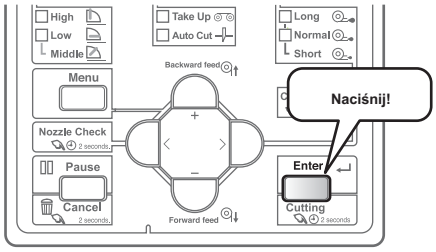

Naciśnij klawisz [Enter] na panelu operacyjnym.

- Drukarka rozpocznie drukowanie.

Ważny!

Jeśli rozpoczniesz drukowanie w trakcie nagrzewania, jakość wydruku nie będzie gwarantowana.

Uwaga

Nawet jeśli rozpoczniesz drukowanie podczas nagrzewania, nagrzewanie będzie trwało, aż temperatura osiągnie ustawioną temperaturę.

Cięcie mediów

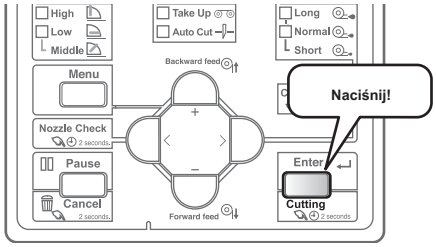

Naciśnij klawisz [Cięcie] na panelu operacyjnym dłużej niż dwie sekundy.

- Drukarka podaje nośnik rolkowy do długości krawędzi i odcina nośnik.

Uwaga

- Podczas ładowania nowej rolki nośnika odetnij przednią krawędź nośnika, jeśli nie jest równa.
- Gdy wykrywanie nośnika jest ustawione na „Wył.", Nośnik nie może być odcinany automatycznie.

" Zestaw 2: inicjały multimediów " Str. 67

- Jeśli menu Output mode jest ustawione na „Auto Cut", drukarka automatycznie odcina nośnik po wydrukowaniu.

" Zestaw 10: Tryb wyjścia " Str. 71

- Nóż jest elementem eksploatacyjnym. Wymieniaj go okresowo.

" Wymiana noża " Str. 113

Menu, do których można uzyskać dostęp podczas drukowania

[1]

Otrzymywanie
Druk
Konwersja

Naciśnij klawisz [Menu], gdy wyświetlany jest dowolny komunikat po lewej stronie.

[2]

Menu 1:	Temperatura
Menu 2:	Grzałka (górna)
Menu 3:	Grzałka (dolna)
Menu 4:	PFMicro Adj.
Menu 5:	Utworzyć kopię zapasową
Menu 6:	Status pracy

Naciśnij klawisz [+] / [-], aby wybrać menu.

" Menu 1: Temperatura " P. 45 " Menu 2: Grzałka
(górna) " Str. 46 " Menu 3: Grzałka (dolna) " Str. 46 " Menu
4: Mikroregulacja PF " Str. 47 " Menu 5: Kopia
zapasowa " Str. 47 " Menu 6: Stan pracy " Str. 48

Menu 1: Temperatura

Dzięki tej pozycji menu możesz sprawdzić temperaturę grzałki podczas drukowania.

- Zobacz następujące powiązane sekcje menu ustawień panelu:

"**> 4: Grzejnik (górny) " Str. 65 , "**> 5: Grzejnik (dolny) " Str. 65

- Lokalizacje grzejnika (górnego) i grzejnika (dolnego) pokazano na poniższym rysunku.

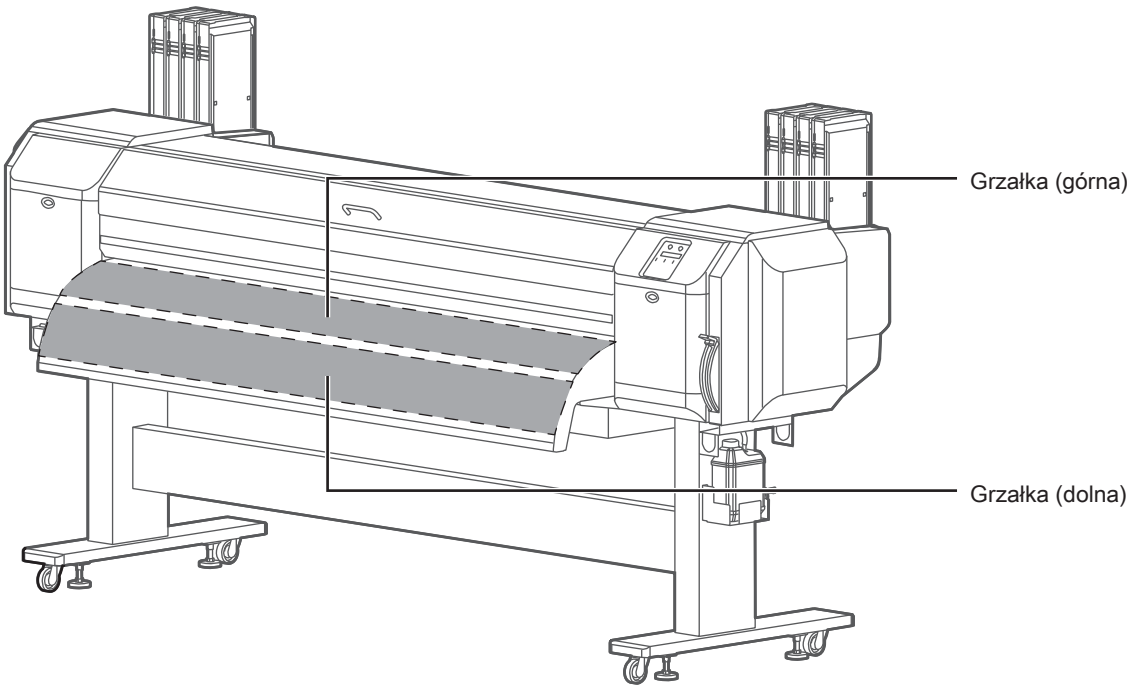

[1]

Menu 1:	**Temperatura**

Naciśnij klawisz [Enter].

[2]

Temp 1:	**Grzejnik U**	**XX ℃**
Temp 2:	**Podgrzewacz L**	**XX ℃**

Użyj klawisza [+] / [-], aby wybrać element menu.

Uwaga

Wartości wyświetlane przez tę funkcję są przybliżone. Nie gwarantuje się ich rygorystycznej dokładności.

Menu 2: Grzałka (górna)

Za pomocą tej pozycji menu można zmienić wartość ustawienia dla elementu grzejnego (górnego). Zmiana będzie obowiązywać tylko dla bieżącego druku.

- Zobacz następujące powiązane sekcje menu ustawień panelu:

"**> 4: Grzejnik (górny) " Str. 65

[1]

Menu 2:	**Grzałka (górna)**

Naciśnij klawisz [Enter].

[2]

Grzałka (górna):	**XX ℃**

- Użyj klawisza [+] / [-], aby zmienić wartość ustawienia.
- Naciśnij klawisz [Enter], aby ustawić zmienioną wartość.

Uwaga

- Zmieniona wartość ustawiona w tej pozycji menu stanie się nieważna po zakończeniu drukowania.
- Aby zmiana została odzwierciedlona w aktualnie wybranym typie użytkownika, zapisz ją za pomocą „Menu 5: Kopia zapasowa".

Menu 3: Grzałka (dolna)

Za pomocą tej pozycji menu można zmienić wartość ustawienia dla elementu grzejnego (dolnego). Zmiana będzie obowiązywać tylko dla bieżącego druku.

- Zobacz następujące powiązane sekcje menu ustawień panelu:

"**> 5: Grzejnik (dolny) " Str. 65

[1]

Menu 3:	**Grzałka (dolna)**

Naciśnij klawisz [Enter].

[2]

Grzałka (dolna):	**XX ℃**

- Użyj klawisza [+] / [-], aby zmienić wartość ustawienia.
- Naciśnij klawisz [Enter], aby ustawić zmienioną wartość.

Uwaga

- Zmieniona wartość ustawiona w tej pozycji menu stanie się nieważna po zakończeniu drukowania.
- Aby zmiana została odzwierciedlona w aktualnie wybranym typie użytkownika, zapisz ją za pomocą „Menu 5: Kopia zapasowa".

Menu 4: Mikroregulacja PF

Ta pozycja menu umożliwia zmianę wartości mikrokorekty dla korekty posuwu. Zmiana będzie obowiązywać tylko do bieżącego druku.

- Zobacz następujące powiązane sekcje menu ustawień panelu:

"**> 3: Regulacja PF " Str. 61

[1]

Menu 4:	**PFMicro Adj.**

Naciśnij klawisz [Enter].

[2]

Mikro:	**5,00%**

- Użyj klawisza [+] / [-], aby zmienić wartość ustawienia.
- Naciśnij klawisz [Enter], aby ustawić zmienioną wartość.

Uwaga

- Zmieniona wartość ustawiona w tej pozycji menu stanie się nieważna po zakończeniu drukowania.
- Aby zmiana została odzwierciedlona w aktualnie wybranym typie użytkownika, zapisz ją za pomocą „Menu 5: Kopia zapasowa".

Menu 5: Kopia zapasowa

Za pomocą tej pozycji menu można wprowadzić zmiany wprowadzone za pomocą „Menu2: Heater (Upper)", „Menu3: Heater (Lower)", „Menu4: PF Micro Adj." odzwierciedlone w aktualnie wybranych typach użytkowników.

[1]

Menu 5:	**Utworzyć kopię zapasową**

Naciśnij klawisz [Enter].

[2]

Zaktualizować parametr?

Naciśnij klawisz [Enter].

*** Aktualizacja parametrów ***

Wartość ustawienia zostanie zapisana.

Menu 6: Stan pracy

Ta pozycja menu wyświetla dane dotyczące drukowanego zadania.

- Zobacz następujące powiązane sekcje menu ustawień panelu:

" Stan 4: Praca " Str. 87

[1]

Menu 6:	**Status pracy**

Naciśnij klawisz [Enter].

[2]

ToDoLength:	**XXX.Xm**
Gotowe :	**XXX.Xm**
Pozostawać :	**XXX.Xm**
Pozostały czas :	**Xmin**

Użyj klawisza [+] / [-], aby wybrać element menu.

- ToDoLength: wyświetla tę opcję, aby sprawdzić całkowitą długość (kierunek podawania nośnika) drukowanego zadania.
- Gotowe: wyświetl to, aby sprawdzić, jaka część bieżącego zadania została wydrukowana.
- Pozostań: wyświetl tę opcję, aby sprawdzić, jaka część aktualnego zadania pozostała do wydrukowania.
- Pozostały czas: wyświetla czas pozostały do zakończenia zadania drukowania.

Uwaga

- Wartości wyświetlane przez tę funkcję są przybliżone. Nie gwarantuje się ich rygorystycznej dokładności.
- Jeśli dane zadania drukowania nie zawierają informacji o długości, dla wszystkich tych pozycji zostanie wyświetlone „0".

Rozdział 2 Operacje zaawansowane

Wprowadzenie **51**

Obsługa klawiszy w celu korzystania z menu 51

Menu konfiguracji panelu 52

Menu 1: Konfiguracja **55**

Zestaw 1: Zestaw typów użytkownika 55

Zestaw 2: Początek nośnika 67

Zestaw 3: Szerokość nośnika 67

Zestaw 4: Długość rolki 68

Zestaw 5: Start podajnika 69

Zestaw 6: Marginesy boczne 69

Zestaw 7: Początek 70

Zestaw 8: Poprz. Stick menu 70

Zestaw 9: Slant Check 71

Zestaw 10: Tryb wyjściowy 71

Zestaw 11: Metoda cięcia 72

Zestaw 12: Ruch czołowy 73

Zestaw 13: Multi Strike 73

Zestaw 14: Strike Wait 73

Zestaw 15: Wentylator wyciągowy 73

Zestaw 16: Ogrzewanie w trybie czuwania 74

Zestaw 17: Głowica drukująca 74

Zestaw 18: Zestaw dysz drukujących 75

Zestaw 19: Spitting 75

Zestaw 20: FrontInterlace 76

Zestaw 21: HeadOverlap 76

Zestaw 22: Inicjalizacja 77

Zestaw 23: Brzęczyk alarmowy 77

Zestaw 24: Tymczasowy 77

Menu 2: Czyszczenie **78**

Menu 3: Konserwacja **79**

Konserwacja 1: Konserwacja CR 79

Konserwacja 2: Longstore 79

Konserwacja 3: Automatyczne czyszczenie 80

Konserwacja 4: Tryb uśpienia 81

Menu 4: Początkowe **82**

Początek 1: Język 82
Początkowe 2: Temperatura 82
Początkowe 3: długość 82
Początkowe 4: Zrzut nagłówka 83
Początkowe 5: Adres IP 83
Początkowe 6: Maska podsieci 84
Początkowe 7: Brama 84
Początkowa 8: Opcja menu 85

Menu 5: Status **86**

Status 1: Pozostały poziom 86
Status 2: Czasy trwałości 86
Status 3: Wersja 87
Status 4: Praca 87

Menu 6: Wydruk testowy **88**

Test 1: Test dysz 88
Test 2: Tryb drukowania 88
Test 3: Lista ustawień 89
Test 4: Paleta 89
Test 5: Regulacja głowicy 90
Test 6: Kontrola dysz F. 92

Korzystając z menu ustawień panelu, skonfiguruj różne rodzaje ustawień drukarki.

Obsługa klawiszy do korzystania z menu

[1]

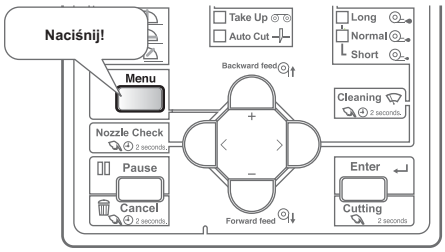

Aby uzyskać dostęp do menu ustawień panelu, naciśnij klawisz [Menu].

Uwaga

Nie można uzyskać dostępu do menu ustawień panelu podczas drukowania lub odbierania danych (przycisk zasilania miga).

[2]

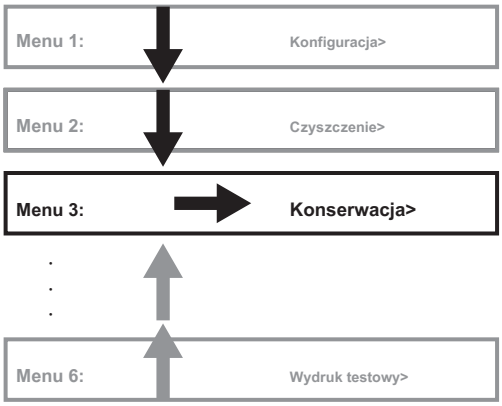

Użyj klawisza [+] / [-], aby przewijać menu.

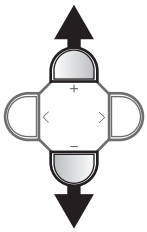

Naciśnij klawisz [>], aby uzyskać dostęp do menu, w którym się znajdujesz.

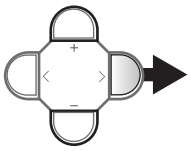

[3]

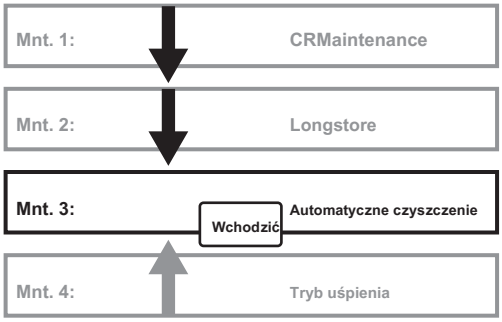

Użyj klawisza [+] / [-], aby wybrać podmenu, wprowadzić wartości numeryczne i tak dalej.

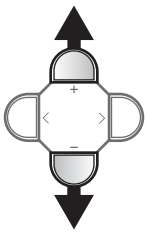

Naciśnij klawisz [Enter], aby ustawić / wykonać.

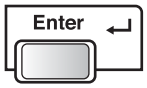

Użyj klawisza [Anuluj], aby powrócić do menu / podmenu.

(W przypadku pokazanym po lewej stronie, naciśnięcie klawisza [Anuluj] spowoduje powrót do „Menu3: Konserwacja>”.)

Menu 1: Konfiguracja

Menu 1:	Konfiguracja>

Skonfigurowane są różne ustawienia drukarki.

Podmenu

Zestaw 1:	Typ użytkownika	Zestaw 1: Typ użytkownika
Zestaw 2:	Media Initial	Zestaw 2: Inicjał nośnika
Zestaw 3:	MediaWidth	Zestaw 3: MediaWidth
Zestaw 4:	Długość rolki	Zestaw 4: Długość rolki
Zestaw 5:	Rozpocznij kanał	Zestaw 5: Rozpocznij podawanie
Zestaw 6:	SideMargin	Zestaw 6: Margines boczny
Zestaw 7:	Pochodzenie	Zestaw 7: Pochodzenie
Zestaw 8:	Poprz. Kij	Zestaw 8: Poprz. Stickmenu
Zestaw 9:	Skośne sprawdzenie	Zestaw 9: Kontrola skosu
Zestaw 10:	Tryb wyjściowy	Zestaw 10: Tryb wyjścia
Zestaw 11:	Metoda cięcia	Zestaw 11: Metoda cięcia
Zestaw 12:	HeadTravel	Zestaw 12: Podróż głowy
Zestaw 13:	Multi Strike	Zestaw 13: Multi Strike
Zestaw 14:	StrikeWait	Zestaw 14: StrikeWait
Zestaw 15:	Wentylator wyciągowy	Zestaw 15: Wentylator wyciągowy
Zestaw 16:	Ogrzewanie w trybie czuwania	Zestaw 16: Ogrzewanie w trybie czuwania
Zestaw 17:	Głowica drukująca	Zestaw 17: Głowica drukująca
Zestaw 18:	Print Nozzle	Zestaw 18: Dysza drukująca
Zestaw 19:	Plucie	Zestaw 19: Plucie
Zestaw 20:	FrontInterlace	Zestaw 20: FrontInterlace
Zestaw 21:	HeadOverlap	Zestaw 21: HeadOverlap
Zestaw 22:	Inicjalizacja	Zestaw 22: Inicjalizacja
Zestaw 23:	Alert Buzzer	Zestaw 23: Brzęczyk alarmowy

Zestaw 24:	Chwilowy

Zestaw 24: Tymczasowe

Menu 2: Czyszczenie

Menu 2:	Czyszczenie>

Czyści głowicę drukującą i przeprowadza wstępne ładowanie tuszu.

Podmenu

Czas:	Krótki
Czas:	Normalna
Czas:	Długie
Czas:	Mała opłata
Czas:	Opłata początkowa

Menu 2: Czyszczenie

Menu 3: Konserwacja

Menu 3:	Konserwacja

Konfiguruje okresową konserwację drukarki, tryb uśpienia i inne ustawienia.

Podmenu

Mnt. 1:	CRMaintenance
Mnt. 2:	Longstore
Mnt. 3:	Automatyczne czyszczenie
Mnt. 4:	Tryb uśpienia

Konserwacja 1: Konserwacja CR

Konserwacja 2: Longstore

Konserwacja 3: Automatyczne czyszczenie

Konserwacja 4: tryb uśpienia

Menu 4: Początkowe

Menu 4:	Początkowe>

Ustawia język interfejsu i jednostki, aby skonfigurować sieć lub skonfigurować ustawienia wyświetlania menu.

Podmenu

Początkowe 1:	Język
Początkowe 2:	Temperatura
Początkowe 3:	Długość
Początkowe 4:	Header Dump
Początkowe 5:	Adres IP
Początkowe 6:	Maska podsieci

Początek 1: Język

Początkowe 2: Temperatura

Początkowe 3: długość

Początkowe 4: zrzut nagłówka

Początkowe 5: adres IP

Początkowa 6: maska podsieci

Początkowe 7:	Przejście
Początkowe 8:	Opcja menu

Początkowe 7: Brama

Początkowa 8: Opcja menu

Menu 5: Status

Menu 5:	Stan>

Wyświetla informacje o drukarce.

Podmenu

Stan 1:	Pozostań atramentem
Stan 2:	Życie
Stan 3:	Wersja
Stan 4:	Praca

Stan 1: Pozostały atrament

Status 2: Czas życia

Stan 3: wersja

Stan 4: praca

Menu 6: Wydruk testowy

Menu 6:	Wydruk testowy>

Wykonuje test dysz głowicy drukującej i listy konfiguracji.

Podmenu

Test 1:	Kontrola dysz
Test 2:	Tryb drukowania
Test 3:	Lista konfiguracji
Test 4:	Paleta
Test 5:	HeadAdjust>
Test 6:	Kontrola dysz F.

Test 1: Kontrola dysz

Test 2: Tryb drukowania

Test 3: Lista konfiguracji

Test 4: Paleta

Test 5: Regulacja głowicy

Test 6: Kontrola dysz F

Menu 1: Konfiguracja

Zestaw 1: Typ użytkownika

Typ użytkownika jest jednym z ustawień użytkownika służących do ustawiania typów nośników i warunków drukowania.

Zestaw 1:	Typ użytkownika

Możesz mieć do 15 grup typów użytkownika, oznaczonych od „Typ1” do „Typ15”. Po wybraniu grupy typu użytkownika („Typ”) i naciśnięciu klawisza [Enter], ta grupa definicji zostanie ustawiona dla drukarki. Zostanie również wyświetlone podmenu.

Wartości nastaw

Użytkownik:	Typ 1

Wybierz numer „Typ”, od „Typ1” do „Typ15”.

Ważny!

Po zmianie na inny typ użytkownika wszystkie ustawienia, które można ustawić za pośrednictwem tego typu użytkownika, zostaną zmienione.

- **Ustawienia, które można ustawić za pomocą typu użytkownika, obejmują „Tryb drukowania”, „Efekt”, wartość regulacji dla „Dostosuj drukowanie”, „Regulacja PF”, wartość ustawienia dla „Grzałka (górna / dolna)”, „Wentylator próżniowy” i „Grubość”.**

Podczas korzystania z drukarki po raz pierwszy lub przy zmianie nośnika należy skonfigurować elementy typu użytkownika.

Użytkownik:	Typ 1

Dokonywanie ustawień mediów.

Podmenu

* *> 1:	Tryb drukowania	* *> 1: Tryb drukowania
* *> 2:	Dostosuj drukowanie>	* *> 2: Dostosuj wydruk>
* *> 3:	Regulacja PF>	* *> 3: Regulacja PF
* *> 4:	Grzałka (górna)>	* *> 4: Grzałka (górna)
* *> 5:	Grzałka (dolna)>	* *> 5: Grzałka (dolna)
* *> 6:	VacuumFan	* *> 6: Wentylator próżniowy
* *> 7:	Grubość	* *> 7: Grubość
* *> 8:	UserCopy	* *> 8: Kopia użytkownika

* *> 1: Tryb drukowania

* *> 1:	Tryb drukowania

Dokonywanie ustawień trybu drukowania.

- Naciśnięcie klawisza [>], gdy wyświetlany jest tryb, spowoduje wyświetlenie szczegółowych informacji o tym trybie (rozdzielczość, liczba przebiegów, kierunek drukowania), które będą wyświetlane tak długo, jak długo klawisz będzie wciśnięty.

- Po ustawieniu trybu drukowania przejdź do ustawiania efektu.

Wartości nastaw	
Tryb: Jakość X ->	Przygotowuje się do drukowania w wysokiej jakości. Istnieją cztery wzorce: Jakość 1 do Jakość 4.
Tryb: Grafika X ->	Przygotowuje się do wykonywania standardowego drukowania. Istnieją dwa wzorce: grafika 1 i grafika 2. Grafika 2 to ustawienie początkowe.
Tryb: Baner X ->	Przygotowuje się do szybkiego drukowania. Istnieją cztery wzory: od banera 1 do banera 4.

Szczegóły trybu drukowania

Tryb drukowania	Rozkład	Przechodzić (4 kolory oprawa)	Przechodzić (8-kolorowy oprawa)	Kierunek	Początkowe wartości dla efekt
Jakość 1	1440 × 1440	16 przejść	32 przejść	Uni (jednokierunkowy)	Dobra i mgła
Jakość 2	1440 × 1440	16 przejść	32 przejść	Bi (dwukierunkowy)	Dobra i mgła
Jakość 3	720 × 1440	8 przejść	16 przejść	Uni (jednokierunkowy)	Dobra i mgła
Jakość 4	720 × 1440	8 przejść	16 przejść	Bi (dwukierunkowy)	Dobra i mgła
Grafika 1	720 × 1080	6 przejść	12 przejść	Uni (jednokierunkowy)	Dobra i mgła
Grafika 2	720 × 1080	6 przejść	12 przejść	Bi (dwukierunkowy)	Dobra i mgła
Baner 1	720 × 720	4 przejścia	8 przejść	Uni (jednokierunkowy)	Dobra i mgła
Baner 2	720 × 720	4 przejścia	8 przejść	Bi (dwukierunkowy)	Dobra i mgła
Baner 3	360 × 720	2 przejścia	4 przejścia	Uni (jednokierunkowy)	Żaden
Baner 4	360 × 720	2 przejścia	4 przejścia	Bi (dwukierunkowy)	Żaden

Efekt

Tryb:	**Grafika 2 ->**

Konfiguruje menu efektów.

Skonfiguruj to menu, jeśli chcesz poprawić jakość druku, dostosowując ustawiony tryb drukowania.

Wartości nastaw

Efekt:	**Żaden**	Funkcja efektu nie jest używana.
Efekt:	**Fala**	Złącze drukowe będzie miało kształt fali.
Efekt:	**Fine & Fuzz**	Fuga nadruku zacieni się jak fala.
Efekt:	**Dobra i mgła**	Fuga drukowa zblednie. Jest to wstępnie ustawiona wartość.

* *> 2: Dostosuj wydruk>

*** *> 2:**	**Dostosuj drukowanie>**

Ustawiany podczas dostosowywania drukarki w celu uzyskania optymalnej jakości wydruku obrazu. Przed dostosowaniem tego ustawienia wprowadź grubość nośnika.

☞ **„Potwierdź wzór” Str. 60**

☞ **„Wzorzec regulacji zgrubnej” str. 60 „Wzór**

☞ **regulacji dokładnej” str. 61**

Podmenu

Adj. Wydruk 1:	**Standard**	Dostosowuje tylko tryb drukowania w aktualnie ustawionym ustawieniu typu użytkownika.
Adj. Wydruk 2:	**Zwyczaj**	Dostosowuje tryby drukowania inne niż tryb w aktualnie ustawionym ustawieniu typu użytkownika.

Adj. Wydruk 1: Standard

Adj. Wydruk 1:	**Standard**

Dostosowuje tylko tryb drukowania w aktualnie ustawionym ustawieniu typu użytkownika.

☞ **„Potwierdź wzór” Str. 60**

☞ **„Wzorzec regulacji zgrubnej” str. 60 „Wzór**

☞ **regulacji dokładnej” str. 61**

Podmenu

Adj. 1:	**ConfirmPtn.**	Wydrukuj wzór testowy do regulacji. Sprawdź przed regulacją.
Adj. 2:	**Szorstki wzór**	Wykonaj to, aby skorygować dużą niewspółosiowość. Drukuj wzór regulacji i wprowadź ustawioną wartość.
Adj. 3:	**Dobry wzór**	Wykonaj to, aby wyregulować małe przesunięcie. Drukuj wzór regulacji i wprowadź ustawioną wartość.

Adj. Druk 2: Niestandardowy

Adj. Wydruk 2:	Zwyczaj

Wykonaj regulację dla wszystkich wzorów (od A do F).

☞ „Potwierdź wzór” Str. 60

☞ „Wzorzec regulacji zgrubnej” str. 60 „Wzór regulacji dokładnej” str. 61

Podmenu		
Adj. 1:	ConfirmPtn.	Wzory testowe od A do F zostaną wydrukowane w celu dopasowania wydruku. Sprawdź przed regulacją.
Adj. 2:	Rough Ptn. WSZYSTKO	Do drukowania wszystkich zgrubnych wzorów dopasowania od A do F.
Adj. 3:	Szorstki wzór A	Do drukowania wzoru dopasowania wybranego od A do F.
. . .		
Adj. 8:	Szorstki wzór F.	
Adj. 9:	Dobra Ptn. WSZYSTKO	Do drukowania wszystkich precyzyjnych wzorów regulacji od A do F.
Adj. 10:	Drobny wzór A	Do drukowania wzoru dopasowania wybranego od A do F.
. . .		
Adj. 15:	Drobny wzór F.	

Wzory dopasowania dla każdego trybu drukowania

Tryb drukowania	Specyfikacje trybu drukowania	Wzór regulacji
Jakość 1	1440 x 1440, 16 przebiegów / 32 przebiegów, Uni	do
Jakość 2	1440 x 1440, 16 przebiegów / 32 przebiegów, Bi 720	
Jakość 3	x 1440, 8 przebiegów / 16 przebiegów, Uni 720 x	b
Jakość 4	1440, 8 przebiegów / 16 przebiegów, Bi 720 x 1080,	
Grafika 1	6 przebiegów / 12 przejść, Uni 720 x 1080, 6 przejść /	
Grafika 2	12 przejść, Bi 720 x 720, 4 przejść / 8 przejść, Uni	
Baner 1	720 x 720, 4 przejść / 8 przejść, Bi 360 x 720, 2	ZA
Baner 2	przejść / 4 przejść, Uni 360 x 720, 2 przejścia / 4	
Baner 3	przejścia, Bi	
Baner 4		

Kroki

1. Wydrukuj wzór potwierdzający i sprawdź, czy nie zawiera błędów drukowania.

2. Wydrukuj „Wzorzec zgrubnego dopasowania” i poszukaj miejsca, które jest odpowiednio dopasowane w wynikach drukowania głowa 1.

   - Jeśli wybrałeś „Adj. Wydruk 2: Niestandardowy ”, wybierz„ WSZYSTKO ”lub„ A ”do„ F ”.

   - Liczba wydrukowana pod wzorem bez błędów wyrównania to wartość dopasowania.

3. Wprowadź wartości regulacji.

4. Wykonaj tę samą procedurę, aby dopasować głowicę drukującą 2 do głowicy drukującej 4.

5. Wydrukuj „Wzór dokładnego dopasowania” i poszukaj miejsca, które jest odpowiednio dopasowane w wynikach drukowania głowa 1.

   - Jeśli wybrałeś „Adj. Wydruk 2: Niestandardowy ”, wybierz„ WSZYSTKO ”lub„ A ”do„ F ”.

   - Liczba wydrukowana pod wzorem bez błędów wyrównania to wartość dopasowania.

6. Wprowadź wartości regulacji.

7. Wykonaj tę samą procedurę, aby dopasować głowicę drukującą 2 do głowicy drukującej 4.

Uwaga

- Rozgrzej grzałkę przed wydrukowaniem wzorów potwierdzenia i regulacji. Na panelu operacyjnym wyświetlane są komunikaty „Warming Up” i „Skip -> Enter”.

- Drukowanie można rozpocząć, gdy drukarka się nagrzewa.

„Rozpoczęcie drukowania podczas nagrzewania” Str. 43

UWAGA

Gdy wyświetlany jest komunikat „Warming Up”, nie dotykaj Media guide.

Możesz się poparzyć.

Potwierdź wzór

- Naciśnij klawisz [Enter], aby wykonać drukowanie.
- Sprawdź wyniki drukowania. Jeśli występują problemy ze zmianą biegów, przejdź do zgrubnego drukowania wzoru regulacji.
- Na poniższym obrazku widać nierówności.

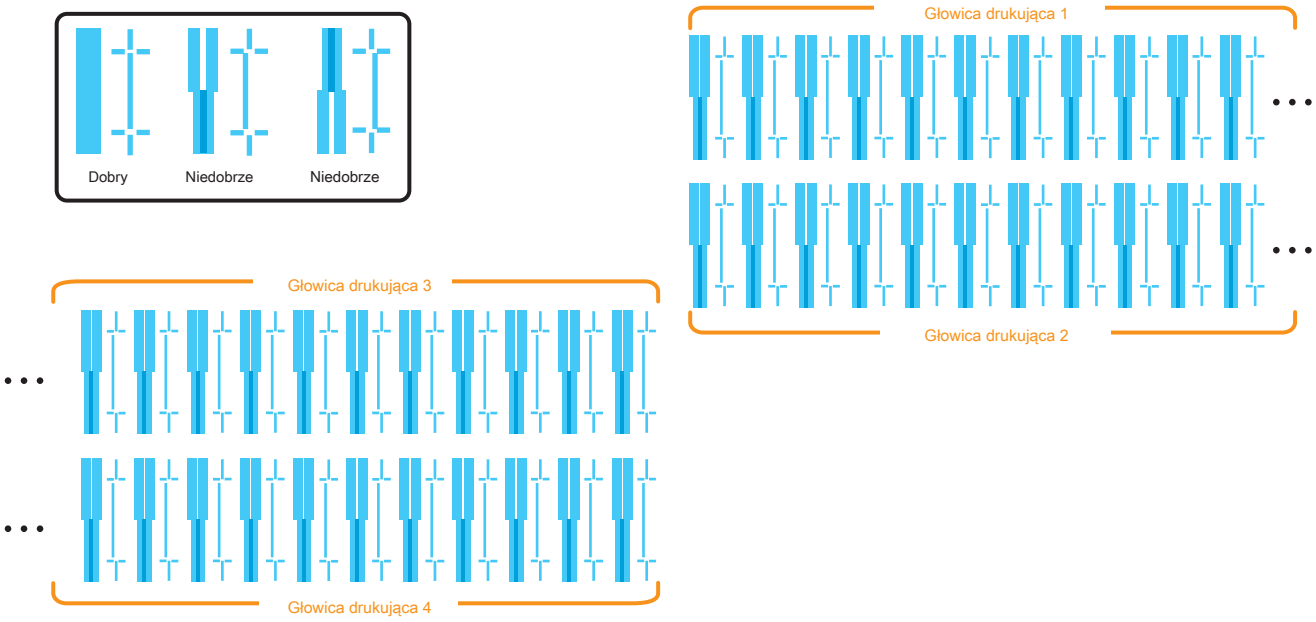

Uwaga

Ponieważ ta drukarka ma 4 głowice drukujące, wydrukowane zostaną 4 rzędy wzoru potwierdzenia.

Zgrubny wzór regulacji

- Naciśnij klawisz [Enter], aby wykonać drukowanie.
- W przypadku Head 1 sprawdź wyniki drukowania i wybierz numer, który wygląda na najbardziej wyrównany od 1 do 21.
- Nazwy schematów, takie jak „Wzór B1: 11”, są wyświetlane na wyświetlaczu. Użyj klawiszy [+] / [-], aby wprowadzić numer najlepiej dostosowanego wzoru i naciśnij klawisz [Enter].
- W przypadku poniższego rysunku wprowadź „12”, aby na wyświetlaczu pojawiło się „Pattern B1: 12”. Wykonaj tę samą procedurę, aby dopasować głowicę drukującą 2 do głowicy drukującej 4.

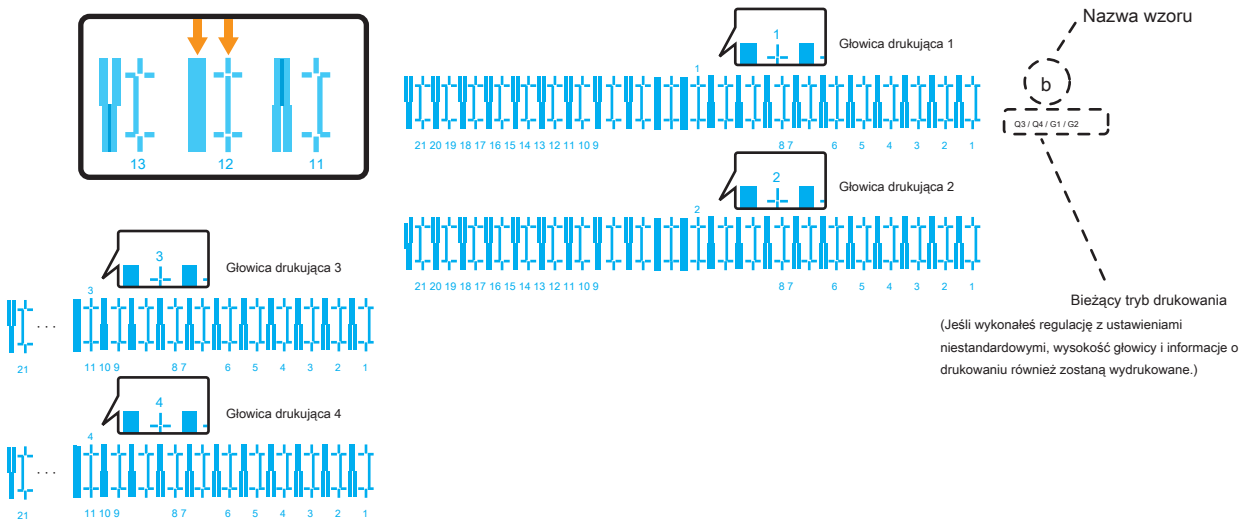

Dokładny wzór regulacji

- Naciśnij klawisz [Enter], aby wykonać drukowanie. W przypadku wzoru wyrównywania dokładnego te same wzory będą drukowane wielokrotnie po obu stronach i na środku nośnika.
- W przypadku Head 1 sprawdź wyniki drukowania po obu stronach i na środku nośnika i wybierz numer, który wygląda najbardziej wyrównany między 1 a 7.
- Nazwy schematów, takie jak „Wzór B1: 4”, pojawiają się na wyświetlaczu. Użyj klawiszy [+] / [-], aby wprowadzić numer najlepiej dostosowanego wzoru i naciśnij klawisz [Enter].
- W przypadku poniższego obrazka wpisz „6”, aby na wyświetlaczu pojawiło się „Pattern B1: 6”. Wykonaj tę samą procedurę, aby dopasować głowicę drukującą 2 do głowicy drukującej 4.

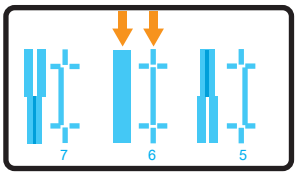

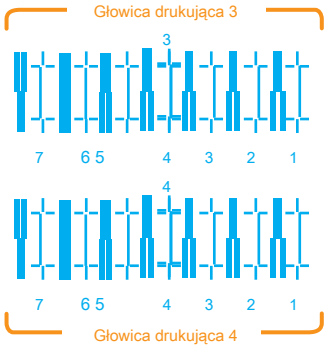

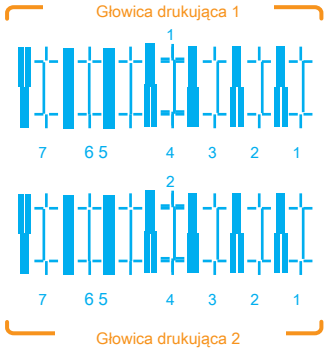

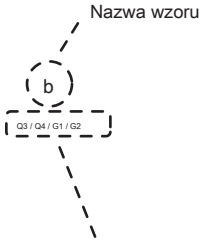

Bieżący tryb drukowania

(Jeśli wykonałeś regulację z ustawieniami niestandardowymi, wysokość głowicy i informacje o drukowaniu również zostaną wydrukowane.)

* *> 3: Regulacja PF

* *> 3:	Regulacja PF>

Konfiguruje różne ustawienia korekcji podawania mediów.

Jeśli w wynikach drukowania zostaną znalezione następujące wady, można je poprawić, przeprowadzając korektę podawania nośnika.

- Obrazy nakładają się.
- Na obrazach widoczne są białe linie.

Podmenu

PF1:	Wydruk wstępny	„PF1: Wydruk wstępny” Str. 63
PF2:	Początkowa zmiana	„PF2: Początkowa zmiana” str. 63
PF3:	ConfirmPrint	„PF3: ConfirmPrint” str. 64
PF4:	Micro Print	„PF4: Micro Print” Str. 64
PF5:	Mikro zmiana	„PF5: Micro Change” Str. 65

Kroki

1. Wybierz „PF1: Wydruk wstępny”.
   - Na panelu operacyjnym wyświetlany jest komunikat „Feed Length: 250 mm”.
2. Po wydrukowaniu wstępnej korekty odetnij nośnik.
   - Zmierz odległość między „” na wydruku wstępnej korekty za pomocą linijki.
3. Zobacz rozdział 1 " **Kroki regulacji podawania mediów ”Str. 38** i wybierz „PF2: Początkowa zmiana” na panelu operacyjnym.
4. Naciśnij klawisz [+] lub [-] na panelu operacyjnym i wprowadź zmierzoną wartość w kroku 2.
   - Naciśnij klawisz [Enter], aby zapisać początkową wartość regulacji.
5. Naciśnij klawisz [+] lub [-] na panelu operacyjnym, aby wybrać „PF3: Potwierdź wydruk”.
   - Na panelu operacyjnym wyświetlany jest komunikat „Feed Length: 250 mm”.
6. Po wydrukowaniu potwierdzenia, odetnij nośnik.
   - Zmierz odległość między „” na wydruku potwierdzenia korekty za pomocą linijki. Następnie sprawdź, czy odległość odpowiada długości podawania podczas drukowania.
   - Jeśli odległość nie odpowiada długości karmienia, wykonaj procedurę od kroku 1 do kroku 5 i ponownie wyreguluj.
   - Jeśli odległość odpowiada długości karmienia, przejdź do kroku 7.
7. Zobacz rozdział 1 " **Kroki regulacji podawania mediów ”Str. 38** i wybierz „PF4: Micro Print” na panelu operacyjnym.
   - Sprawdź wzór i wartość mikroregulacji.
   - Poszukaj we wzorze miejsca, które ma najmniej białych linii lub zachodzi na siebie na obrazach. Liczba nadrukowana pod odpowiednim wzorem to wartość mikroregulacji.
8. Wprowadź wartość mikroregulacji zgodnie z wynikiem drukowania w kroku 7.

Gdy znasz wartość regulacji (przy zmianie nośnika lub przy podobnych operacjach)

1. Wprowadź wartość regulacji dla „PF5: Micro Change”.
2. Wybierz, czy chcesz wydrukować wzór potwierdzenia i dokończ konfigurację.

PF1: Wydruk wstępny

PF1:	Wydruk wstępny

Wykonuje wydruk wstępny.

Wprowadź „Feed Length” i naciśnij klawisz [Enter].

Wartości nastaw

Długość posuwu:	250mm

100 mm do <250 mm> do 500 mm <> oznacza wartość początkową.

- Po wydrukowaniu wstępnej korekty odetnij nośnik.
- Za pomocą linijki zmierz długość między „ + ”We wzorze.

W poniższym przykładzie zmierzone miejsce jest pokazane za pomocą pomarańczowych przerywanych linii i strzałek (pomarańczowe części nie są w rzeczywistości drukowane).

Uwaga

Długość podawanego nośnika (długość podawania) do drukowania wstępnej korekty jest zwykle ustawiona na 250 mm. Jeśli zwiększysz długość podawania, poprawi się dokładność regulacji podawania mediów.

Aby zmienić długość podawania, naciśnij klawisz [+] lub klawisz [-] na panelu operacyjnym i zmień ustawioną wartość.

PF2: Początkowa zmiana

PF2:	Początkowa zmiana

Użyj klawiszy [+] / [-], aby wprowadzić wartość regulacji, a następnie naciśnij klawisz [Enter].

Wartości nastaw

W tym. :	250,0 mm / 250 mm

Można ustawić wartość w zakresie od +50 mm do -50 mm długości posuwu skonfigurowanej w „Druk wstępny”.

PF3: ConfirmPrint

PF3:	ConfirmPrint

Wykonuje drukowanie potwierdzające.

Wprowadź „Feed Length” i naciśnij klawisz [Enter].

Wartości nastaw

Długość posuwu:	250mm

100 mm do <250 mm> do 500 mm <> oznacza wartość początkową.

- Po wydrukowaniu potwierdzenia, odetnij nośnik.
- Za pomocą linijki zmierz długość między „ + ”We wzorze. W poniższym przykładzie zmierzone miejsce jest pokazane w pomarańczowe przerywane linie i strzałki (pomarańczowe części nie są w rzeczywistości drukowane).
- Jeśli zmierzona długość nie odpowiada długości karmienia, ponownie skoryguj za pomocą **PF1: Wydruk wstępny** .
- Jeśli zmierzona długość odpowiada długości karmienia, przejdź do **PF4: Micro Print** .

Uwaga

Długość podawanego nośnika (długość podawania) do drukowania z korektą potwierdzającą jest zwykle ustawiona na 250 mm.

Jeśli zwiększysz długość podawania, poprawi się dokładność regulacji podawania mediów. Aby zmienić długość podawania, naciśnij klawisz [+] lub klawisz [-] na panelu operacyjnym i zmień ustawioną wartość.

PF4: Micro Print

PF4:	Micro Print

Wykonuje Micro Adjust Print.

Wprowadź odpowiednią wartość mikroregulacji zgodnie z wynikiem drukowania.

- Obserwuj wzór i sprawdź wartość mikroregulacji.
- Poszukaj we wzorze miejsca, które ma najmniej białych linii lub zachodzi na siebie na obrazach. Liczba wydrukowana pod wzorem to wartość mikroregulacji.
- Wprowadź wartość mikroregulacji zgodnie z wynikiem drukowania.

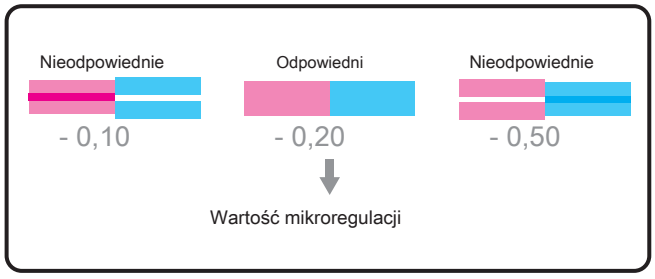

Uwaga

Po zapisaniu odpowiedniej wartości korekty mikroprocesorowej, wartość będzie wartością bazową od następnego wydrukowania na środku wzoru. Na przykład, jeśli wprowadzisz „-0,20” i wydrukujesz wzór regulacji amicro, wartości wydrukowane poniżej wzoru bloku zostaną zmienione na (od lewej) +1,00, +0,60,
+ 0,30, 0,00, -0,20 (wartość wyjściowa), -0,30, -0,40, -0,70, -1,00, -1,40.

PF5: Micro Change

PF5:	**Mikro zmiana**

Użyj klawiszy [+] / [-], aby wprowadzić wartość regulacji, a następnie naciśnij klawisz [Enter]. Wybierz, czy chcesz wykonać wydruk potwierdzający i zakończyć konfigurację.

Wartości nastaw

Mikro:	**0,00%**

- 5,00% do <0,00%> do 5,00% <> oznacza wartość początkową.

* *> 4: Grzałka (górna)

*** *> 4:**	**Grzałka (górna)>**

Ustawia podgrzewacz (górny).

Użyj klawisza [+] / [-], aby wprowadzić wartość, i naciśnij klawisz [Enter].

Wartości nastaw

Grzałka (górna):	**Poza**

<Wył.> / 30 ° C do 50 ° C

<> wskazuje wartość początkową.

* * > 5: Grzejnik (dolny)

*** *> 5:**	**Grzałka (dolna)>**

Ustawia podgrzewacz (dolny).

Użyj klawisza [+] / [-], aby wprowadzić wartość, i naciśnij klawisz [Enter].

Wartości nastaw

Grzałka (dolna):	**Poza**

<Wył.> / 30 ° C do 50 ° C

<> wskazuje wartość początkową.

* *> 6: Wentylator próżniowy

* *> 6:	VacuumFan

Ustawia działanie wentylatora próżniowego.

Użyj klawisza [+] / [-], aby wybrać wartość, i naciśnij klawisz [Enter].

- Jeśli używasz cienkiego lub delikatnego nośnika i istnieje ryzyko pomarszczenia z powodu wentylatora, ustaw niższą wartość dla wentylatora.

Wartości nastaw

Wentylator próżniowy:	Wysoki

<Wysoki> / Średni / Niski / Bardzo niski / Wył. <>

Wskazuje wartość początkową.

* *> 7: Grubość

* *> 7:	Grubość

Ustawia grubość używanego nośnika.

Użyj klawisza [+] / [-], aby wprowadzić wartość, i naciśnij klawisz [Enter].

Wartości nastaw

Grubość:	170 µm

80 µm do <170 µm> do 2800 µm <>

wskazuje wartość początkową.

Uwaga

- To menu służy do automatycznego dostosowania do pewnego stopnia jakości druku. Jeśli chcesz poprawić jakość druku, dostosuj ją ręcznie.

"**> 2: Dostosuj wydruk>" str. 57

- Jeśli dostosowałeś ustawienia drukowania, nie musisz konfigurować grubości nośnika w tym menu.

* *> 8: Kopiuj użytkownika

* *> 8:	UserCopy

Służy do kopiowania aktualnie wybranego ustawienia typu użytkownika do innego typu użytkownika. Elementy, które zostaną skopiowane, to:

- „Tryb drukowania", „Efekt"
- Wartość regulacji dla „Adjust Print", „PF Adjust"
- Wartość ustawienia dla „Grzałka (górna / dolna)", „Wentylator próżniowy" i „Grubość"

Wartości nastaw

UserCopy:	Typ 1	->	2

Tutaj możesz wybrać typ użytkownika, do którego chcesz skopiować ustawienia.

UserCopy:	Typ 1	->	WSZYSTKO

Jeśli wybierzesz WSZYSTKIE, ustawienia zostaną skopiowane do wszystkich typów użytkowników.

Zestaw 2: Inicjał nośnika

Zestaw 2:	**Media Initial**

Określa, czy wykrywać szerokość nośnika podczas inicjowania nośnika.

Wartości nastaw

W tym. :	Poza	Nośnik nie zostanie wykryty.
W tym. :	Góra i szerokość	Wykryj szerokość i krawędź nośnika podczas inicjalizacji nośnika.
W tym. :	Szerokość	Wykryj szerokość nośnika podczas inicjalizacji nośnika. Jest to wstępnie ustawiona wartość.

Uwaga

Gdy opcja „Media Initial menu” jest ustawiona na „Off”, ustaw szerokość nośnika dla bieżącego nośnika w menu Media Width.

Zestaw 3: Szerokość mediów

Zestaw 3:	**MediaWidth**

Ustawia szerokość bieżącego nośnika, gdy „Menu początkowe nośnika” jest ustawione na „Wył.”. Użyj klawisza [+] / [-], aby wprowadzić wartość, i naciśnij klawisz [Enter].

Gdy „Menu początkowe nośnika” jest ustawione na „Szerokość”, zostanie wyświetlona wykryta szerokość nośnika.

Wartości nastaw

MediaWidth:	**1000mm**	210 mm do <1000 mm> do 1910 mm <> oznacza wartość początkową.

Zestaw 4: Długość rolki

Zestaw 4:	Długość rolki

Ustawia długość rolki nośnika.

Wartości nastaw

Rodzaj rolki:	Poza

Długość rolki nie jest używana. Jest to wstępnie ustawiona wartość.

Rodzaj rolki:	Rzuć 1
Rodzaj rolki:	Rzuć 2
Rodzaj rolki:	Rzuć 3

Ustawia długość rolki nośnika.

Ustawione wartości długości nośnika rolkowego można ustawić jako „Rolka1” do „Rolka3”.

Gdy „Rodzaj rolki” jest ustawiony na „Rolka 1”, „Rolka 2” lub „Rolka 3”

Menu długości

Rodzaj rolki:	Rzuć 1

Wchodzić

Ustawia długość rolki nośnika.

Wartości nastaw

Długość:	30m

1 m do <30 m> do 1500 m <> wskazuje wartość początkową.

Menu zatrzymania drukowania

Długość:	30m

Wchodzić

Określa, czy wyświetlać komunikat „Roll Remain Error” i wstrzymywać drukowanie, gdy długość nośnika w rolce liczona wewnątrz drukarki osiągnie wartość 0.

Wartości nastaw

Zatrzymaj drukowanie:	Poza

Liczba pozostałych nośników w rolce nie jest używana do oceny wstrzymania drukowania. Drukowanie zatrzymuje się, gdy reaguje tylny czujnik.

Jest to wstępnie ustawiona wartość.

Zatrzymaj drukowanie:	Na

Nawet jeśli tylny czujnik nie reaguje, drukowanie zostaje wstrzymane, gdy liczba pozostałych nośników w rolce osiągnie wartość 0.

Uwaga

- Zwykle można to ustawić na „Wył.”, Ponieważ tylny czujnik wykrywa, kiedy papier rolkowy jest skończony.
- Jeśli używasz nośnika rolkowego, który po zakończeniu drukowania nie odsuwa się łatwo z rdzenia papieru, drukowanie może nie zostać wstrzymane po skończeniu nośnika, jeśli opcja „Menu zatrzymania drukowania” jest ustawiona na „Wył.”. Jeśli tak się stanie, ustaw to na „Włączone”.

Menu blisko końca

Zatrzymaj drukowanie:	Na
	Wchodzić

Określa, czy wyświetlać „Roll Near End: * m” (* jest zastępowane liczbą z zakresu od 1 do 10), zanim długość nośnika rolkowego liczona wewnątrz drukarki osiągnie wartość 0.

Wartości nastaw

Blisko końca :	Poza

„Near end” nie jest wyświetlany. Jest to wstępnie ustawiona wartość.

Blisko końca :	Pozostań * m

Komunikat „Near end” jest wyświetlany, gdy pozostała liczba dla nośnika rolkowego staje się wybraną długością.

Zestaw 5: Rozpocznij podawanie

Zestaw 5:	Rozpocznij kanał

Możesz zmienić ustawienia marginesów między obrazami.

- Wartość powyżej 0: Ustawienie marginesu między obrazami będzie szersze niż przy ustawieniu „0”.
- Wartość równa 0: Zostanie zastosowane domyślne ustawienie marginesu między obrazami.
- Wartość poniżej 0: Ustawienie marginesu między obrazami będzie mniejsze niż przy ustawieniu „0”.

Wartości nastaw

Rozpocznij kanał:	150mm

- 10 mm do <150 mm> do 500,0 mm <> oznacza wartość początkową.

Uwaga

Z systemem pobierania: jeśli chcesz ustawić „Rozpocznij podawanie” poniżej 0, ustaw „Odstęp strony” na „Wąski”. Jeśli nie, ustawienie Rozpocznij podawanie nie jest prawidłowo odzwierciedlane.

„Gdy opcja„ Output Mode ”jest ustawiona na„ Take Up ”” str. 71

Zestaw 6: Margines boczny

Zestaw 6:	SideMargin

Ustaw prawy i lewy margines (marginesy boczne) podczas drukowania. Użyj klawisza [+] / [-], aby wprowadzić wartość, i naciśnij klawisz [Enter].

Wartości nastaw

Margines boczny:	5mm

<5 mm> do 25 mm

<> wskazuje wartość początkową.

Uwaga

Gdy „Menu wypluwania” jest ustawione na „Na nośniku”, maksymalna szerokość nośnika do zadrukowania jest o 16 mm mniejsza. Dlatego marginesy boczne stają się wartością ustawioną w menu Margines boczny +8 mm.

„Zestaw 19: Plucie” Str. 75

Zestaw 7: Pochodzenie

Zestaw 7:	Pochodzenie

Ustawia początek drukowania (pochodzenie) danych drukowania.

Ustaw je w przypadku ponownego drukowania na nim, zmieniając położenie danych drukowania na drukowany nośnik.

Użyj klawisza [+] / [-], aby wprowadzić wartość, i naciśnij klawisz [Enter].

Wartości nastaw

X (PF):	- 15000mm
.	
.	
.	
X (PF):	15000mm

X (odległość podawania nośnika):

- 15 000 mm do 15 000 mm

Y (CR):	0mm
.	
.	
.	
Y (CR):	1690mm

Y (odległość przenoszenia głowicy drukującej) 0 mm

do 1690 mm

Uwaga

W zależności od ustawionej wartości marginesu bocznego, maksymalna ustawiona wartość Y (odległość przenoszenia głowicy drukującej) maleje.

„Zestaw 6: SideMargin” Str. 69

Margines po prawej stronie będzie następującą sumą, w zależności od ustawienia.

Y of Origin menu + 8 mm (gdy wypluwanie jest ustawione na On Media) + wartość ustawiona w menu Side Margin.

"Zestaw 6: SideMargin" Str. 69

"Zestaw 19: Plucie" Str. 75

Zestaw 8: Poprz. Menu kija

Zestaw 8:	Poprz. Kij

Ustawia się, aby zapobiec przywieraniu nośnika po rozpoczęciu drukowania.

Wartości nastaw

Poprz. Kij :	Poza

Operacja zapobiegająca przywieraniu nie jest wykonywana. Jest to wstępnie ustawiona wartość.

Poprz. Kij :	Na

Wykonywana jest operacja zapobiegania sklejaniu. Podawaj media tam iz powrotem, aby zapobiec przywieraniu.

Uwaga

Gdy „Output Mode menu” jest ustawione na „Take-up”, ustawienie „Prev. Stick menu ”jest wyłączone.

„Zestaw 10: Tryb wyjścia” Str. 71

Zestaw 9: Kontrola skosu

Zestaw 9:	Skośne sprawdzenie

Konfiguruje wykrywanie pochylenia podczas ładowania nośnika.

Wartości nastaw

Media Slant:	Poza	Nie jest wykonywana kontrola skosu. Jest to wstępnie ustawiona wartość.
Media Slant:	Na	Wykonywana jest kontrola skosu.

Zestaw 10: Tryb wyjścia

Zestaw 10:	Tryb wyjściowy

Ustawia sposób postępowania z nośnikiem po wydrukowaniu.

Podmenu

Tryb wyjściowy:	Poza	Jednostka odbiorcza nie będzie używana.
Tryb wyjściowy:	Zająć	Ustaw podczas korzystania z jednostki odbiorczej. Jest to wstępnie ustawiona wartość.
Tryb wyjściowy:	Automatyczne cięcie	Ustaw przy automatycznym cięciu mediów. „Zestaw 11: Metoda cięcia” Str. 72

Gdy „Output Mode” jest ustawiony na „Take Up”

Tryb wyjściowy:	Zająć

Wchodzić

Gdy „Output Mode” jest ustawiony na „Take up”, menu zmienia się na „Page Gap”. W menu „Odstęp strony” można zmienić ustawienia marginesów między obrazami.

Wartości nastaw

Luka na stronie:	Normalna	Zostanie zastosowane domyślne ustawienie marginesów między obrazami. Jest to wstępnie ustawiona wartość.
Luka na stronie:	Wąska	Ustawienie marginesu między obrazami jest mniejsze niż Normalne.

Po ustawieniu odstępu między stronami ustaw czas schnięcia atramentu.

Użyj klawisza [+] / [-], aby wprowadzić wartość, i naciśnij klawisz [Enter].

Wartości nastaw

InkDryTimer:	0 sek	<0 s> do 60 min <> wskazuje wartość początkową.

Gdy „Output Mode” jest ustawiony na „Off” lub „Auto Cut”

Tryb wyjściowy:	Poza
Wchodzić	
Tryb wyjściowy:	Automatyczne cięcie

Ustawia czas schnięcia atramentu.

Użyj klawisza [+] / [-], aby wprowadzić wartość, i naciśnij klawisz [Enter].

Wartości nastaw

InkDryTimer:	0 sek

<0 s> do 60 min

<> wskazuje wartość początkową.

Zestaw 11: Metoda cięcia

Zestaw 11:	Metoda cięcia

Ustawia operację cięcia nośnika po wydrukowaniu.

Wartości nastaw

Skaleczenie :	Pojedyncze cięcie - 2 kroki

Cięcie z mniejszą liczbą kroków niż „Pojedyncze cięcie - 3 kroki”. Nadaje się do mediów o wąskiej szerokości.

Skaleczenie :	Pojedyncze cięcie - 3 kroki

Normalna metoda cięcia.

Jest to wstępnie ustawiona wartość.

Skaleczenie :	Podwójne cięcie - 2 kroki

Ustaw, gdy nie można ciąć za pomocą „Pojedyncze cięcie - 2 kroki”.

Nadaje się do mediów o wąskiej szerokości.

Skaleczenie :	Podwójne cięcie - 3 kroki

Ustaw, gdy nie można ciąć za pomocą „Pojedyncze cięcie - 3 kroki”.

Uwaga

- Gdy wykrywanie nośnika jest ustawione na „Wył.”, Nośnik nie może być odcinany automatycznie.

„Zestaw 2: Inicjały nośnika” Str. 67

- Czasami nie można ciąć (w ogóle nie można ciąć lub nie można ciąć dokładnie). W takim przypadku ustaw „Output Modemenu” na „Off” i odetnij temat ręcznie.

„Zestaw 10: Tryb wyjścia” Str. 71

Menu Cut Pressure

Skaleczenie :	Pojedyncze cięcie - 3 kroki
Wchodzić	

Ustawia ciśnienie cięcia nośnika dla operacji cięcia.

Wartości nastaw

Nacisk cięcia:	Niska

Wytnij media pod niskim ciśnieniem.

Nadaje się do cienkich mediów lub gdy ustawienie „wysokiego” ciśnienia jest zbyt mocne.

Nacisk cięcia:	Wysoki

Normalny nacisk cięcia.

Jest to wstępnie ustawiona wartość.

Zestaw 12: Podróż głowy

Zestaw 12:	HeadTravel

Ustawia zakres, o jaki głowica drukująca przesuwa się podczas drukowania.

Wartości nastaw

Dystans :	Dane	Głowica drukująca przesuwa zakres szerokości danych drukowania.
Dystans :	Maszyna	Głowica drukująca przesuwa się od początku do maksymalnej szerokości drukowalnego nośnika.
Dystans :	Głoska bezdźwięczna	Głowica drukująca przesuwa się na szerokości nośnika. Jest to wstępnie ustawiona wartość.

Zestaw 13: Multi Strike

Zestaw 13:	Multi Strike

Ustawia liczbę nadpisań na linię.

Użyj klawisza [+] / [-], aby wprowadzić wartość, i naciśnij klawisz [Enter].

Wartości nastaw

Strike Cnt:	1 cnt	<1 cnt> do 9 cnt <> wskazuje wartość początkową.

Zestaw 14: Strike Wait

Zestaw 14:	StrikeWait

Ustawia czas oczekiwania podczas nadpisywania.

Użyj klawisza [+] / [-], aby wprowadzić wartość, i naciśnij klawisz [Enter].

Wartości nastaw

StrikeWait:	0.0 sek	<0,0 sek.> Do 5,0 sek <> wskazuje wartość początkową.

Zestaw 15: Wentylator wyciągowy

Zestaw 15:	Wentylator wyciągowy

Ustawia działanie wentylatora wyciągowego.

Wentyluje wnętrze drukarki, aby ustabilizować działanie części. Zmniejsza również zanieczyszczenie przez mgłę atramentową wewnątrz drukarki.

Zalecamy korzystanie z wentylatora wyciągowego, szczególnie podczas długiego drukowania.

Wartości nastaw

Wentylator wyciągowy :	Poza	Wyłącz wentylator wyciągowy.
Wentylator wyciągowy :	Niska	Uruchom wentylator wyciągowy na niskim poziomie. Jest to wstępnie ustawiona wartość.
Wentylator wyciągowy :	Wysoki	Uruchom wentylator wyciągowy na wysokim poziomie.

Zestaw 16: Ogrzewanie w trybie czuwania

Zestaw 16:	**Ogrzewanie w trybie czuwania**

Ustawia czas wstępnego nagrzania grzałki, gdy drukarka jest w trybie czuwania. Po upływie ustawionego czasu każda grzałka wyłącza się.

Użyj klawisza [+] / [-], aby wprowadzić wartość, i naciśnij klawisz [Enter].

Wartości nastaw

Czekaj :	**60min**

10 min do <60 min>

<> wskazuje wartość początkową.

Zestaw 17: Głowica drukująca

Zestaw 17:	**Głowica drukująca**

Wybiera głowicę drukującą do drukowania.

Nadal można drukować, nawet jeśli niektóre głowice drukujące nie działają. Jednak w takim przypadku prędkość drukowania spadnie.

Wartości nastaw

Wybór głowy:	**WSZYSTKO**

Wybierz to ustawienie, aby używać wszystkich głowic drukujących do drukowania.

Jest to wstępnie ustawiona wartość.

Wybór głowy:	**1/2/3**

Wybierz to ustawienie, aby używać głowic drukujących 1, 2 i 3 do drukowania.

Wybór głowy:	**2/3/4**

Wybierz to ustawienie, aby używać głowic drukujących 2, 3 i 4 do drukowania.

Wybór głowy:	**1/2**

Wybierz to ustawienie, aby wydrukować głowice 1 i 2.

Wybór głowy:	**2/3**

Wybierz to ustawienie, aby wydrukować głowice 2 i 3.

Wybór głowy:	**3/4**

Wybierz to ustawienie, aby wydrukować głowice 3 i 4.

Wybór głowy:	**1**

Wybierz to ustawienie, aby używać tylko głowicy drukującej 1 do drukowania.

Wybór głowy:	**2**

Wybierz to ustawienie, aby do drukowania używać tylko głowicy drukującej 2.

Wybór głowy:	**3**

Wybierz to ustawienie, aby używać tylko głowicy drukującej 3 do drukowania.

Wybór głowy:	**4**

Wybierz to ustawienie, aby używać tylko głowicy drukującej 4 do drukowania.

Ważny!

W przypadku jakichkolwiek problemów z głowicami drukującymi, skontaktuj się z lokalnym sprzedawcą MUTOH.

Zestaw 18: Dysza drukująca

Zestaw 18:	Print Nozzle

Możesz ustawić, czy chcesz zmniejszyć dysze głowicy drukującej o połowę do drukowania. Zmniejszy się prędkość drukowania, ale jakość obrazu ulegnie poprawie.

Wartości nastaw

Wybór dyszy: WSZYSTKO	Nozzle Select nie jest używany. Jest to wstępnie ustawiona wartość.
Wybór dyszy: Nzl. ZA	Drukuje przy użyciu połowy dysz głowicy drukującej. Drukuje z jedną linią dysz z 2 linii na kolor.
Wybór dyszy: Nzl. b	Używa linii dysz naprzeciwko „Dyszy A”.

Uwaga

- Nie można wybrać tego menu w przypadku drukowania w 8 kolorach.
- Można tego również używać w połączeniu z menu Głowica drukująca.

„Zestaw 17: Głowica drukująca” Str. 74

Zestaw 19: Plucie

Zestaw 19:	Plucie

Ustawia operację wypluwania podczas drukowania.

Wyświetlacz przejdzie do ustawiania liczby podań tylko wtedy, gdy „Wł.” Jest ustawione na „Plucie”.

Wartości nastaw

Plucie: Na	Wykonaj operację plucia na Spittingboxie znajdującym się po stronie początkowej każdego promu. Jest to wstępnie ustawiona wartość.
Plucie: OnMedia	Wykonaj operację wypluwania na marginesach strony. Szybkość drukowania ulegnie poprawie, ponieważ skraca się czas powrotu do Spitting boxu.
Plucie: Poza	Operacja plucia nie jest wykonywana.

Uwaga

- Plucie to czynność konserwacyjna zapobiegająca zatykaniu się dysz głowicy drukującej. Zużywa atrament.
- Gdy plucie jest ustawione na „Wył.”, Dysze łatwo się zatykają, ponieważ plucie nie jest wykonywane. W takim przypadku nie można zagwarantować jakości druku.
- Gdy ustawienie wypluwania to „Na nośniku”, maksymalna szerokość nośnika do zadrukowania jest o 16 mm mniejsza. Dlatego marginesy boczne stają się wartością ustawioną w menu Margines boczny +8 mm.

„Zestaw 6: SideMargin” Str. 69

Liczba przejść

Plucie:	Na
Wchodzić	
Plucie:	OnMedia

Służy do ustawiania odstępu czasu, w którym głowica drukująca będzie wykonywać operację wypluwania.

- Głowica będzie wykonywać operację opluwania za każdym razem, gdy wykona określoną liczbę przejść.

Wartości nastaw	
Liczba przejść: 1 cnt	<1 cnt> do 999 cnt <> wskazuje wartość początkową.

Ważny!

Jeśli liczba nawrotów plucia jest ustawiona na wysoką, istnieje większe prawdopodobieństwo zatkania dysz podczas drukowania przez długi czas. W takim przypadku nie można zagwarantować jakości druku.

<Przykład operacji plucia>

Plucie ustawienie	Ustawienie liczby pozytywnych wyników	Operacja
Na	1 cnt	Wykonuj operację wypluwania na Spittingbox za każdym razem, gdy głowica drukująca powraca do pozycji wyjściowej. Operacja wypluwania nie jest wykonywana na nośniku.
Na	5 cnt	Co pięć razy wykonuje operację wypluwania na polu Spitting box po stronie początkowej. Głowica drukująca powraca do pozycji wyjściowej. Operacja wypluwania nie jest wykonywana na nośniku.
W mediach	1 cnt	Za każdym razem, gdy głowica drukująca powraca do pozycji wyjściowej, wykonuje operację wypluwania na polu Spitting box na stronie początkowej. Wykonuj operację wypluwania na Spittingbox za każdym razem, gdy głowica drukująca powraca do pozycji wyjściowej.
W mediach	5 cnt	Co pięć razy wykonuje operację wypluwania na polu Spitting box po stronie początkowej. Głowica drukująca powraca do pozycji wyjściowej. Wykonuj operację wypluwania na Spittingbox za każdym razem, gdy głowica drukująca powraca do pozycji wyjściowej.
Poza	—	Plucie nie jest wykonywane na Spitting box lub mediach.

Zestaw 20: FrontInterlace

Zestaw 20: **FrontInterlace**

To menu służy do ustawiania menu obróbki krawędzi nośnika.

Wartości nastaw	
FrontInterlace: Automatyczny	<Auto> / Off <> wskazuje wartość początkową.

Zestaw 21: HeadOverlap

Zestaw 21: **HeadOverlap**

To menu służy do wyboru wzoru nakładania się głowy.

Wartości nastaw	
Nakładanie się: Wzór 1	<Pattern1> do Pattern5 <> wskazuje wartość początkową.

Zestaw 22: Inicjalizacja

Zestaw 22:	Inicjalizacja

Przywraca domyślne ustawienia drukarki.

Podmenu

W tym :	WSZYSTKO

Do inicjalizacji ustawień wszystkich menu.

W tym :	Typ użytkownika

Inicjalizuje ustawienia w menu Typ użytkownika.

W tym:	Z wyjątkiem UserType

Inicjuje ustawienia inne niż te w menu Typ użytkownika.

Zestaw 23: Brzęczyk alarmowy

Zestaw 23:	Alert Buzzer

Określa sposób wyłączania sygnału dźwiękowego drukarki w przypadku wystąpienia błędu.

W przypadku drukowania bez nadzoru można wybrać ustawienie „Wył.”, Aby uniknąć ciągłego dźwięku brzęczyka.

Podmenu

Alert Buzzer:	Na

Naciśnij dowolny klawisz na panelu operacyjnym, aby wyłączyć sygnał dźwiękowy.

Jest to wstępnie ustawiona wartość.

Alert Buzzer:	Poza

Po kilku sygnałach, drukarka automatycznie wyłącza sygnał dźwiękowy.

Zestaw 24: Tymczasowe

Zestaw 24:	Chwilowy

Wyświetla menu, które zostały tymczasowo ukryte w „Menu4: Opcja menu”.

Naciśnij klawisz [Enter], aby powrócić do poprzedniego menu z wyświetlonymi wszystkimi ustawieniami.

Menu 2: Czyszczenie

Wybierz głowicę drukującą

Wybierz głowice drukujące, które chcesz wyczyścić.

Jeśli brakuje dyszy w określonej głowicy drukującej, wybierz głowicę drukującą, którą chcesz wyczyścić. W ten sposób możesz zmniejszyć straty atramentu.

Wybór głowy: WSZYSTKO	Wybierz to ustawienie, aby wyczyścić wszystkie głowice drukujące.
Wybór głowy: 1	Wybierz to ustawienie, aby czyścić tylko głowicę drukującą 1.
Wybór głowy: 2	Wybierz to ustawienie, aby wyczyścić tylko głowicę drukującą 2.
Wybór głowy: 3	Wybierz to ustawienie, aby wyczyścić tylko głowicę drukującą 3.
Wybór głowy: 4	Wybierz to ustawienie, aby wyczyścić tylko głowicę drukującą 4.
Wybór głowy: 1/2	Wybierz to ustawienie, aby wyczyścić głowice drukujące 1 i 2.
Wybór głowy: 1/3	Wybierz to ustawienie, aby wyczyścić głowice drukujące 1 i 3.
Wybór głowy: 1/4	Wybierz to ustawienie, aby wyczyścić głowice drukujące 1 i 4.
Wybór głowy: 2/3	Wybierz to ustawienie, aby wyczyścić głowice drukujące 2 i 3.
Wybór głowy: 2/4	Wybierz to ustawienie, aby wyczyścić głowice drukujące 2 i 4.
Wybór głowy: 3/4	Wybierz to ustawienie, aby wyczyścić głowice drukujące 3 i 4.

Wybierz tryb czyszczenia

Czas: Krótki	Zużywa mniej tuszu niż zwykłe czyszczenie.
Czas: Normalna	Przeprowadź test dysz przed i po drukowaniu i użyj, gdy zostanie znaleziony brak dyszy.
Czas: Długie	Zużywa więcej tuszu niż zwykłe czyszczenie. Jeśli po normalnym czyszczeniu nadal występuje usterka dyszy, należy przeprowadzić długie czyszczenie.
Czas: LittleCharge	Chociaż można oczekiwać znacznie lepszych wyników czyszczenia niż czyszczenie długotrwałe, zużywa ono dużą ilość tuszu.
Czas: Opłata początkowa	Daje raczej lepszy efekt czyszczenia niż „LittleCharge”, ale również zużywa więcej atramentu.

Uwaga

- „Ładowanie początkowe” jest dostępne tylko wtedy, gdy menu Head Select jest ustawione na „ALL”.
- „LittleCharge” jest dostępne, gdy menu Head Select jest ustawione na „ALL”, „1”, „2”, „3” lub „4”.

Menu 3: Konserwacja

Konserwacja 1: Konserwacja CR

Mnt. 1:	**CRMaintenance**

Wykonuje konserwację.

Używany w następujących przypadkach.

- Wymiana materiału absorpcyjnego do skrzynki spłukującej
- Czyszczenie wycieraczki czyszczącej
- Czyszczenie obwodu głowicy drukującej

„Konserwacja” Str. 94

Podmenu

CRMaint. :	**Początek**

Wykonuje konserwację.

CRMaint. :	**Koniec**

Zakończenie konserwacji.

Wykonaj operację pompowania (start / stop) o naciskając klawisz [-].

Konserwacja 2: Longstore

Mnt. 2:	**Longstore**

Umyj głowicę drukującą płynem czyszczącym.

Podmenu

Longstore:	**Początek**

Umyj głowicę drukującą płynem czyszczącym.

Naciśnij klawisz [Enter], aby wykonać czyszczenie głowicy.

„Długotrwałe przechowywanie” Str. 118

Ważny!

Pamiętaj, aby używać specjalnej torby do czyszczenia.

Konserwacja 3: Automatyczne czyszczenie

Mnt. 3:	**Automatyczne czyszczenie**

Skonfiguruj ustawienia operacji czyszczenia automatycznego.

Podmenu

Auto 1:	**Czas oczekiwania**	**Auto 1: Czas oczekiwania**
Auto 2:	**PrintingTime**	**Auto 2: czas drukowania**
Auto 3:	**Przed drukowaniem**	**Auto 3: przed drukowaniem**

Auto 1: Czas oczekiwania

Auto 1:	**Czas oczekiwania**

Służy do ustawiania, czy automatyczne czyszczenie zostanie przeprowadzone przed drukowaniem.

Wartości nastaw

Czas oczekiwania :	**Poza**

<Wył.> / 10 min do 1440 min <>

wskazuje wartość początkową.

Auto 2: czas drukowania

Auto 2:	**PrintingTime**

Ustaw interwał automatycznego czyszczenia podczas drukowania.

Wartości nastaw

Czas drukowania:	**Poza**

<Wył.> / 5 min do 180 min

<> wskazuje wartość początkową.

Auto 3: przed drukowaniem

Auto 3:	**Przed drukowaniem**

Ustaw wartość automatycznego czyszczenia przed drukowaniem.

Wartości nastaw

Przed drukowaniem:	**Poza**

<Wyłącz> / Włącz

<> wskazuje wartość początkową.

Konserwacja 4: tryb uśpienia

Mnt. 4:	**Tryb uśpienia**

Uruchom tryb uśpienia i ustaw interwał czyszczenia głowicy w trybie uśpienia.

Podmenu

Tryb uśpienia 1:	**Początek**

„Tryb uśpienia 1: Start” Str. 81

Tryb uśpienia 2:	**Ustaw minutnik**

„Tryb uśpienia 2: Ustaw zegar” str. 81

Tryb uśpienia 1: Start

Tryb uśpienia 1:	**Początek**

Uruchom tryb uśpienia.

Ważny!

W trybie uśpienia, nawet jeśli upłynął określony czas, czyszczenie głowicy drukującej nie jest wykonywane w następujących okolicznościach.

- **Gdy przednia pokrywa jest otwarta.**
- **Gdy pokrywa konserwacyjna jest otwarta.**
- **Dźwignia ładowania mediów jest podniesiona.**
- **Zbiornik na zużyty płyn jest pełny.**
- **Worek na atrament został usunięty.**
- **Karta S / C została usunięta.**
- **Włożona karta S / C nie jest oryginalną kartą S / C itp.**

Jeśli jeden z powyższych warunków wystąpi podczas czyszczenia głowicy, czyszczenie zostanie zatrzymane. Gdy drukarka powróci do normalnego stanu, czyszczenie głowicy zostanie wznowione.

Tryb uśpienia 2: ustaw zegar

Tryb uśpienia 2:	**Ustaw minutnik**

Służy do ustawiania odstępu czasu, w którym czyszczenie głowic będzie wykonywane w trybie uśpienia.

Wartości nastaw

Czas czyszczenia:	**6h**

1/2/3/4/5 / <6> / 9/12/18/24 godziny <> wskazuje wartość początkową.

Jeśli ustawisz interwał, wyświetlacz przejdzie do „SleepMode 1: Start”.

Menu 4: Początkowe

Początek 1: Język

Początkowe 1:	Język

Do ustawiania języka, który będzie wyświetlany.

Wartości nastaw

Language :	エイゴ	English

Wyświetlacze będą w języku angielskim.

Jest to wstępnie ustawiona wartość.

Language :	ニホンゴ	Japanese

Wyświetlacze będą w języku japońskim.

Początkowe 2: Temperatura

Początkowe 2:	Temperatura

Do ustawiania jednostek temperatury, które będą wyświetlane.

Wartości nastaw

Temp :	Celsius [°C]

Wyświetla temperaturę w stopniach Celsjusza. Jest to wstępnie ustawiona wartość.

Temp :	Fahrenheit [°F]

Wyświetla temperaturę w stopniach Fahrenheita.

Początkowe 3: długość

Początkowe 3:	Długość

Do ustawiania jednostek długości, które będą wyświetlane.

Wartości nastaw

Długość:	mm

Wyświetla długość w milimetrach (mm). Jest to wstępnie ustawiona wartość.

Długość:	cal

Wyświetla długość w calach (calach).

Początkowe 4: zrzut nagłówka

Początkowe 4:	**Header Dump**

Ustawia, czy podczas drukowania drukować następujące informacje.

- Nagłówek danych
- Numer punktu danych (drukowany tylko wtedy, gdy ustawienie wilgotności nagłówka jest „Włączone”)
- Drukowanie daty i godziny
- Numer seryjny drukarki
- Wersja oprogramowania
- Czas odbioru (drukowany tylko wtedy, gdy ustawienie wilgotności nagłówka to „Dump”)
- Rozmiar odbioru (drukowany tylko wtedy, gdy ustawienie wilgotności nagłówka to „Dump”)

Wartości nastaw	
Zrzut nagłówka: **Poza**	Dane zrzutu nie są drukowane. Jest to wstępnie ustawiona wartość.
Zrzut nagłówka: **Na**	Dumpdata jest drukowany po wydrukowaniu oryginalnego obrazu.
Zrzut nagłówka: **Wysypisko**	Drukuje tylko wilgotne dane. „Numer punktu danych” nie jest drukowany.
Zrzut nagłówka: **Wydrukować**	Drukuje ostatni zrzut nagłówka. Jeśli historia nie jest dostępna, na panelu operacyjnym pojawi się komunikat „Brak danych do druku”.

Uwaga

- Dane będą przydatne podczas kontaktu z pomocą techniczną.
- Podczas drukowania, gdy drukarka jest podłączona do komputera, ustawienia drukowania używanego oprogramowania RIP są drukowane w nagłówku danych.

Początkowe 5: adres IP

Początkowe 5:	**Adres IP**

Ustawia adres IP drukarki.

- Użyj klawisza [+], aby zwiększyć wartość ustawienia.
- Użyj klawisza [-], aby zmniejszyć wartość ustawienia.
- Naciśnij klawisz [Enter], aby potwierdzić wprowadzone wartości. Kursor przesunie się do następnej wartości ustawienia.
- Potwierdź wprowadzone dane dla każdej wartości.

Wartości nastaw	
IP: 192. 168. 1. 253	0.0.0.0 do <192.168.1.253> do 255.255.255.255 <> wskazuje wartość początkową.

Uwaga

Pamiętaj, aby ustawić adres IP po konsultacji z administratorem sieci.

Początkowa 6: maska podsieci

Początkowe 6:	**Maska podsieci**

Ustawia maskę podsieci drukarki.

- Użyj klawisza [+], aby zwiększyć wartość ustawienia.
- Użyj klawisza [-], aby zmniejszyć wartość ustawienia.
- Naciśnij klawisz [Enter], aby potwierdzić wprowadzone wartości. Kursor przesunie się do następnej wartości ustawienia.
- Potwierdź wprowadzone dane dla każdej wartości.

Wartości nastaw	
MASKA: 255. 255. 255. 0	0.0.0.0 do <255.255.255.0> do 255.255.255.255 <> wskazuje wartość początkową.

Uwaga

Pamiętaj, aby ustawić maskę podsieci po konsultacji z administratorem sieci.

Początkowe 7: Brama

Początkowe 7:	**Przejście**

Ustawia bramę.

- Użyj klawisza [+], aby zwiększyć wartość ustawienia.
- Użyj klawisza [-], aby zmniejszyć wartość ustawienia.
- Naciśnij klawisz [Enter], aby potwierdzić wprowadzone wartości. Kursor przesunie się do następnej wartości ustawienia.
- Potwierdź wprowadzone dane dla każdej wartości.

Wartości nastaw	
GW: 192. 168. 1. 254	0.0.0.0 do <192.168.1.254> do 255.255.255.255 <> wskazuje wartość początkową.

Uwaga

Pamiętaj, aby ustawić bramę po konsultacji z administratorem sieci.

Początkowa 8: Opcja menu

Możesz wybrać, czy mają być wyświetlane menu w „Menu 1: Ustawienia”. Wybierz, czy chcesz wyświetlić menu, naciskając klawisz [Enter].

[*] = pozycja zostanie wyświetlona

[] = pozycja nie zostanie wyświetlona

1: [*] Typ użytkownika	Wyświetla menu „Typ użytkownika”. Wartość początkowa to [*].
2: [*] Media Initial	Wyświetla „Media Initial menu”. Wartość początkowa to [*].
3: [*] MediaWidth	Wyświetla menu „Szerokość nośnika”. Wartość początkowa to [*].
. . .	. . .
23: [*] Alert Buzzer	Wyświetla menu „Alert Buzzer”. Wartość początkowa to [*].
24: ALL On	Jeśli naciśniesz klawisz [Enter], wszystkie pozycje w Opcjach menu zostaną oznaczone [*] (wyświetlone).
25: WSZYSTKO wyłączone	Jeśli naciśniesz klawisz [Enter], wszystkie pozycje w Opcjach menu zostaną oznaczone [] (nie jest wyświetlane).

Menu 5: Status

Stan 1: Pozostały atrament

Stan 1:	**Pozostań atramentem**

Wyświetlana jest ilość atramentu pozostająca w każdym worku z atramentem. (jednostka:%)

Wartości nastaw

1 2 3 4:	**XX / XX / XX / XX**
5 6 7 8:	**XX / XX / XX / XX**

Ustawienie 4 kolorów

- 1: czarny (K)
- 2: Czarny (K)
- 3: Cyjan (C)
- 4: Cyjan (C)
- 5: Magenta (M)
- 6: Magenta (M)
- 7: żółty (Y)
- 8: żółty (Y)

Ustawienie 8 kolorów

- 1: magenta (M)
- 2: Jasnopurpurowy (Lm)
- 3: Cyjan (C)
- 4: Jasnobłękitny (Lc)
- 5: Jasnoczarny (LLk)
- 6: Czarny (K)
- 7: żółty (Y)
- 8: Jasnoczarny (Lk)

Uwaga

Aby wyświetlić różne informacje o tuszu, użyj oryginalnego tuszu i kart S / C.

Jeśli używane są worki z atramentem inne niż oryginalne, stan atramentu nie będzie wyświetlany prawidłowo.

Status 2: Czas życia

Stan 2:	**Życie**

Wyświetla żywotność każdej części.

- Żywotność każdej części jest oznaczona gwiazdkami (maksymalnie 5 gwiazdek: pozostało 100%). W miarę pogarszania się jakości części liczba gwiazdek zmniejsza się o jedną (20%).
- Część powinna zostać zmieniona, gdy wszystkie gwiazdki znikną i pojawi się „Zmień”.

  Skontaktuj się z lokalnym dealerem MUTOH, aby poprosić o wymianę części.
- Po pojawieniu się „Zmień”, „Żywotność [Pompa]” lub podobny komunikat zostanie wyświetlony, gdy nie będziesz w tym menu. Możesz usunąć tę wiadomość, naciskając klawisz [Anuluj].

Podmenu

Głowa 1:	**MI*****	**fa**
Głowa 2:	**MI*****	**fa**
Głowa 3:	**MI****	**fa**
Głowa 4:	**MI***	**fa**

Wyświetla żywotność głowicy drukującej 1. Żywotność w tym przypadku wynosi 60%. Wyświetla żywotność głowicy drukującej 2. Żywotność w tym przypadku wynosi 60%. Wyświetla żywotność głowicy drukującej 3. Żywotność w tym przypadku wynosi 40%. Wyświetla żywotność głowicy drukującej 4. Żywotność w tym przypadku wynosi 20%.

Pompa 1:	Ml***	fa
Pompa 2:	Ml***	fa
Pompa 3:	Ml***	fa
Pompa 4:	Ml***	fa

Wyświetla żywotność pompy 1. Żywotność w tym przypadku wynosi 60%. Wyświetla żywotność pompy 2. Żywotność w tym przypadku wynosi 60%. Wyświetla żywotność pompy 3. Żywotność w tym przypadku wynosi 60%. Wyświetla żywotność pompy 4. Żywotność w tym przypadku wynosi 60%. Wyświetla żywotność silnika CR.

CRMotor:	Zmiana

Okres użytkowania części w tym przypadku dobiegł końca.

Wymień element.

Silnik PF:	Ml****	fa

Wyświetla żywotność silnika PF. Żywotność w tym przypadku wynosi 80%.

Stan 3: wersja

Stan 3:	Wersja

Wyświetla wersje oprogramowania sprzętowego.

Ver. M / C:	X.XX / X.XX

Wyświetla wersje oprogramowania układowego strony głównej (M) i strony kontrolera (C).

Stan 4: praca

Stan 4:	Praca

Zostaną wyświetlone różne informacje dotyczące poprzedniego wydruku.

Status pracy :	Zakończony

Wyświetla się, jeśli drukowanie jest zakończone.

- Po zakończeniu drukowania: [Ukończono]
- Gdy drukowanie jest anulowane: [Anulowano]

ToDoLength:	XXX.Xm

Zostanie wyświetlona całkowita długość danych drukowania (kierunek podawania nośnika).

Gotowe :	XXX.Xm

Zostanie wyświetlona wydrukowana długość.

Pozostawać :	XXX.Xm

Zostanie wyświetlona pozostała długość danych do druku.

Uwaga

- Wartości wyświetlane w tej funkcji są tylko wartościami standardowymi i nie gwarantują dokładności.
- Jeśli dane drukowania nie zawierają danych dotyczących długości, wszystkie informacje będą wyświetlane jako „0”.
- Ta funkcja służy do sprawdzania informacji o danych drukowania po zakończeniu operacji drukowania. Aby uzyskać szczegółowe informacje na temat danych podczas drukowania, zapoznaj się z

„Menu 6: Stan pracy” Str. 48 pod **“ Menu, do których można uzyskać dostęp podczas drukowania ”str. 44** .

Menu 6: Wydruk testowy

Test 1: Kontrola dysz

Test 1:	**Kontrola dysz**

Użyj tego menu, aby sprawdzić, czy wybrana głowica drukująca i dysze drukujące mogą prawidłowo drukować bez zatykania dysz i braku lub zbyt jasnych linii.

„Kontrola dysz” Str. 32 , „Zestaw 17: Głowica drukująca” Str. 74 , „Zestaw 18: Dysza drukująca” Str. 75

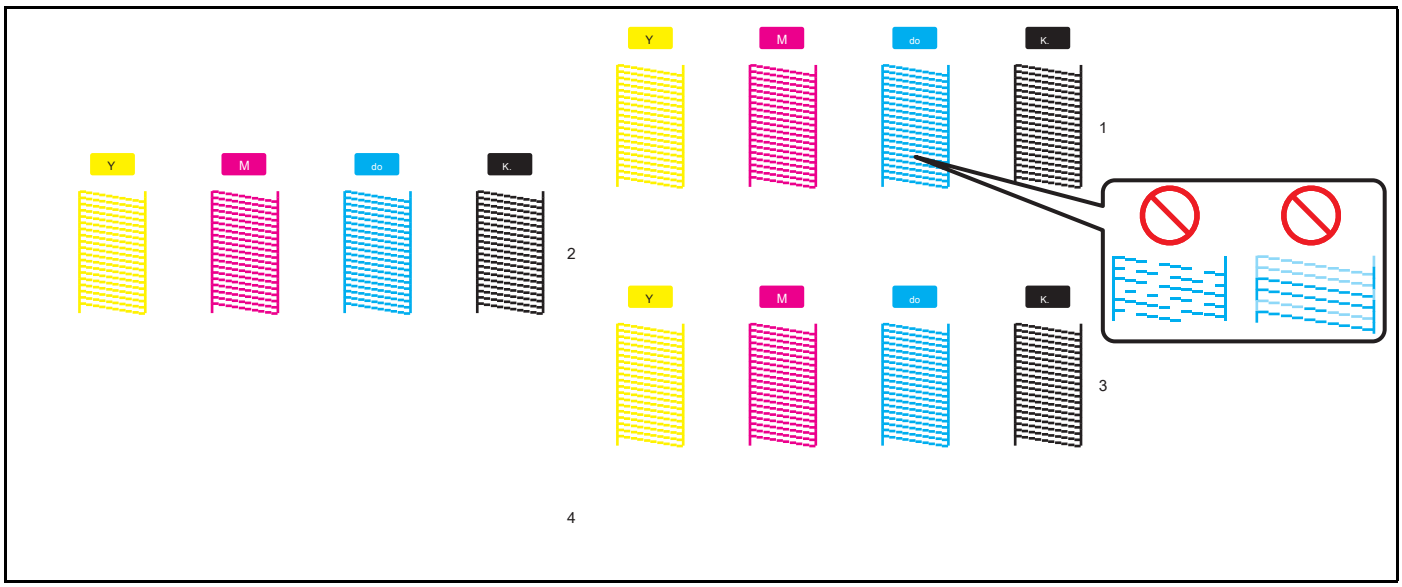

Uwaga

- Powyższy wzór jest przykładem, gdy drukarka jest ustawiona na 4 kolory, „Zestaw 17: Głowica drukująca” na „1/2/3” i „Zestaw 18: Dysza drukująca” na „Nzl.A”.
- Liczba po prawej stronie każdego wzoru wskazuje głowicę drukującą używaną do drukowania tego wzoru.
- Jeśli w określonej głowicy drukującej wystąpił problem z dyszami, przejdź do menu Głowica drukująca i wybierz głowicę drukującą, którą chcesz wyczyścić. W ten sposób możesz zmniejszyć straty atramentu.

„Wybierz głowicę drukującą” str. 78

- Informacje o drukarce (data i godzina drukowania, numer seryjny drukarki, wersja oprogramowania sprzętowego) są drukowane na wzorze testu dysz.

Test 2: Tryb drukowania

Test 2:	**Tryb drukowania**

Można wykonać tryb drukowania. Służy do potwierdzania następujących warunków drukowania.

- Jakość wydruku
- Efekt
- Wartość ustawienia dla grzałki (górna) i grzałki (dolna)
- Wartość mikroregulacji dla korekty posuwu

2016/1/01 0:00 G2 (720x1080 6Pass Bi) -Fine & Fog / Heater (Upper): 30 C / grzałka (dolna): 30 Regulacja C / PF: 0,00%

Test 3: Lista konfiguracji

Test 3:	Lista konfiguracji

Wykonywane jest drukowanie listy ustawień.

Użyj tego, aby sprawdzić zawartość aktualnego ustawienia i typ użytkownika.

Lista konfiguracji

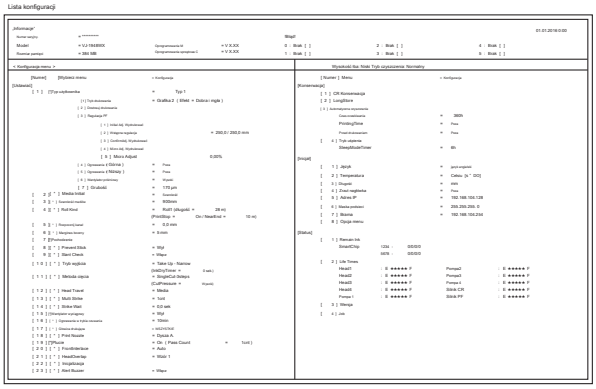

Lista typów użytkowników

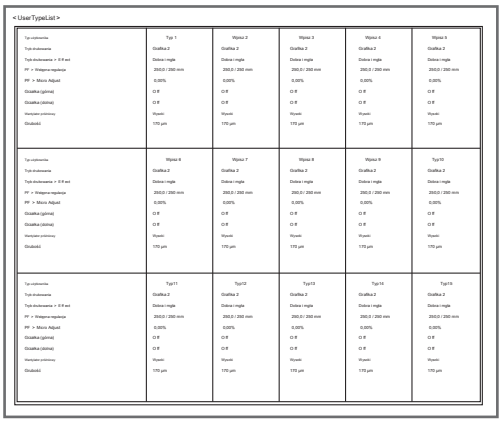

Test 4: Paleta

Test 4:	Paleta

W celu pokazania kolorów wykonywany jest wydruk palety.

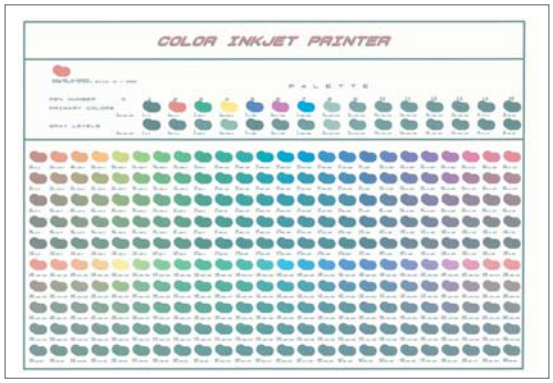

Uwaga

Gdy wybranym trybem drukowania typu użytkownika jest Grafika 1 lub Grafika 2, menu Paleta nie jest wyświetlane.

„**> 1: Tryb drukowania" str. 56

Test 5: Regulacja głowicy

Test 5:	**HeadAdjust>**

W karetce tego produktu są zainstalowane 4 głowice drukujące.

W tym menu można wyrównać głowicę drukującą 1 do głowicy drukującej 4, aby zapobiec nieprawidłowemu wyrównaniu wydruków. Naciśnij klawisz [>], aby otworzyć podmenu.

Wyrównaj głowice w następujących przypadkach:

- Jeśli jakość obrazu nie poprawiła się po użyciu menu „Dostosuj druk”.
- Przy zmianie na cienki nośnik lub inny rodzaj nośnika, na którym krople atramentu nie rozprzestrzeniają się.

Po uruchomieniu tego menu pamiętaj o wykonaniu funkcji „Dostosuj wydruk”. Jeśli tego nie zrobisz, jakość obrazu podczas drukowania dwukierunkowego może spaść.

Podmenu

Head Adj. 1:	**Standard**

Dopasowanie jest wykonywane tylko dla trybu drukowania ustawionego przez bieżący typ użytkownika.

Regulację można przeprowadzić szybciej niż wybierając „Fine Pattern ALL” w „Custom”.

Wybierając tutaj „Standard”, należy użyć tych samych ustawień trybu drukowania dla RIP (Raster Image Processor), jak ustawienia trybu drukowania dla typu użytkownika.

Użyj tych samych ustawień rozdzielczości, przebiegu i kierunku drukowania w trybie drukowania RIP, jak w trybie drukowania dla typu użytkownika.

Head Adj. 2:	**Zwyczaj**

Można również ustawić inny tryb drukowania niż używany dla bieżącego typu użytkownika. Możesz drukować z optymalną jakością obrazu, nawet jeśli tryb druku RIP różni się od trybu drukowania używanego dla typu użytkownika.

Kiedy „HeadAdj. 2 Niestandardowe ”

Head Adj. 2:	**Zwyczaj**

Możesz wybrać metodę regulacji.

Wybierając „Fine Pattern X (A do F)”, wybierz opcję odpowiadającą trybowi drukowania używanemu do drukowania.

Jeśli rozdzielczość, zaliczenie i kierunek drukowania zmodyfikowanego druku RIP różnią się od trybu drukowania dla typu użytkownika, wybierz drobny wzór odpowiedni dla protokołu RIP.

☞ **„Wzory dopasowania dla każdego trybu drukowania” str. 58**

Podmenu

Adj. 1:	**Dobra Ptn. WSZYSTKO**

Dostosowuje wszystkie wzory.

Adj. 2:	**Drobny wzór A**

.
.
.

Adj. 7:	**Drobny wzór F.**

Do drukowania wzoru dopasowania wybranego od A do F.

Kroki

1. Wydrukuj wzór dopasowania Głowica i poszukaj miejsca we wzorze, które ma najmniej białych linii lub zachodzi na siebie zdjęcia.

   - Liczba wydrukowana pod wzorem bez błędów wyrównania to wartość dopasowania.

2. Wprowadź wartość regulacji.

Uwaga

- Rozgrzej grzałkę przed wydrukowaniem wzoru regulacji. Na panelu operacyjnym wyświetlane są komunikaty „Warming Up” i „Skip -> Enter”.

- Drukowanie można rozpocząć, gdy drukarka się nagrzewa.

„Rozpoczęcie drukowania podczas nagrzewania” Str. 43

UWAGA

Gdy wyświetlany jest komunikat „Warming Up”, nie dotykaj Media guide.

Możesz się poparzyć.

Wzór regulacji głowy

- Naciśnij klawisz [Enter], aby wykonać drukowanie. W przypadku wzoru regulacji głowicy te same wzory zostaną wydrukowane po obu stronach i na środku nośnika.

- Sprawdź wyniki drukowania i wybierz numer, który wygląda na najbardziej wyrównany od 1 do 7.

- Nazwy wzorów, takie jak „Wzór B: 4”, są wyświetlane na wyświetlaczu. Użyj klawiszy [+] / [-], aby wprowadzić numer najlepiej dopasowanego wzoru i naciśnij klawisz [Enter].

- W przypadku poniższego rysunku wpisz „5”, aby na wyświetlaczu pojawiło się „Pattern B: 5”.

- Jeśli wybrałeś „Head Adj. 2: Custom ”i„ Fine Pattern ALL ”, wprowadź wartość regulacji od A do F.

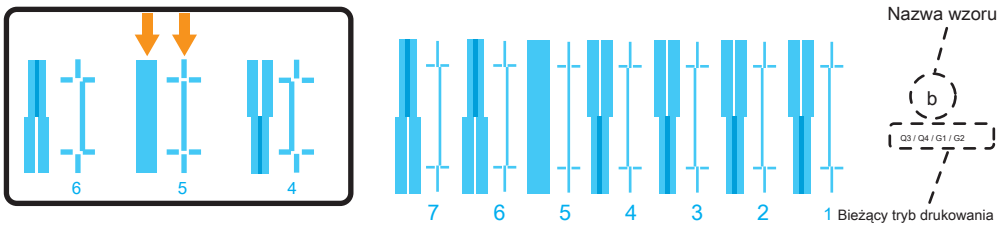

(Jeśli wykonałeś regulację z ustawieniami niestandardowymi, wysokość głowicy i informacje o drukowaniu również zostaną wydrukowane.)

Test 6: Kontrola dysz F

Test 6:	**Kontrola dysz F.**

Wzór Nozzle Check F jest drukowany przy użyciu wszystkich dysz głowicy drukującej.

- Poniższy wzór dotyczy ustawienia 4 kolorów.

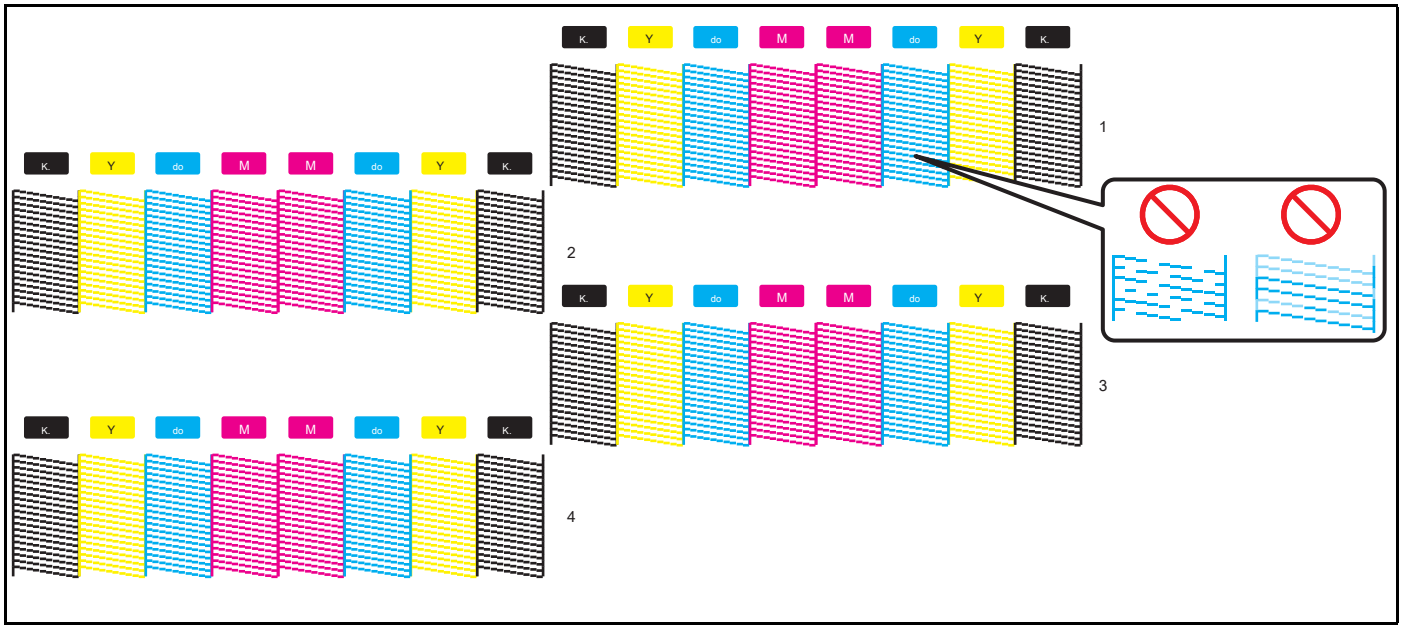

Uwaga

- Liczba po prawej stronie każdego wzoru wskazuje głowicę drukującą używaną do drukowania tego wzoru.
- Jeśli w określonej głowicy drukującej wystąpił problem z dyszami, przejdź do menu Głowica drukująca i wybierz głowicę drukującą, którą chcesz wyczyścić. W ten sposób możesz zmniejszyć straty atramentu.

„Wybierz głowicę drukującą” str. 78

- Informacje o drukarce (data i godzina drukowania, numer seryjny drukarki, wersja oprogramowania sprzętowego) są drukowane na wzorze testu dysz.

Rozdział 3 Konserwacja

Konserwacja 94

Sprawdzanie tuszu i wymiana worka z tuszem 95

Sprawdzanie poziomu atramentu 95

Kiedy nadejdzie czas wymiany worka z atramentem 96

Wymiana worka z atramentem 96

Opróżnianie zbiornika na zużyty płyn 99

Opróżnianie zbiornika na zużyty płyn 99

Czyszczenie każdej części 101

Czyszczenie głowicy 101

Czyszczenie wycieraczki czyszczącej 103

Czyszczenie obwodu głowicy drukującej 106

Czyszczenie wnętrza 108

Wymiana części eksploatacyjnych 109

Wymiana materiału absorpcyjnego w skrzynce do płukania 109

Wymiana noża 113

Przenoszenie lub transportowanie drukarki 116

Przenoszenie drukarki 116

Transport drukarki 117

Długotrwałe przechowywanie 118

Przeprowadzanie wstępnego ładowania po czyszczeniu głowicy 121

Konserwacja

Aby zachować wydajność tego produktu, należy samodzielnie przeprowadzać konserwację. Rodzaje konserwacji przedstawiono poniżej.

Przed i po codziennej pracy W zależności	„Sprawdzanie i czyszczenie dysz” Str. 32
od warunków użytkowania	„Czyszczenie głowicy” Str. 101 „Wymiana worka z atramentem” Str. 96 „Opróżnianie zbiornika na fekalia” Str. 99 „Wymiana materiału absorpcyjnego w skrzynce płuczącej” Str. 109 „Wymiana noża” Str. 113
Co tydzień	„Czyszczenie wycieraczki” Str. 103 „Czyszczenie obwodu głowicy drukującej” Str. 106 „Czyszczenie wnętrza” Str. 108
Miesięczny Kiedy nie jest używany przez tydzień lub dłużej Kiedy	„Czyszczenie głowicy” Str. 101 (Raz w tygodniu)
nie jest używany przez długi czas	„Długotrwałe przechowywanie” Str. 118

Ważny!

Ponieważ serwisant musi zająć się następującymi przypadkami, prosimy o kontakt z lokalnym dealerem MUTOH.

- **Błąd wymagający ponownego uruchomienia występuje wielokrotnie.**
- **Wyświetlany jest komunikat informujący o żywotności głowicy drukującej i różnych silników.**

„Komunikaty i komunikaty o błędach” Str. 124

Sprawdzanie tuszu i wymiana worka z tuszem

Sprawdzanie poziomu atramentu

[1]

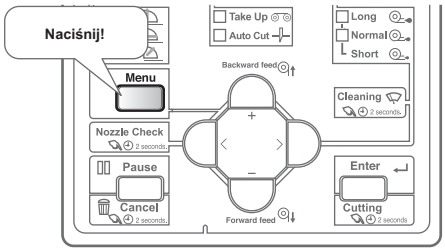

Naciśnij klawisz [Menu] na panelu operacyjnym.

[2]

Menu 5:	**Stan>**

Naciśnij kilkakrotnie klawisz [-], aby wywołać wyświetlacz po lewej stronie. Naciśnij klawisz [>].

[3]

Stan 1:	**Pozostań atramentem**

Naciśnij klawisz [Enter].

[4]

1 2 3 4:	**100/90/80/70**

5 6 7 8:	**100/90/80/70**

Naciśnij klawisz [-], aby zmienić wyświetlacz.

- Poziom atramentu jest wyświetlany od 0% do 100%.

- Ustawienie 4 kolorów

1	K1 (czarny)	2	K2 (czarny)	3	C1 (cyjan)	4	C2 (cyjan)
5	M1 (purpurowy)	6	M2 (purpurowy)	7	Y1 (żółty)	8	Y2 (żółty)

- Ustawienie 8 kolorów

1	M (purpurowy)	2	Lm (jasnopurpurowy)	3	C (cyjan)	4	Lc (jasny cyjan)
5	LLk (Light Light Czarny)	6	K (czarny)	7	Y (żółty)	8	Lk (jasny czarny)

Kiedy nadejdzie czas wymiany worka z atramentem

Gdy poziom atramentu jest niski, dioda LED błędu na panelu operacyjnym miga i rozlega się sygnał dźwiękowy.

Kroki

[1]

[4] S / C Ink Low

Naciśnij klawisz [Enter].

- Brzęczyk wyłącza się.
- Na rysunku po lewej stronie worek z atramentem w szczelinie 4 jest bliski wymiany.

[2] Przygotuj zapasowy worek z atramentem.

Wymiana worka z atramentem

Kiedy poziom atramentu jest niski, dioda LED błędu na panelu operacyjnym miga i rozlega się sygnał dźwiękowy. Ponadto na panelu operacyjnym wyświetlany jest komunikat [Koniec tuszu] lub [Koniec tuszu S / C]. Niezwłocznie wymień atrament.

Jeśli atrament nie zostanie wymieniony w określonym czasie po wyświetleniu komunikatu [Koniec tuszu] lub [Koniec tuszu S / C] na panelu operacyjnym, drukowanie tymczasowo zostaje zatrzymane. W takim przypadku wymień worek z atramentem, aby wznowić drukowanie.

Ważny!

- **Nie wymieniać worka z atramentem, gdy zasilanie tego produktu jest WYŁĄCZONE. Nie można poprawnie wykryć poziomu atramentu.**
- **Jeśli worek z atramentem zostanie przeniesiony z miejsca zimnego do ciepłego, pozostaw go na co najmniej**
- **Jeśli nie masz zamiennego woreczka z atramentem, nie wyjmuj pustego woreczka z atramentem z drukarki. Pozostawienie ich usuniętych może spowodować zatkanie głowicy drukującej.**

1. Zdejmowanie etui z workiem z atramentem

[1]

[46] Koniec tuszu

Naciśnij klawisz [Enter].

- Brzęczyk wyłącza się.
- Na rysunku po lewej stronie worki z atramentem w szczelinie 4 i 6 należy wymienić.

[2]

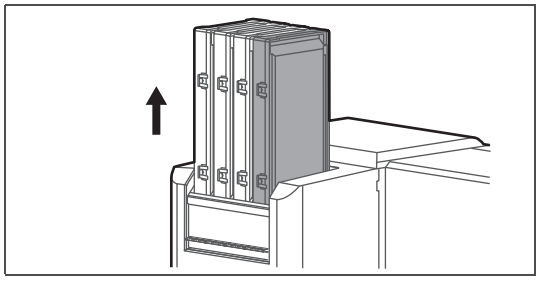

Wyjmij pojemnik z tuszem do wymiany.

[3]

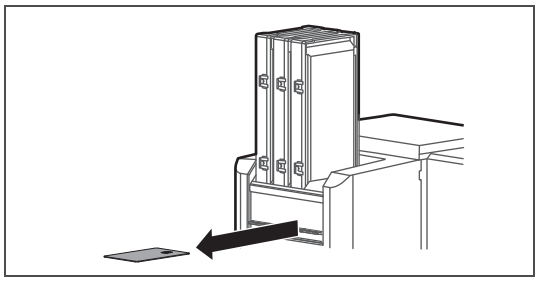

Wyjmij kartę S / C z drukarki.

[4]

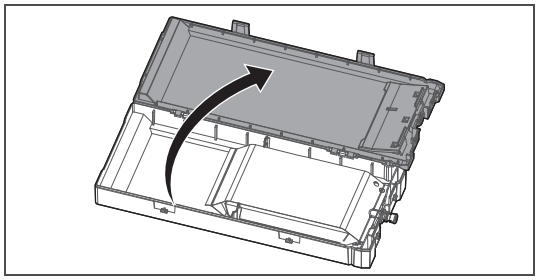

Otwórz pojemnik z atramentem.

[5]

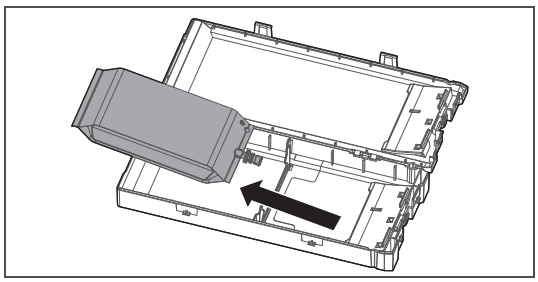

Wyjmij pusty worek z atramentem.

Uwaga

Umieść zużyty worek z atramentem w plastikowej torbie lub podobnym woreczku i zutylizuj go zgodnie z lokalnymi przepisami i instrukcjami miejskimi.

2. Instalowanie worka z atramentem

[1]

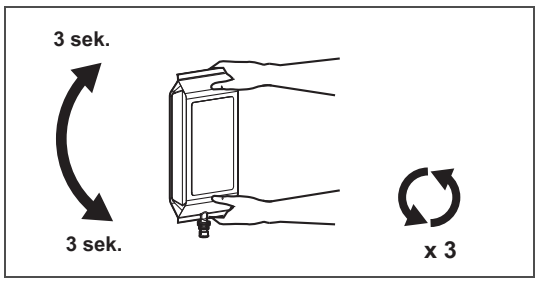

Przygotuj nowy worek z atramentem i poruszaj nim zgodnie z instrukcją poniżej.

- Przekręć korek tuszu do góry i odczekaj trzy sekundy.
- Następnie obróć korek tuszu w dół i odczekaj trzy sekundy.
- Powtórz to trzy razy.

[2]

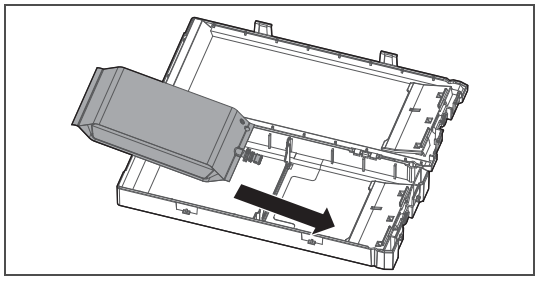

Włóż worek z atramentem do etui.

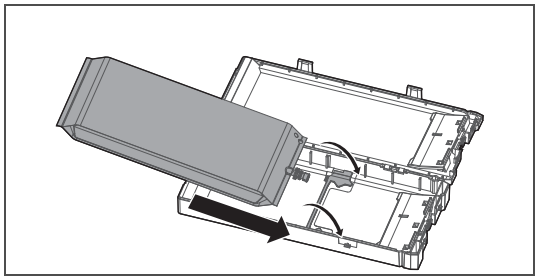

Jeśli używasz 2-litrowego woreczka z atramentem, zwolnij blokadę płyty rozdzielającej w kasecie, a następnie włóż worek z atramentem do kasety.

Ważny!

Jeśli używasz 1-litrowego worka z atramentem, zawsze blokuj płytkę rozdzielającą.

[3]

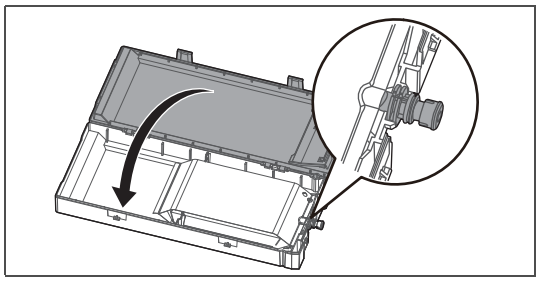

Zamknij pojemnik na tusz.

Ważny!

Upewnij się, że dzióbek worka z atramentem jest prawidłowo umieszczony w rowku w obudowie.

Jeśli nie, drukarka nie może poprawnie wykryć worka z atramentem.

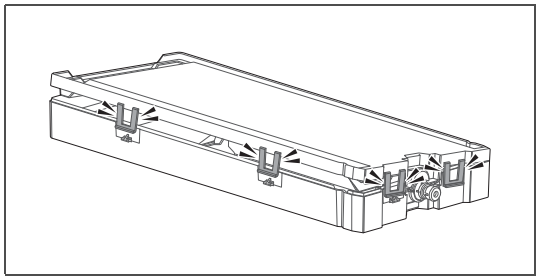

Zamknij prawidłowo wszystkie zatrzaski (x4) obudowy.

3. Instalowanie pojemnika z tuszem i karty S / C

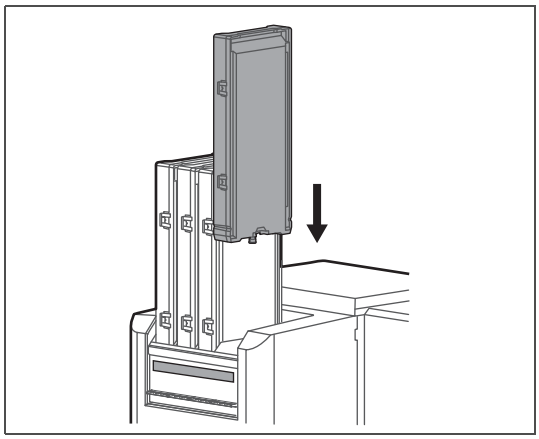

Włóż pojemnik na tusz.

- Dopasuj kolory etykiety koloru atramentu na drukarce i etykiety na worku z atramentem.
- Skieruj stronę z zatrzaskiem do siebie i włóż obudowę do każdego gniazda.
- Mocno wsuń go do końca.

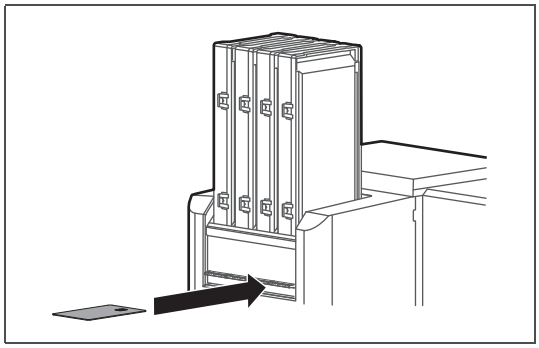

Włóż nową kartę S / C.

Opróżnianie zbiornika na zużyty płyn

Opróżnianie zbiornika na zużyty płyn

W następujących przypadkach należy przenieść zużyty płyn ze zbiornika na brudny płyn do pojemnika, aby go usunąć.

- Gdy zbiornik zużytego płynu jest pełny w ponad połowie
- Gdy na panelu operacyjnym wyświetlany jest komunikat „Full WasteInkTank".

Displaymessages

Pełny WasteInkTank

Zbiornik na zużyty płyn jest pełny. Natychmiast opróżnij zbiornik na zużyty płyn.

- Drukowanie lub inna operacja zostanie zatrzymana. Zostanie wznowiony po przeniesieniu zużytego płynu.

1. Przenieś zużyty płyn

[1] Przygotuj pojemnik do umieszczenia zużytego płynu.

Ważny!

Pojemność zbiornika na zużyty płyn wynosi 2000 ml. Przygotuj pojemnik, który ma wystarczającą pojemność podczas spuszczania zużytego płynu.

[2] Przykryj podłogę pod zbiornikiem na zużyty płyn, używając niepotrzebnego papieru lub podobnego.

[3]

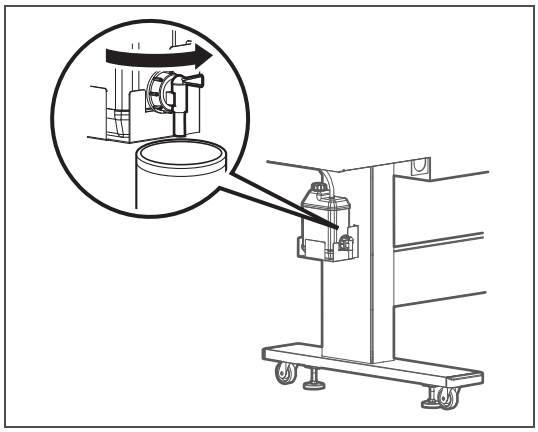

Otwórz zawór zużytego płynu i przenieś go do pojemnika.

[4]

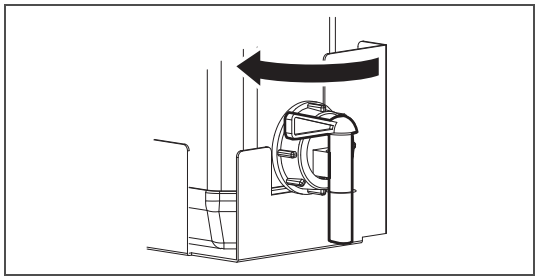

Po wlaniu zużytego płynu do pustego pojemnika należy dokładnie zamknąć zawór odpływu.

[5] Wytrzeć otwór zaworu zużytego płynu szmatką itp.

[6] Usunąć zużyty płyn jako odpad przemysłowy.

OSTRZEŻENIE

Użytkownik jest zobowiązany do prawidłowej utylizacji zużytego płynu z drukarki zgodnie z ustawą o usuwaniu odpadów i oczyszczaniu środowiska oraz lokalnymi rozporządzeniami. Przekaż utylizację firmie zajmującej się utylizacją odpadów przemysłowych.

Czyszczenie każdej części

Aby produkt był zawsze w jak najlepszym stanie, należy go okresowo czyścić.

Czyszczenie głowicy

W przypadku stwierdzenia braku dyszy podczas testu dysz przeprowadź czyszczenie głowicy. Czyszczenie głowicy zużywa atrament.

Jeśli brakuje dyszy w określonej głowicy drukującej, wybierz głowicę drukującą, którą chcesz wyczyścić. W ten sposób możesz zmniejszyć straty atramentu.

„Wybierz głowicę drukującą” str. 78

W tym produkcie istnieje kilka trybów czyszczenia. Używaj ich odpowiednio, w zależności od warunków użytkowania.

Krótkie czyszczenie	Zużywa mniej tuszu niż zwykłe czyszczenie.
Normalne czyszczenie	Przeprowadź test dysz przed i po drukowaniu i użyj, gdy zostanie znaleziony brak dyszy.
Długie czyszczenie	Zużywa więcej tuszu niż zwykłe czyszczenie. Jeśli po normalnym czyszczeniu nadal brakuje dyszy, przeprowadź długie czyszczenie.
Mała opłata	Chociaż można oczekiwać znacznie lepszych wyników czyszczenia niż czyszczenie długotrwałe, zużywa ono dużą ilość tuszu. * Tego trybu nie można wybrać przyciskiem „Czyszczenie”. Wybierz go z podmenu Czyszczenie w menu ustawień panelu. „Menu 2: Czyszczenie” str. 78
Opłata początkowa	Daje raczej lepszy efekt czyszczenia niż „LittleCharge”, ale również zużywa więcej atramentu. * Tego trybu nie można wybrać przyciskiem „Czyszczenie”. Wybierz go z podmenu Czyszczenie w menu ustawień panelu. „Menu 2: Czyszczenie” str. 78

Ważny!

Wykonując „Małe obciążenie” lub „Pierwsze ładowanie”, należy ściśle przestrzegać poniższych zasad. W przypadku przerwania ładowania atrament zostanie utracony po wznowieniu ładowania.

- **Nie otwieraj pokrywy przedniej ani pokrywy konserwacyjnej.**
- **Nie używaj worków z atramentem, w których pozostało niewiele atramentu.**

[1]

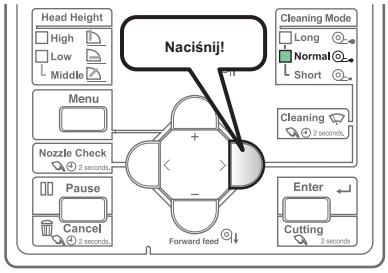

Użyj przycisku [Czyszczenie], aby wybrać tryb czyszczenia.

- Wskaźniki „trybu czyszczenia” będą się zmieniać po każdym naciśnięciu przycisku.

Uwaga

- Alternatywnie możesz to zrobić za pomocą zdalnego panelu MSM.
- Wskaźniki „Cleaning Mode” zmienią się, jak pokazano poniżej.

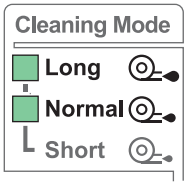

Krótkie czyszczenie

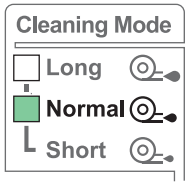

Normalne czyszczenie

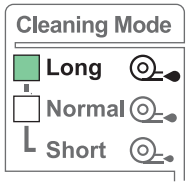

Długie czyszczenie

[2]

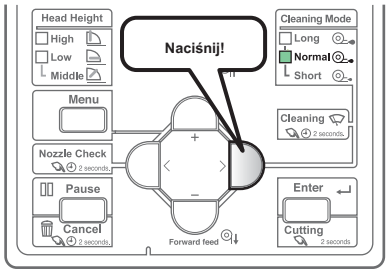

Naciśnij przycisk [Czyszczenie] przez ponad dwie sekundy.

- Rozpocznie się czyszczenie.

[3] Wykonaj test dysz.

- Jeśli nadal brakuje dyszy, powtórz czyszczenie i test dysz.

„Kroki czyszczenia głowicy” Str. 102

- Jeśli w określonej głowicy drukującej wystąpił problem z dyszami, przejdź do menu Głowica drukująca i wybierz głowicę drukującą, którą chcesz wyczyścić. W ten sposób możesz zmniejszyć straty atramentu.

„Wybierz głowicę drukującą” str. 78

Uwaga

- Jeśli brak dyszy pozostaje nawet po kilkukrotnym powtórzeniu normalnego czyszczenia, należy przeprowadzić czyszczenie długie.
- Jeśli brak dyszy pozostaje nawet po kilkukrotnym powtórzeniu długiego czyszczenia, wykonaj “ **Czyszczenie czyściwa czyścika ”Str. 103** lub “ **Czyszczenie obwód głowicy drukującej ”str. 106** .
- Jeśli brakująca dysza nadal nie zostanie naprawiona, wykonaj „LittleCharge” za pośrednictwem podmenu Czyszczenie w menu ustawień panelu.

Czyszczenie wycieraczki czyszczącej

Okres czyszczenia:

- Co tydzień
- Gdy po zakończeniu czyszczenia głowicy pozostaje rozmazanie wydruku i brak punktów.

Przygotowanie:

- Sztyft do czyszczenia

Ważny!

Podczas czyszczenia należy zwrócić uwagę na następujące kwestie.

- **Jeśli trudno jest usunąć plamę, wykonaj „krótkie” czyszczenie głowicy, a następnie wyczyść ponownie.**
- **Używaj patyczka czyszczącego w stanie suchym. Jeśli zostanie zwilżony wodą lub roztworem, może spowodować uszkodzenie głowicy drukującej.**
- **Nie dotykaj końcówki patyczka czyszczącego palcami. Przyklejanie się sebum może spowodować uszkodzenie głowicy drukującej.**
- **Nie używaj ponownie patyczka czyszczącego. Kurz może przylgnąć, powodując uszkodzenie głowicy drukującej.**
- **Standardowy czas czyszczenia powinien wynosić 5 minut. Jeśli potrwa to dłużej, sztyft może wyschnąć, powodując uszkodzenie głowicy drukującej.**

1. Przełączanie drukarki w tryb konserwacji CR

[1]

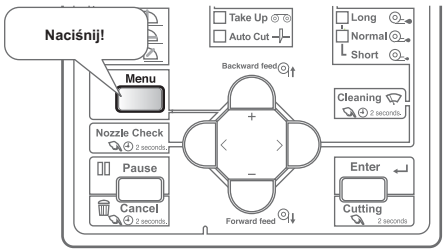

Naciśnij klawisz [Menu].

[2]

Menu 3:	**Konserwacja>**

Naciśnij kilkakrotnie klawisz [-], aby wywołać wyświetlacz po lewej stronie. Naciśnij klawisz [>].

[3]

Mnt. 1:	**CRMaintenance**

Naciśnij klawisz [Enter].

[4]

CRMaint. :	**Początek**

Naciśnij klawisz [Enter].

- Karetka przesunie się na lewą stronę drukarki.
- Wycieraczka przesunie się do góry.

CRMaint. :	**Koniec**

Pojawi się komunikat po lewej stronie.

- Zacznij sprzątać.

Uwaga

Jeśli naciśniesz klawisz [-], gdy [CR Maint. : End], pompa jest aktywna, zasysając atrament z korka.

[1]

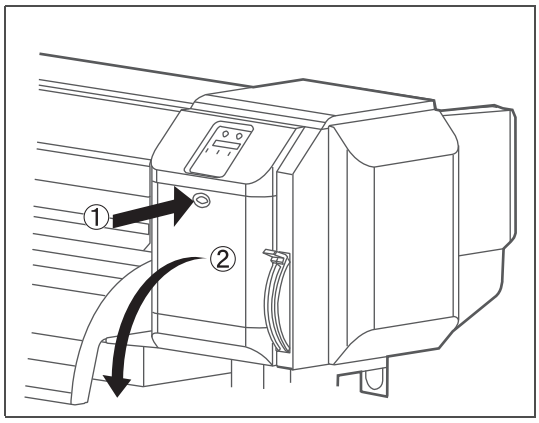

Otwórz pokrywę konserwacyjną po prawej stronie.

[2]

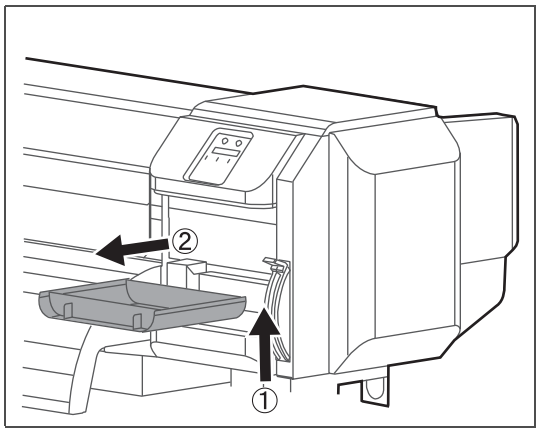

Zdejmij pokrywę konserwacyjną.

[3]

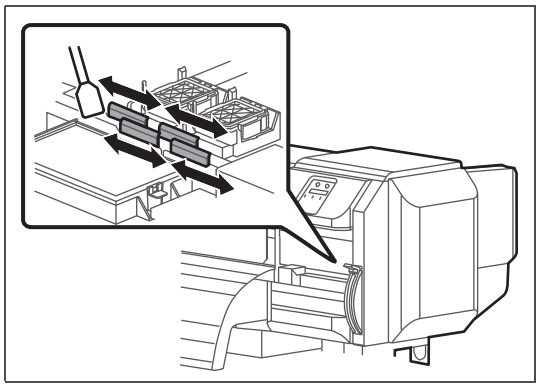

Przetrzyj wycieraczkę patyczkiem czyszczącym.

- Wytrzyj lewą powierzchnię boczną wycieraczki do przodu i do tyłu.

Ważny!

Jeśli trudno jest usunąć plamę, przeprowadź „krótkie” czyszczenie głowicy, a następnie wyczyść ponownie.

[4]

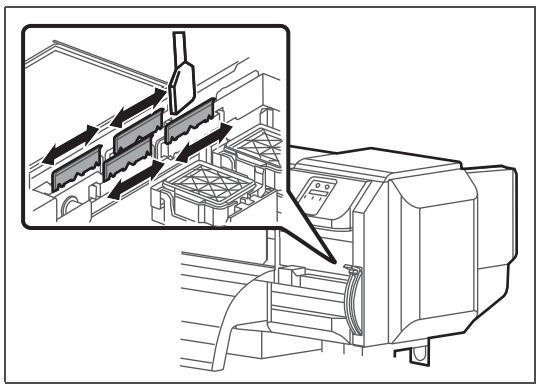

Wytrzyj prawą powierzchnię boczną wycieraczki czyszczącej, poruszając się w przód iw tył.

[5]

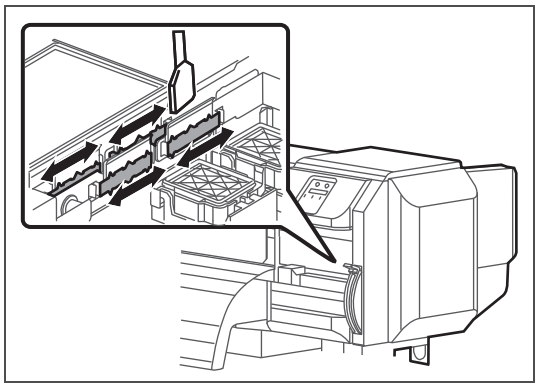

Wytrzyj prawą boczną powierzchnię podstawy wycieraczki, poruszając się do przodu i do tyłu.

[6]

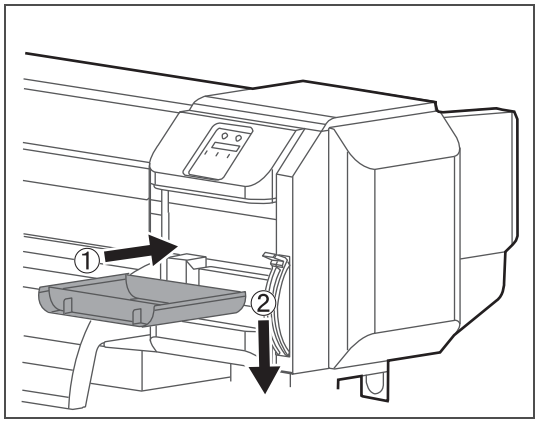

Załóż osłonę konserwacyjną.

[7]

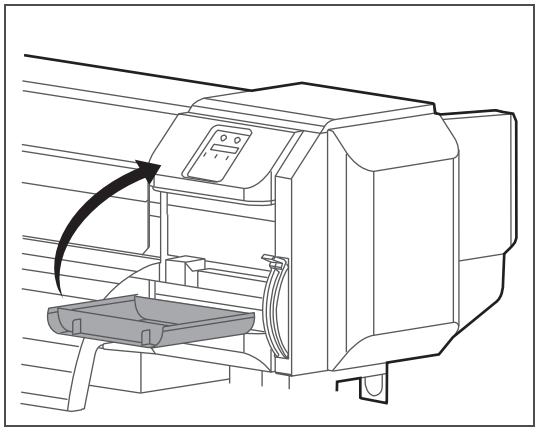

Zamknij pokrywę konserwacyjną.

[8]

CRMaint. :	**Koniec**

Naciśnij klawisz [Enter].

CRMaint. :	**Początek**

Pojawi się komunikat po lewej stronie.

- To kończy procedurę.

Czyszczenie obwodu głowicy drukującej

Okres czyszczenia:

- Co tydzień
- Gdy po zakończeniu czyszczenia głowicy pozostaje rozmazanie wydruku i brak punktów.

Przygotowanie:

- Sztyft do czyszczenia

Ważny!

Podczas czyszczenia należy zwrócić uwagę na następujące kwestie.

- **Używaj patyczka czyszczącego w stanie suchym. Jeśli zostanie zwilżony wodą lub roztworem, może spowodować uszkodzenie głowicy drukującej.**
- **Nie dotykaj końcówki patyczka czyszczącego palcami. Przyklejanie się sebum może spowodować uszkodzenie głowicy drukującej.**
- **Nie używaj ponownie patyczka czyszczącego. Kurz może przylgnąć, powodując uszkodzenie głowicy drukującej.**
- **Standardowy czas czyszczenia powinien wynosić 5 minut. Jeśli potrwa to dłużej, sztyft może wyschnąć, powodując uszkodzenie głowicy drukującej.**

Kroki

[1] Przełącz drukarkę w tryb konserwacji CR.

☞ **„Włączanie drukarki do trybu konserwacji CR" Str. 103** pod **Czyszczenie wycieraczki czyszczącej**

[2]

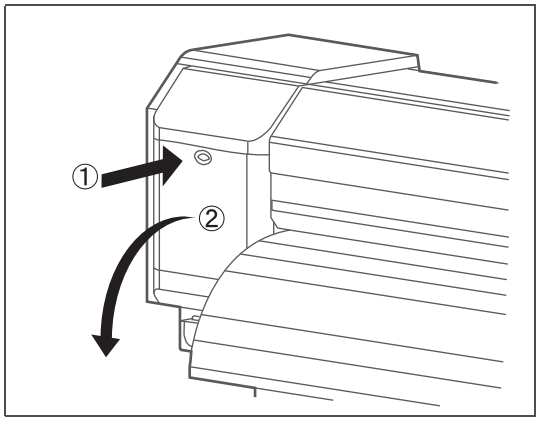

Otwórz pokrywę konserwacyjną po lewej stronie.

[3]

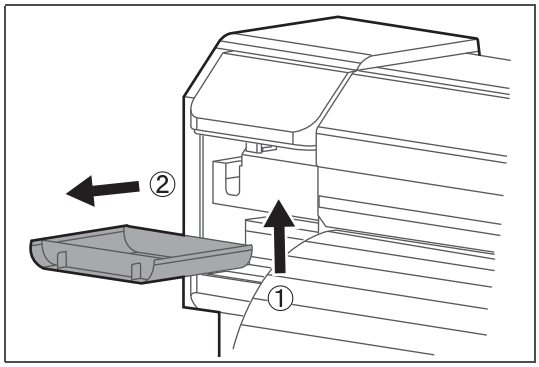

Zdejmij pokrywę konserwacyjną.

[4]

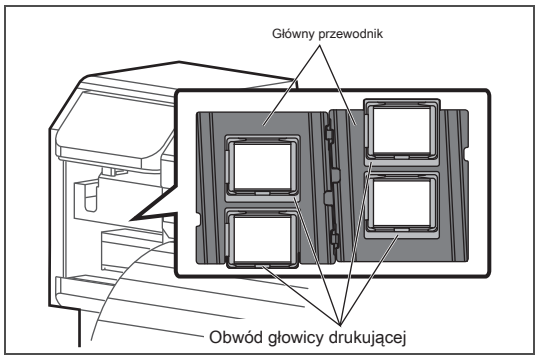

Spójrz na dolną część karetki i sprawdź, czy przylgnął kurz i grudki atramentu.

- Obwód głowicy drukującej (srebrna metalowa część)
- Część prowadząca głowicy drukującej (czarna część z tworzywa

[5]

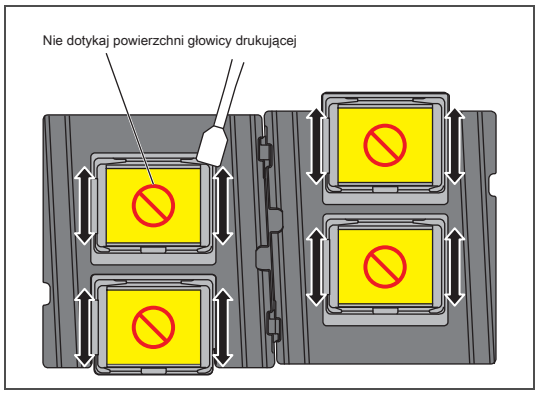

Jeśli przylgną kurz lub grudki atramentu, wyczyść je patyczkiem czyszczącym.

Ważny!

Nie dotykaj powierzchni głowicy drukowej palcami ani sztyftem czyszczącym. Może to spowodować uszkodzenie głowicy drukującej.

[6]

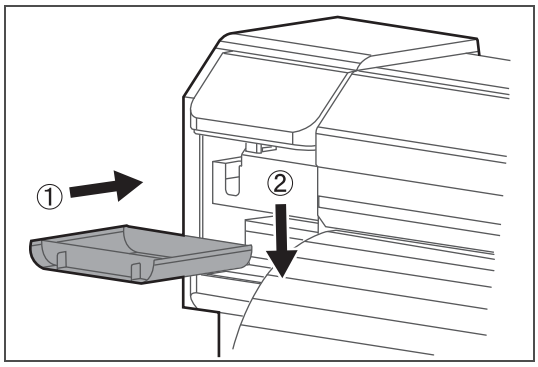

Załóż osłonę konserwacyjną.

[7]

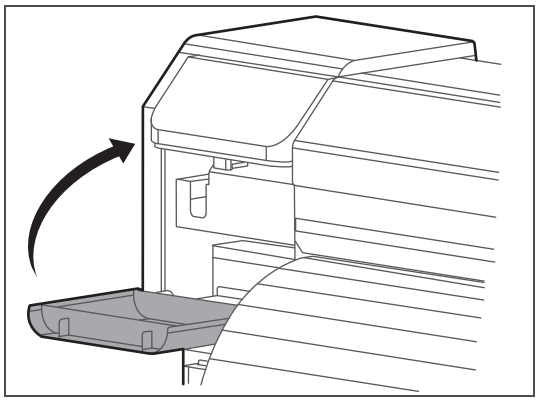

Zamknij pokrywę konserwacyjną.

[8]

CRMaint. :	**Koniec**

Naciśnij klawisz [Enter].

CRMaint. :	**Początek**

Pojawi się komunikat po lewej stronie.

- To kończy procedurę.

Czyszczenie wnętrza

Okres czyszczenia:

- Co miesiąc
- Gdy widoczne są plamy z kurzu lub atramentu

Przygotowanie:

- Miękka szczoteczka
- Miękka ściereczka

UWAGA

Przed czyszczeniem wnętrza drukarki odłącz kabel zasilający przy wyłączonym zasilaniu.

Kroki

[1] Usuń nośnik.

[2] Upewnij się, że drukarka jest wyłączona.

[3] Otwórz przednią pokrywę.

[4]

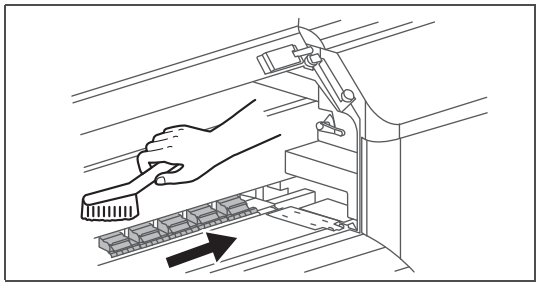

Zetrzyj pył z rolek dociskowych miękką szczotką.

Ważny!

Nie zdmuchuj pyłów z wnętrza produktu za pomocą odpylacza.

Kurz może przyczepiać się do ruchomych części, powodując nietypowy dźwięk lub nieprawidłowe działanie.

[5]

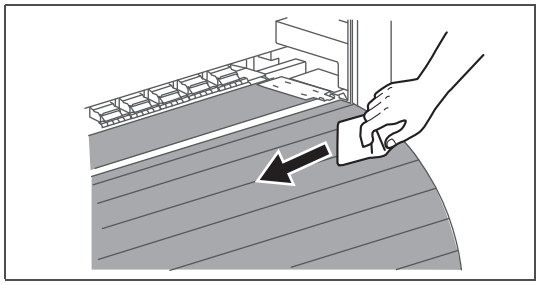

Do czyszczenia prowadnicy nośnika używaj mokrej, mocno wykręconej miękkiej szmatki.

[6] Zamknij przednią pokrywę.

Wymiana materiału absorpcyjnego na skrzynkę spłukującą

Płuczka to część, która cały czas odbiera atrament wyrzucany z głowicy drukującej. Należy okresowo wymieniać materiał absorpcyjny skrzynki spłukującej. Użycie bez wymiany może spowodować uszkodzenie głowicy drukującej.

Okres wymiany:

- Około. co dwa miesiące (ponieważ różni się w zależności od częstotliwości użytkowania, należy okresowo sprawdzać)

Przygotowanie:

- Materiał absorbujący do spłuczki
- Papier, który może się zabrudzić (papier, na który atrament nie będzie przeciekał)

1. Sprawdzanie kroków

[1]

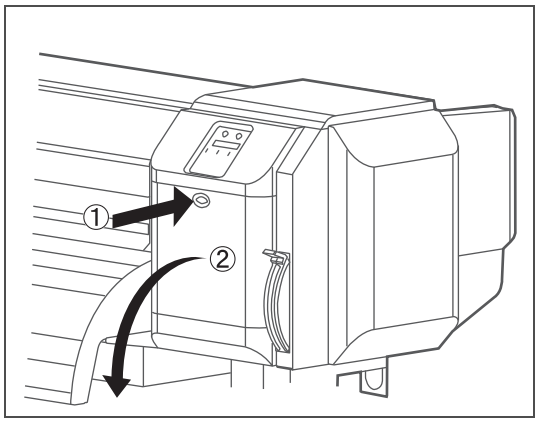

Otwórz pokrywę konserwacyjną po prawej stronie.

[2]

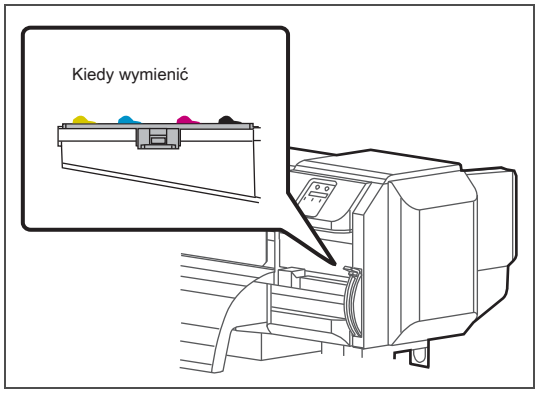

Sprawdź materiał absorpcyjny skrzynki spłukującej.

- Kiedy z ramy zbiornika do przepłukiwania unoszą się grudki atramentu, należy wymienić.

[3]

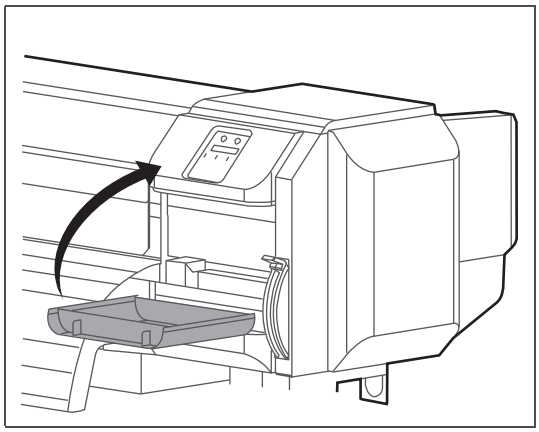

Zamknij pokrywę konserwacyjną.

2. Wymiana kroków

[1] Przełącz drukarkę w tryb konserwacji CR.

☞ **„Włączanie drukarki do trybu konserwacji CR" Str. 103** pod **Czyszczenie wycieraczki czyszczącej**

[2]

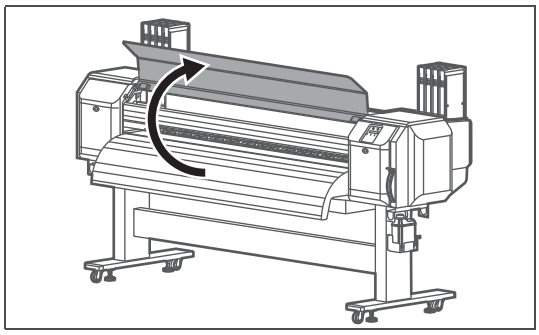

Otwórz przednią pokrywę.

[3]

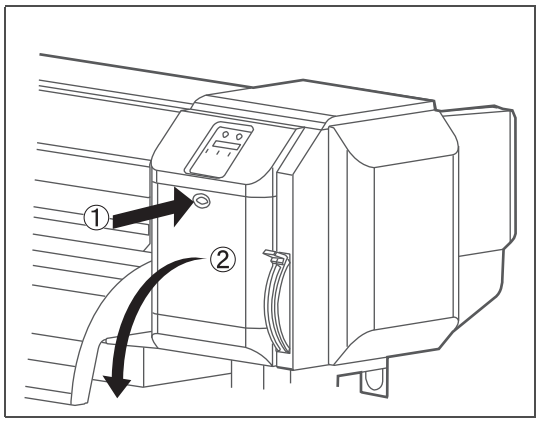

Otwórz pokrywę konserwacyjną po prawej stronie.

[4]

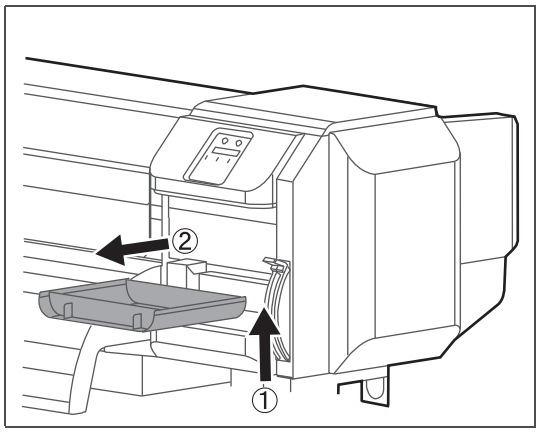

Zdejmij pokrywę konserwacyjną.

[5] Przykryj wałek papierem, który może się zabrudzić.

Ważny!

Z materiału absorpcyjnego do spłuczki może kapać nawet woda. Zalecamy również pokrycie podłogi papierem.

[6]

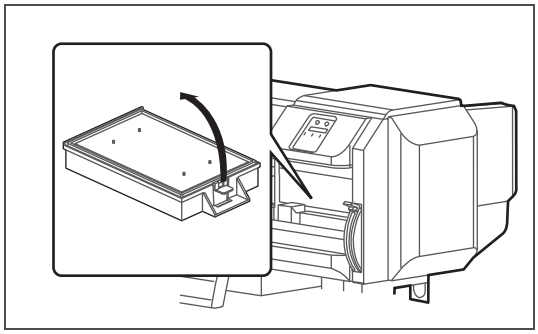

Pociągnij do góry języczek materiału chłonnego skrzynki spłukującej i zwolnij haczyk.

Następnie usuń materiał absorpcyjny ze spłuczki.

Ważny!

Podczas usuwania materiału absorpcyjnego ze zbiornika do przepłukiwania należy uważać na krople atramentu.

[7]

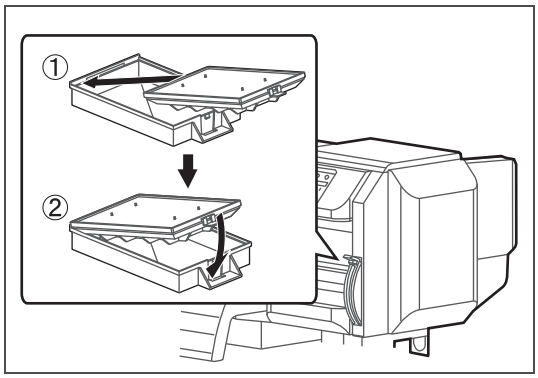

Zamocuj nowy materiał absorpcyjny do skrzynki spłukującej.

[8]

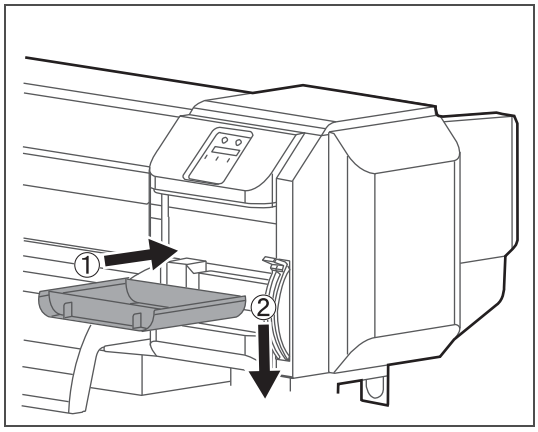

Załóż osłonę konserwacyjną.

[9]

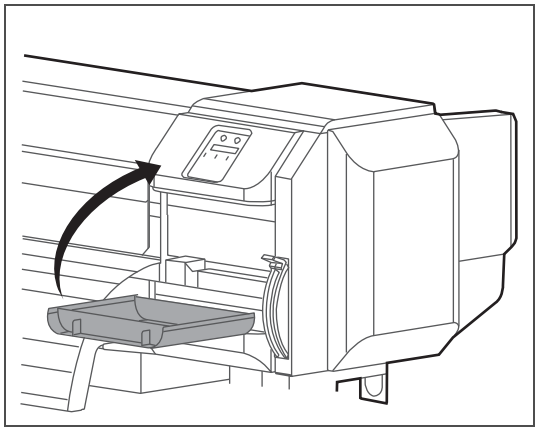

Zamknij pokrywę konserwacyjną.

[10]

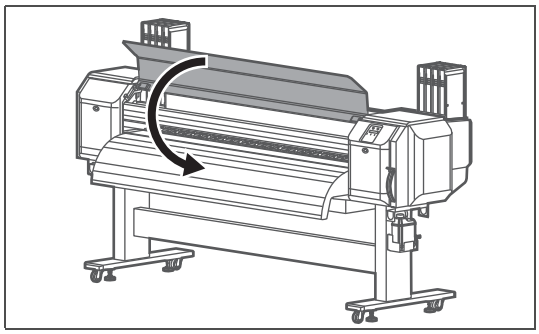

Zamknij przednią pokrywę.

[11]

CRMaint. :	**Koniec**

Naciśnij klawisz [Enter].

CRMaint. :	**Początek**

Pojawi się komunikat po lewej stronie.

- To kończy procedurę.

Wymiana noża

Okres wymiany:

- Gdy nośnik nie jest gładko cięty
- Gdy powierzchnia cięcia jest wyszczerbiona itp

Przygotowanie:

- Wymienne ostrze noża

UWAGA

- **Nie naciskaj pokrętła noża ani nie zwalniaj nagle.**
  Ponieważ pod nożem znajduje się sprężyna, nóż może wyskoczyć.
- **Nie dotykaj ostrza noża.**
  Może to spowodować obrażenia.

Kroki

[1] Przełącz drukarkę w tryb konserwacji CR.

„Włączanie drukarki do trybu konserwacji CR” Str. 103 pod **Czyszczenie wycieraczki**

[2]

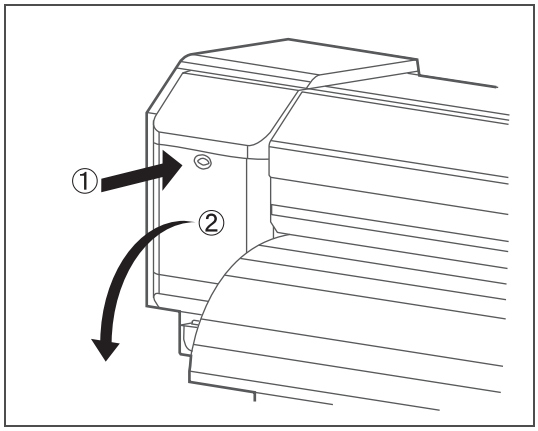

Otwórz pokrywę konserwacyjną po lewej stronie.

[3]

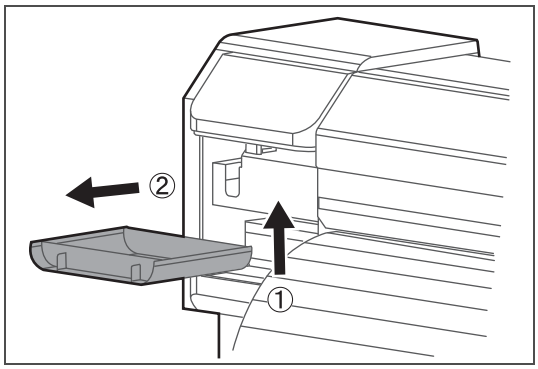

Zdejmij pokrywę konserwacyjną.

[4]

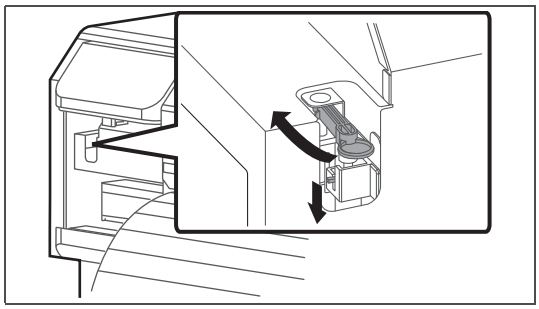

Naciśnij lekko występ noża, obróć uchwyt noża w kierunku pokazanym poniżej.

[5]

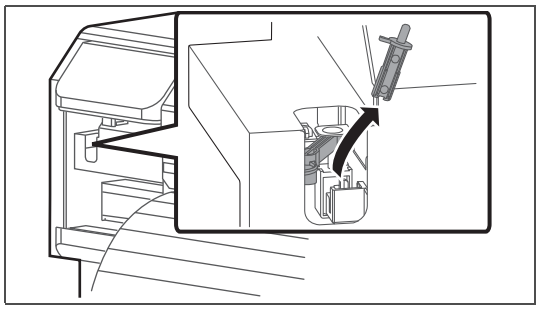

Usuń nóż.

Uwaga

Zużyty przecinak należy umieścić w plastikowej torbie itp. I wyrzucić zgodnie z lokalnymi przepisami i instrukcjami władz lokalnych.

[6]

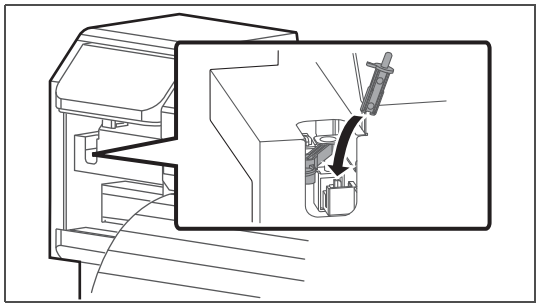

Zamocuj nowy nóż.

[7]

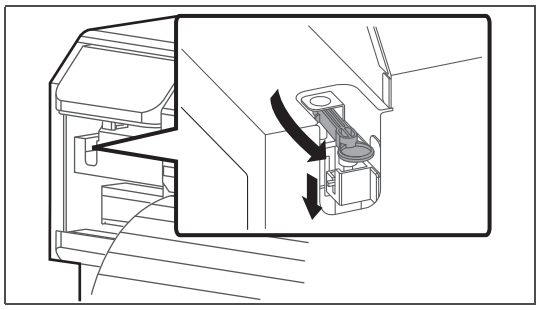

Lekko naciśnij występ noża, przywróć uchwyt noża do pierwotnego położenia.

[8]

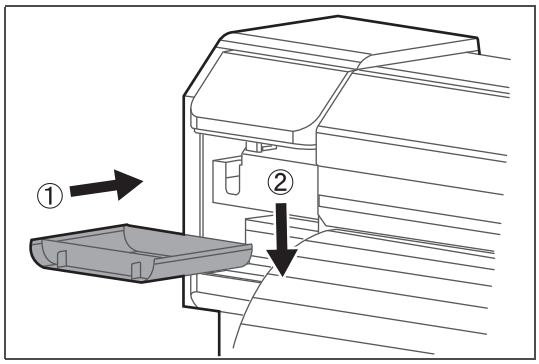

Załóż osłonę konserwacyjną.

[9]

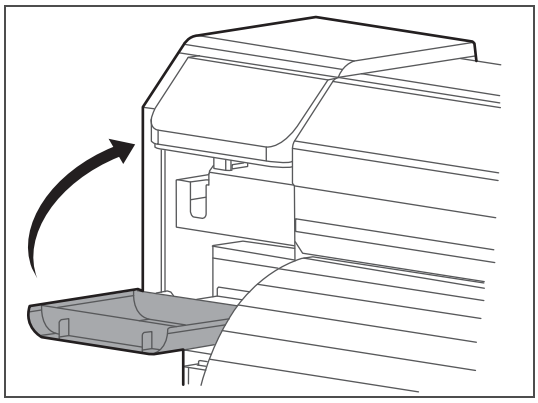

Zamknij pokrywę konserwacyjną.

[10]

CRMaint. :	**Koniec**

Naciśnij klawisz [Enter].

CRMaint. :	**Początek**

Pojawi się komunikat po lewej stronie.

- To kończy procedurę.

Przenoszenie lub transportowanie drukarki

W tej sekcji opisano przenoszenie lub transportowanie drukarki.

Przenoszenie drukarki

W tej sekcji opisano sposób przenoszenia drukarki.

Ważny!

- **Podczas przenoszenia drukarki upewnij się, że jest ona w pozycji poziomej.**
- **Nie przechylać, nie opierać się o coś ani nie umieszczać tego produktu do góry nogami.**
  W przeciwnym razie może dojść do wycieku atramentu lub czynności opisanych powyżej, które mogą spowodować nieprawidłowości.

1. Przygotowanie przed przeprowadzką

[1] Upewnij się, że drukarka jest wyłączona.

[2] Usunąć zużyty płyn.

„Opróżnianie zbiornika na fekalia" Str. 99

[3] Usuń wszystkie kable, takie jak kabel zasilający.

[4]

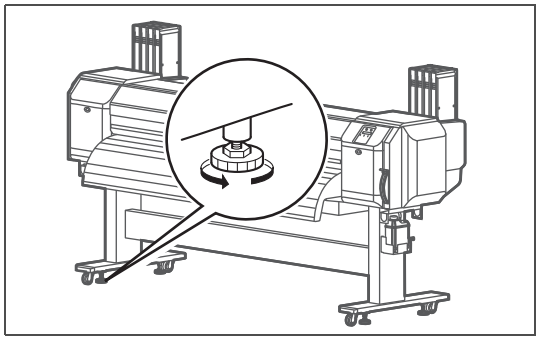

Poluzuj cztery regulatory podstawy, jak pokazano po lewej stronie.

[5] Przenieś drukarkę.

2. Ponowna instalacja

[1] Wybierz odpowiednie miejsce do instalacji.

☞ Przewodnik uruchamiania

[2] Przenieś i zainstaluj drukarkę w odpowiednim miejscu.

[3] Podłącz kable, takie jak zestaw przewodów zasilających.

[4] Wykonaj Test dysz, a następnie potwierdź, że głowica drukująca nie jest zatkana.

☞ **„Kroki sprawdzania dysz” Str. 32**

[5] Wykonaj regulację jakości druku.

☞ **„Kroki regulacji jakości druku” str. 37**

Transport drukarki

Transportując drukarkę, zapakuj ją w takim samym stanie, w jakim została zakupiona, używając materiałów ochronnych i opakowaniowych, aby chronić drukarkę przed wibracjami i wstrząsami.

Ważny!

Podczas transportu drukarki skonsultuj się ze sprzedawcą produktu MUTOH w miejscu zakupu.

Jeśli nie używasz drukarki przez dłuższy czas, wykonaj [Longstore].

Przygotowanie:

- Torba do czyszczenia: 8

[1] Opróżnij zbiornik na zużyty płyn.

„Opróżnianie zbiornika na fekalia" Str. 99

[2]

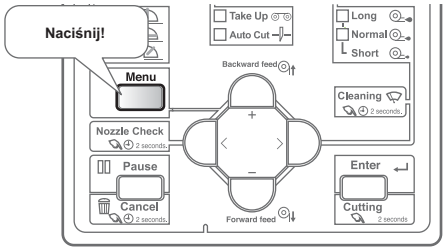

Naciśnij klawisz [Menu].

[3]

Menu 3:	**Konserwacja>**

Naciśnij kilkakrotnie klawisz [-], aby wywołać wyświetlacz po lewej stronie. Naciśnij klawisz [>].

[4]

Mnt. 2:	**Longstore**

Naciśnij kilkakrotnie klawisz [-], aby wywołać wyświetlacz po lewej stronie. Naciśnij klawisz [Enter].

[5]

Longstore:	**Początek**

Naciśnij klawisz [Enter].

Usuń torby

Zostanie wyświetlony komunikat po lewej stronie.

[6]

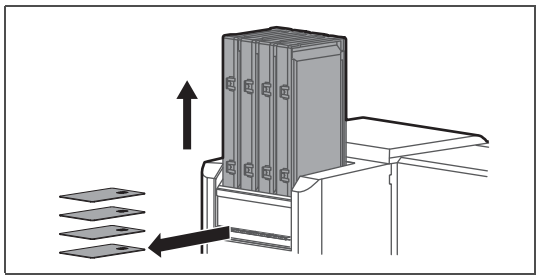

Wyjmij wszystkie worki z atramentem i karty S / C.

Podczas rozładunku

Pojawi się komunikat po lewej stronie.

- Rozpocznie się wypuszczanie

Włóż CleaningBag

Po zakończeniu rozładowywania zostanie wyświetlony komunikat po lewej stronie.

[7]

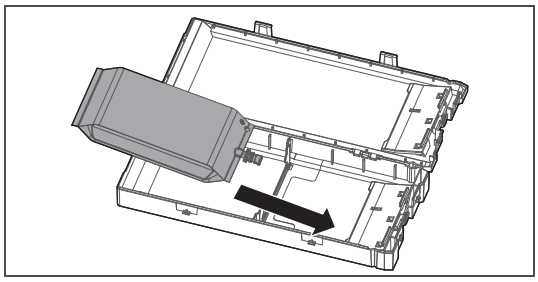

Włożyć worek do czyszczenia do etui.

[8]

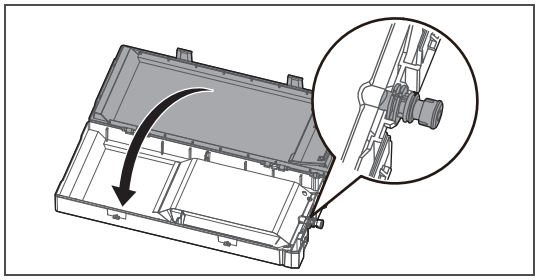

Zamknij pojemnik na tusz.

Ważny!

Upewnij się, że dzióbek woreczka do czyszczenia jest prawidłowo umieszczony w rowku w obudowie.

W przeciwnym razie drukarka nie może poprawnie wykryć woreczka czyszczącego.

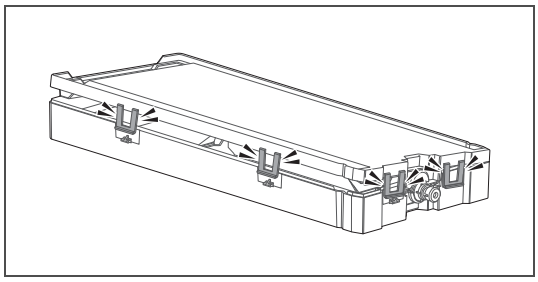

Zamknij prawidłowo wszystkie zatrzaski (x4) obudowy.

[9]

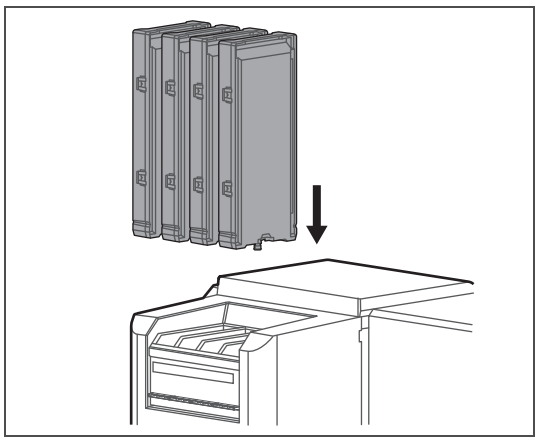

Włóż worki na atrament z workami do czyszczenia do wszystkich gniazd.

- Skieruj stronę z zatrzaskiem do siebie i włóż obudowę do każdego gniazda.
- Wsuń do końca.

[10]

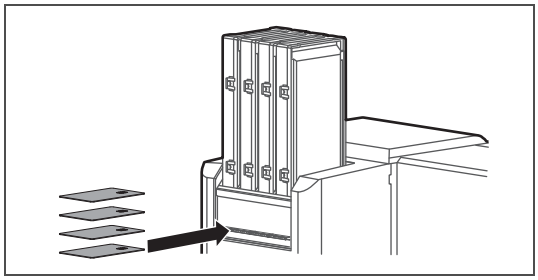

Włóż karty S / C.

Zajęty pranie

Pojawi się komunikat po lewej stronie.

- Rozpoczyna się napełnianie płynu czyszczącego.

Usuń torby

Po zakończeniu napełniania płynem czyszczącym zostanie wyświetlony komunikat po lewej stronie.

[11]

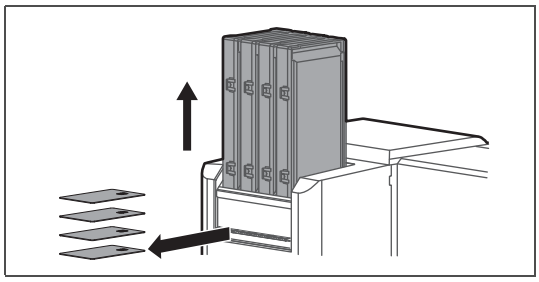

Wyjmij wszystkie worki z atramentem i karty S / C.

Zajęty pranie

Pojawi się komunikat po lewej stronie.

- Rozpoczyna się wypuszczanie płynu czyszczącego.

Włóż CleaningBag

Po zakończeniu wypuszczania płynu czyszczącego pojawi się komunikat po lewej stronie.

[12]

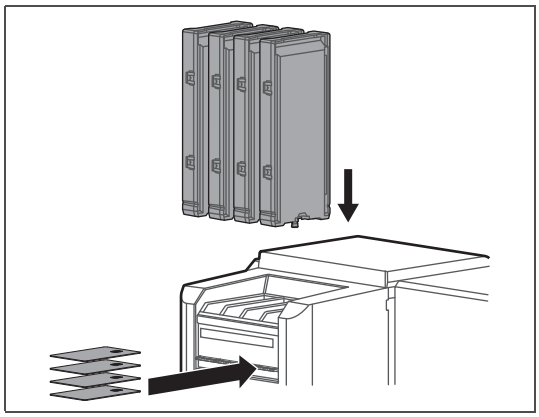

Włóż torby na tusz z torbami do czyszczenia i karty S / C do wszystkich gniazd.

Zajęty pranie

Pojawi się komunikat po lewej stronie.

- Rozpocznij napełnianie płynu czyszczącego.

Usuń torby

Po zakończeniu ładowania płynu czyszczącego pojawi się komunikat po lewej stronie.

[13]

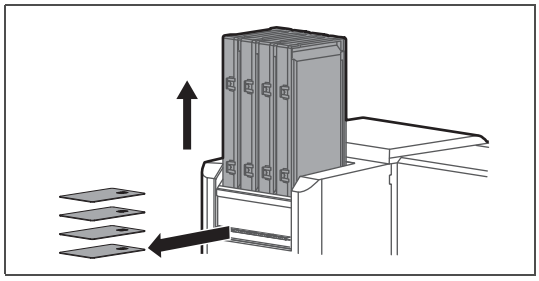

Wyjmij wszystkie worki z atramentem i karty S / C.

Zajęty pranie

Pojawi się komunikat po lewej stronie.

- Rozpoczyna się wypuszczanie płynu czyszczącego.

[WSZYSTKO] Brak torby

Po zakończeniu rozładowywania zostanie wyświetlony komunikat po lewej stronie.

[14] Wyłącz zasilanie.

Przeprowadzanie wstępnego ładowania po czyszczeniu głowicy

[1]

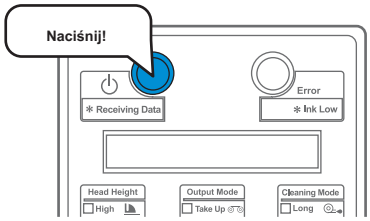

Włącz drukarkę.

- Włącza się niebieskie światło.
- Produkt rozpocznie operacje inicjalizacji.

[2]

Rozpocznij opłatę za tusz	**->**	**Wchodzić**

Gdy zostanie wyświetlony komunikat po lewej stronie, naciśnij klawisz [Enter].

[3]

Umyć ponownie?	**Nie**

Naciśnij klawisz [Enter], gdy pojawi się komunikat po lewej stronie.

Uwaga

Jeśli musisz wykonać czyszczenie głowicy i „Umyć ponownie? No ", naciśnij klawisz [-], aby zmienić wyświetlenie na„ Wash retry? Yes "i naciśnij klawisz [Enter]. Następnie postępuj zgodnie z instrukcjami wyświetlanymi na panelu operacyjnym.

Po zakończeniu czyszczenia zostanie wyświetlony komunikat „Włóż worki z atramentem". Przejdź do kroku 4 w tej sekcji.

Wstaw InkBags

Pojawi się komunikat po lewej stronie.

[4]

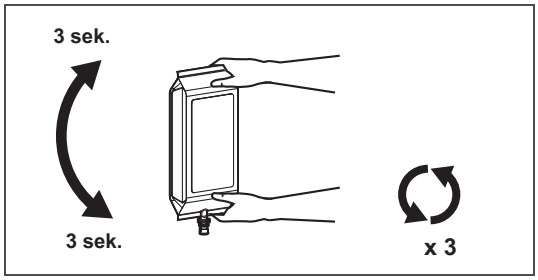

Po przygotowaniu potrząśnij woreczkiem z atramentem.

- Przekręć korek tuszu do góry i odczekaj trzy sekundy.
- Następnie obróć korek tuszu w dół i odczekaj trzy sekundy.
- Powtórz to trzy razy.

[5]

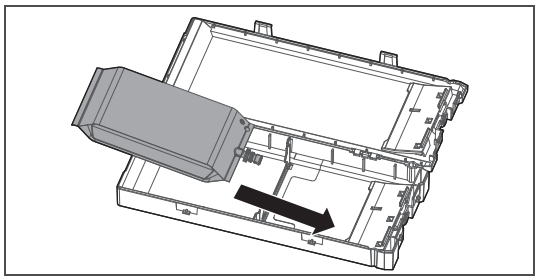

Włóż worek z atramentem do etui.

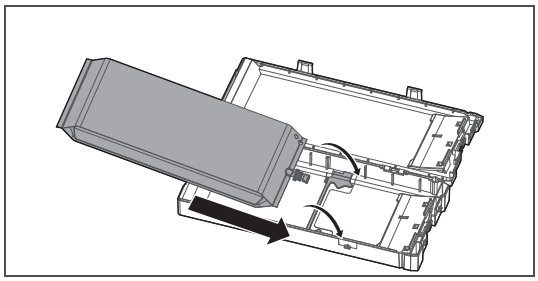

Jeśli używasz 2-litrowego woreczka z atramentem, zwolnij blokadę płyty rozdzielającej w kasecie, a następnie włóż worek z atramentem do kasety.

Ważny!

Jeśli używasz 1-litrowego worka z atramentem, zawsze blokuj płytkę rozdzielającą.

[6]

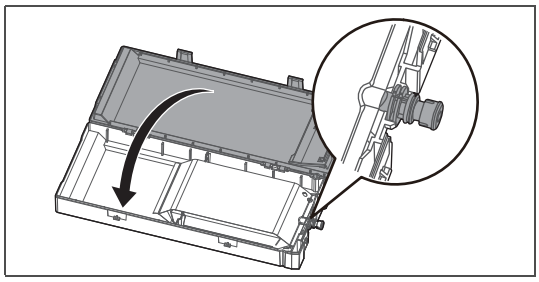

Zamknij pojemnik na tusz.

Ważny!

Upewnij się, że dzióbek worka z atramentem jest prawidłowo umieszczony w rowku w obudowie.

Jeśli nie, drukarka nie może poprawnie wykryć worka z atramentem.

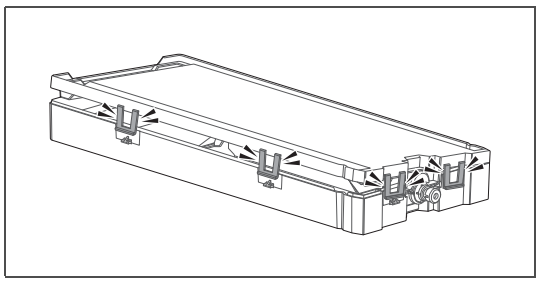

Zamknij prawidłowo wszystkie zatrzaski (x4) obudowy.

[7]

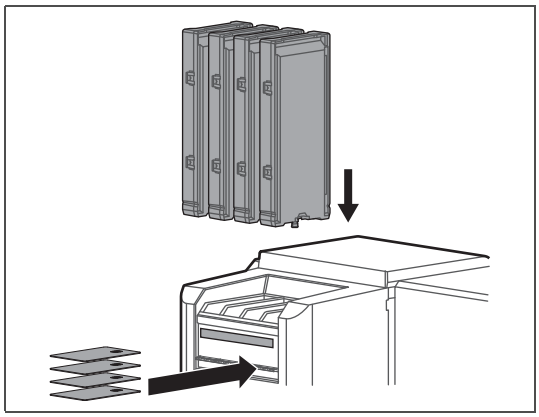

Włóż worki z atramentem i karty S / C.

- Dopasuj kolory etykiety koloru atramentu na drukarce i etykiety na worku z atramentem.
- Skieruj stronę z zatrzaskiem do siebie i włóż obudowę do każdego gniazda.
- Wsuń do końca.

Uzupełnianie tuszu	*** *%**

Pojawi się komunikat po lewej stronie.

- Rozpoczyna się ładowanie tuszu.

UWAGA

Podczas ładowania tuszu upewnij się, że:

- **Nie wyłączać drukarki.**
- **Nie odłączać kabla zasilającego drukarki.**
- **Nie otwierać przedniej pokrywy.**
- **Nie otwierać pokrywy konserwacyjnej.**
- **Nie unosić dźwigni ładowania nośnika.**

Koniec mediów

Po zakończeniu napełniania tuszem zostanie wyświetlony komunikat po lewej stronie.

Ważny!

Jeśli drukarka wykona wydruk testu dysz natychmiast po zakończeniu początkowego napełniania tuszem, mogą wystąpić następujące wyniki.

- **Wydrukowane linie ulegają rozmyciu.**
- **Dane nie są częściowo drukowane.**

W takich przypadkach postępuj zgodnie z „Menu 2: Czyszczenie" str. 78 i wykonaj „Little Charge". Następnie sprawdź wynik drukowania.

Jeśli nie ma poprawy wyników drukowania nawet po wykonaniu „Małego ładowania", nie używaj drukarki przez godzinę lub dłużej. Następnie ponownie wykonaj „Małe ładowanie" i sprawdź wynik drukowania.

Jeśli nadal nie ma poprawy, skontaktuj się z lokalnym sprzedawcą Mutoh.

Rozdział 4 Dodatek

Komunikaty i komunikaty o błędach **124**

Komunikaty o stanie 124

Wyświetlanie komunikatów o błędach i środki zaradcze 126

Błąd wymagający ponownego uruchomienia 128

Rozwiązywanie problemów **129**

Rozwiązywanie problemów z instalacją i początkową konfiguracją 129

Rozwiązywanie problemów z uruchamianiem 130

Rozwiązywanie problemów związanych z mediami 131

Rozwiązywanie problemów związanych z drukowaniem 133

Nośnik się zaciął 136

Specyfikacje tego produktu **138**

Lista specyfikacji 138

Opcje / Lista dostaw **141**

Historia zmian **141**

Komunikaty i komunikaty o błędach

W tej sekcji opisano komunikaty wyświetlane podczas normalnej pracy drukarki lub w przypadku wystąpienia błędów oraz rozwiązania tych komunikatów.

Komunikaty o stanie

W tej sekcji opisano komunikaty wyświetlane podczas normalnej pracy drukarki.

Gdy produkt działa prawidłowo, każdy stan działania jest wyświetlany na panelu operacyjnym, jak poniżej.

Pokaz	Opis
Gotowy do drukowania	Gotowość (nośnik jest załadowany).
Koniec mediów	Gotowość (nośnik nie jest załadowany). „Ładowanie mediów” Str. 26
Otrzymywanie	Otrzymywanie danych.
Konwersja	Analiza danych.
Druk	W trakcie druku.
Pozostań: XXX.Xm	Wyświetla długość danych, które nie zostały wydrukowane w metrach dla aktualnie drukowanych danych.
Pozostały czas: XXX.Xmin	Wyświetla pozostały czas drukowania w minutach dla aktualnie drukowanych danych.
Media Remain: XXX m	Wyświetla pozostałą długość aktualnie ustawionego nośnika rolkowego w metrach. Wstrzymuję drukowanie.
PrintRestart -> Enter	Naciśnij klawisz [Enter], aby wznowić drukowanie. Rozgrzewka Podgrzewacz.
Rozgrzewka	
Rozgrzewka Skip -> Enter	Otrzymano dane drukowania, gdy grzałka się nagrzewa. Aby rozpocząć drukowanie przed rozgrzaniem grzałki, naciśnij klawisz [Enter].
Uzupełnianie SubTank **%	Ładowanie subtank. Proszę poczekaj chwilę.
Podczas rozładunku	Wypłukiwanie atramentu z głowicy drukującej w procesie czyszczenia głowicy. Proszę poczekaj chwilę.
Użytkownik: Wpisz ** OK? Media Initial	Inicjalizacja nośnika. Proszę poczekaj chwilę. (** oznacza ustawiony typ użytkownika).
Life Times [Pump]	Żywotność silnika pompy prawie dobiegła końca. (Kontynuacja działania) Skontaktuj się z lokalnym dealerem MUTOH.
Żywotność [silnik CR]	Okres eksploatacji silnika CR prawie dobiegł końca. (Kontynuacja działania) Skontaktuj się z lokalnym dealerem MUTOH.
Żywotność [silnik PF]	Żywotność silnika PF prawie dobiegła końca. (Kontynuacja działania) Skontaktuj się z lokalnym dealerem MUTOH.
Wyłącz	Wyłączanie drukarki. Poczekaj chwilę.

Pokaz	Opis
Czytanie S / C	Czytanie karty S / C.
* * * Tryb zdalny ***	Uruchomiony jest tryb panelu zdalnego przez MSM lub podobny. W trybie panelu zdalnego operacje za pośrednictwem panelu operacyjnego nie są możliwe. Aby zakończyć tryb panelu zdalnego, naciśnij klawisz [Anuluj] przez ponad dwie sekundy.
Roll Remain Error	Pozostała liczba papieru rolkowego wynosi 0. (Drukowanie zatrzymuje się)
Roll Near End: * m Insert	Pozostała liczba papieru rolkowego wynosi prawie 0. Pozostała ilość papieru rolkowego to * m.
CleaningBag	Mycie głowicy drukującej. Zainstaluj worki do czyszczenia.
Zajęty pranie	• Ładowanie następne, wypuszczanie płynu • Mycie głowicy drukującej płynem czyszczącym. Proszę poczekaj chwilę.
Usuń torby	Mycie głowicy drukującej lub wyładowywanie atramentu. Wyjmij worki z atramentem.
Włóż torby z atramentem	Ładowanie tuszu. Włóż worki z atramentem.
Uzupełnianie tuszu **%	Ładowanie tuszu. Proszę poczekaj chwilę.

Uwaga

[*] na wyświetlaczu zbliżającego się końca rolki wskazuje pozostałą długość papieru rolkowego.

Wyświetlanie komunikatów o błędach i środki zaradcze

W tej sekcji opisano komunikaty o błędach i środki zaradcze.

Komunikaty o błędach są wyświetlane, gdy wystąpią określone awarie podczas pracy drukarki.

Jeśli wystąpi błąd, który może zostać wyświetlony, drukarka może wyświetlić następujące komunikaty o błędach na panelu operacyjnym i zatrzymać działanie.

Pokaz	Opis
Otwarta pokrywa	Przednia pokrywa jest otwarta. Zamknij przednią pokrywę.
Maint. CoverL Open	Lewa pokrywa konserwacyjna jest otwarta. Zamknij pokrywę konserwacyjną.
Maint. CoverR Open	Prawa pokrywa konserwacyjna jest otwarta. Zamknij pokrywę konserwacyjną.
Dźwignia w górę	Dźwignia ładowania mediów jest podniesiona. (Media są już załadowane) Opuść dźwignię ładowania mediów.
	Nośnik nie jest załadowany. Załaduj media. ☞ **„Ładowanie mediów” Str. 26**
Undefined Media	Wykrywanie nośnika nie powiodło się. (Zatrzymuje działanie) Ponownie załaduj nośnik.
Media Slant	Media podawane są ukośnie. (Zatrzymuje działanie) Ponownie załaduj nośnik.
Błąd cięcia nośnika	Media nie zostały odcięte. (Zatrzymuje działanie)
Koniec rolki	Media się skończyły. (Zatrzymuje operację) Załaduj nowy nośnik. ☞ **„Ładowanie mediów” Str. 26**
Błąd grzałki	Twój grzejnik może działać nieprawidłowo. (Zatrzymuje pracę) Sprawdź grzejnik.
[******] Koniec tuszu	Skończył się atrament. (Zatrzymuje działanie) Wymień na nowy worek z atramentem. ☞ **„Wymiana worka z atramentem” Str. 96**
[******] Brak torby	Pojemnik na worek z atramentem nie jest włożony. (Zatrzymuje działanie) Włóż pojemnik z tuszem.
[*******] Rozładowany	Atrament nie jest wypełniony. Przeprowadź wstępne ładowanie tuszu. ☞ **„Przeprowadzanie ładowania wstępnego po czyszczeniu głowicy” Str. 121**
Pełny WasteInkTank	Zbiornik na zużyty płyn jest pełny. (Zatrzymuje działanie) Natychmiast przenieść zużyty płyn do pojemnika. ☞ **„Opróżnianie zbiornika na zużytą ciecz” Str. 99**
[******] S / C ReadErr	Odczyt karty S / C nie powiódł się. Włóż ponownie kartę S / C.
[******] S / C pułkownik Err	Pojemniki na worki z atramentem są włożone w niewłaściwe gniazda. Włóż ponownie pojemniki z workiem z atramentem.
[*] S / C Ink Err	Worek z atramentem nie może być używany w tej drukarce. Skontaktuj się z lokalnym dealerem MUTOH.

Pokaz	Opis
[*] S / C CodeErr	Włożony worek z atramentem nie jest właściwy. Skontaktuj się z lokalnym dealerem MUTOH.
[******] Brak karty S / C	Karta S / C nie jest włożona. (Zatrzymuje działanie) Włóż kartę S / C.
[******] Koniec tuszu S / C	Skończył się atrament. (Zatrzymuje działanie) Wymień na nowy worek z atramentem. „Wymiana worka z atramentem” Str. 96
[*] S / C Ink Low	Niski poziom atramentu w gnieździe *. Przygotuj zastępczą torbę.
[*] Broken Chip	Karta S / C została uszkodzona. Włóż nowy worek z atramentem.

Uwaga

- [******] w komunikacie o błędzie wskazuje docelowe gniazdo wkładu atramentowego.
- Jeśli komunikat „Brak tuszu” lub „Brak karty S / C” i „Brak worka” pojawiają się w tym samym czasie, komunikat „Brak worka” ma pierwszeństwo do wyświetlenia.

Błąd wymagający ponownego uruchomienia

Błąd wymagający ponownego uruchomienia jest wyświetlany, jeśli wystąpi krytyczna awaria operacyjna, taka jak poniższe.

- Gdy pojawi się przeszkoda uniemożliwiająca drukowanie.
- Gdy wystąpi problem z obwodem elektrycznym (płytka drukowana, silnik, czujnik itp.) Drukarki.
- Gdy wystąpi błąd w programie sterującym drukarki.

Jeśli wystąpi błąd wymagający ponownego uruchomienia, drukarka przestanie działać po wykonaniu poniższych czynności.

1. Zasilanie napędu wyłącza się automatycznie.
2. Wszystkie lampki na panelu operacyjnym migają, a brzęczyk ciągle dzwoni.
3. Komunikat o błędzie jest wyświetlany na panelu operacyjnym.

Naciśnięcie dowolnego klawisza na panelu operacyjnym zatrzymuje sygnał dźwiękowy.

W przypadku błędu wymagającego ponownego uruchomienia po usunięciu przyczyny błędu i ponownym uruchomieniu drukarki działanie powróci do normalnego stanu. Jeśli ten sam błąd będzie nadal wyświetlany, skontaktuj się z lokalnym dealerem MUTOH.

Podaj nam kod nr. komunikatu o błędzie podczas kontaktu z nami.

Pokaz	Opis
E *** Err []	Wystąpił problem, na który nie ma rozwiązania. 1. Usuń przeszkody, takie jak skrawki papieru z układu napędowego. 2. Sprawdź, czy wymienione elementy są prawidłowo zamocowane. 3. Wyłącz przycisk zasilania. Poczekaj chwilę, a następnie włącz przycisk zasilania, aby ponownie uruchomić drukarkę.

Uwaga

- „***" w komunikacie o błędzie to numer kodu. wskazuje, jaki typ błędu wystąpił.
- Kod polecenia reprezentujący wystąpienie błędu może być wskazany w [].

Rozwiązywanie problemów

W tej sekcji opisano niewyświetlane usterki i awarie drukarki, możliwe przyczyny i środki zaradcze.

- Bieżący stan i informacje o błędach drukarki można sprawdzić na karcie Stan drukarki> Informacje o stanie w MSM. Jeśli drukarka nie działa prawidłowo, sprawdź najpierw informacje o stanie.

- Upewnij się, że używasz najnowszej wersji MSM.

  Aby sprawdzić najnowszą dostępną wersję, przejdź do Pomoc> Wersja> Sprawdź aktualizacje w MSM.

  Jeśli na Twoim komputerze jest zainstalowana stara wersja, pobierz najnowszą wersję z MUTOH Club.

  Instrukcja obsługi MUTOH Status Monitor

Rozwiązywanie problemów z instalacją i początkową konfiguracją

Nie można przeprowadzić wstępnego ładowania tuszu.	Czy przednia pokrywa lub pokrywa konserwacyjna jest otwarta? - Zamknij przednią pokrywę lub pokrywę konserwacyjną.
	Czy dźwignia ładowania nośnika jest podniesiona? - Opuść dźwignię ładowania nośnika.
	Czy worki z atramentem i karty S / C są całkowicie włożone do drukarki? - Upewnij się, że pojemniki z tuszem i karty S / C są prawidłowo włożone.
Atrament nie wypływa po naładowaniu.	Czy worek z atramentem jest za zimny? - Pozostaw worek z atramentem w temperaturze pokojowej na co najmniej trzy godziny i kilkakrotnie wykonaj czyszczenie.
	Czy zasilanie jest wyłączone podczas ładowania tuszu? - Ponownie włącz zasilanie i kontynuuj ładowanie tuszu.
Brak dyszy po wstępnym napełnieniu tuszem.	Czy wykonałeś czyszczenie głowicy? - Wykonaj czyszczenie, a następnie sprawdź wynik drukowania. - Jeśli nie ma poprawy wyników drukowania nawet po wykonaniu czyszczenia, pozostaw drukarkę nieużywaną przez godzinę lub dłużej. Następnie ponownie wykonaj czyszczenie lub „Małe ładowanie” i sprawdź wynik drukowania. - Jeśli nadal nie ma poprawy, skontaktuj się z lokalnym dealerem Mutoh.

„Instalowanie pokrowca na atrament i karty S / C” Str. 98 , „Czyszczenie głowicy” Str. 101

MSM lub RIP nie mogą uzyskać dostępu do drukarki.	Czy kabel Gigabit Ethernet jest podłączony prawidłowo? - Bezpiecznie podłącz kabel Gigabit Ethernet do portu Ethernet.
	Czy ustawienia sieciowe są poprawnie skonfigurowane? - Skonfiguruj poprawnie ustawienia sieciowe.
	Czy ustawienia sieciowe drukarki są zgodne z ustawieniami komputera? - Dopasuj ustawienia sieciowe tego produktu do środowiska po stronie komputera.

☞ „Podłączanie do komputera” Str.19 , „Początkowy 5: Adres IP” Str. 83 , „Początkowe 6: Maska podsieci” Str. 84 , „Initial 7: Gateway” Str. 84

Rozwiązywanie problemów z uruchamianiem

W ogóle nie działa po włączeniu zasilania / po załadowaniu nośnika.	Czy kabel zasilający jest podłączony do wtyczki? - Podłączyć kabel zasilający.
	Czy zasilacz prądu przemiennego zapewnia określone napięcie? - Podłącz kabel do innego gniazdka.
	Czy przednia pokrywa lub pokrywa konserwacyjna jest otwarta? - Zamknij przednią pokrywę lub pokrywę konserwacyjną.
	Czy dźwignia ładowania nośnika jest podniesiona? - Opuść dźwignię ładowania nośnika.
	Czy nośnik jest prawidłowo załadowany? - Załaduj prawidłowo nośnik.
	Czy worek z atramentem jest włożony? - Włożyć pojemnik na tusz.
	Czy używasz drukarki w zalecanych warunkach środowiskowych? - Upewnij się, że używasz drukarki w zakresie specyfikacji.
	Czy w MSM jest wyświetlany jakiś komunikat o błędzie? - Przejdź do karty Stan drukarki w programie MSM i sprawdź, czy w informacjach o stanie wyświetlany jest komunikat o błędzie.

☞ „Ładowanie mediów” Str. 26 , „Zapewnienie odpowiedniego miejsca do instalacji” w „Przewodniku uruchomienia” na str. 10

Media się ślizgają, są rozdarte / pognieciony podczas inicjalizacji.	Czy nośnik jest prawidłowo załadowany? - Załaduj prawidłowo nośnik.
	Czy są jakieś ciała obce, takie jak podarty papier, przymocowany do rolek dociskających? - Oczyścić rolki dociskowe.
	Czy używasz drukarki w zalecanych warunkach środowiskowych? - Upewnij się, że używasz drukarki w zakresie specyfikacji.
	Czy na twoich nośnikach są jakieś loki lub wypaczenia? - Ustaw uchwyt na nośnik na obu krawędziach nośnika. - Sprawdź, czy wybrano odpowiednie ustawienie wentylatora odsysania.
	Czy używasz pomarszczonych, uszkodzonych, podartych lub zawiniętych nośników? - Wymień media.

Uwaga

Jeśli nośnik jest zakleszczony lub podarty, wyjmij go zgodnie z instrukcją „Media się zacięły” str.136.

Drukarka nie wykrywa nośnika.	Czy nośnik jest prawidłowo załadowany? - Załaduj prawidłowo nośnik.
	Czy nośnik jest załadowany pod kątem? - Załaduj media prosto.
	Czy używasz drukarki w zalecanych warunkach środowiskowych? - Upewnij się, że używasz drukarki w zakresie specyfikacji.
	Czy załadowałeś nośnik, który był wcześniej zadrukowany? - Użyj newmedia.

„Ładowanie mediów” Str. 26 , **„Czyszczenie wnętrza” Str. 108** , **„Po załadowaniu mediów ...” Str. 30** , **„**> 6: VacuumFan” Str. 66** , **„Media są zablokowane” Str. 136** , „Zapewnienie odpowiedniego miejsca do instalacji” w „Przewodniku uruchomienia” na str. 10

Często występują zacięcia mediów.	Czy używasz drukarki w zalecanych warunkach środowiskowych? - Upewnij się, że używasz drukarki w zakresie specyfikacji.
	Czy na twoich nośnikach są jakieś loki lub wypaczenia? - Ustaw uchwyt na nośnik na obu krawędziach nośnika. - Sprawdź, czy wybrano odpowiednie ustawienie wentylatora odsysania.
	Czy używasz pomarszczonych, uszkodzonych, podartych lub zawiniętych nośników? - Wymień media.

Uwaga

Jeśli nośnik jest zakleszczony lub podarty, wyjmij go zgodnie z instrukcją „Media się zacięły” str.136.

Media przekrzywiają się podczas drukowania.	Czy nośnik jest prawidłowo załadowany? - Załaduj prawidłowo nośnik.

☞ „Zapewnienie odpowiedniego miejsca do instalacji” w „Przewodniku uruchomienia” na str. 10, **" Po załadowaniu mediów ... ”Str. 30** , **„*> 6: VacuumFan” Str. 66** , **„Media są zablokowane” Str. 136** , **„Ładowanie mediów” Str. 26**

Drukarka nie drukuje.

Czy kabel Gigabit Ethernet jest podłączony prawidłowo?

- Bezpiecznie podłącz kabel Gigabit Ethernet do portu Ethernet.

Czy w MSM jest wyświetlany jakiś komunikat o błędzie?

- Przejdź do karty Stan drukarki w programie MSM i sprawdź, czy w informacjach o stanie wyświetlany jest komunikat o błędzie.

Podczas drukowania karetka zatrzymuje się po obu stronach drukarki.

Czy włączyłeś MPS w MSM?

- W MSM przejdź do MPS Info. aby sprawdzić, czy włączona jest funkcja MPS.

Czy w oprogramowaniu RIP ustawiłeś port wyjściowy na MPS?

- Sprawdź, czy port wyjściowy RIP jest ustawiony na MPS.

Czy Twój komputer spełnia następujące wymagania?

• System operacyjny: Windows 10 (64-bitowy), Windows 8 / 8.1 (64-bitowy), Windows 7 (64-bitowy)

• Procesor: Intel (R) Core (TM) i5 / i7

• Pamięć: nie mniej niż 8 GB bajtów

• Sieć: użyj portu sieciowego obsługującego Gigabit Ethernet i kabla Ethernet obsługującego Gigabit Ethernet kategorii 6 lub nowszej.

Czy używasz kabla Gigabit Ethernet?

- Aby podłączyć drukarkę do komputera, użyj kabla Gigabit Ethernet kategorii 6 lub nowszej.

Smugi lub brakujący obszar częściowo pojawia się na wydrukach.

Czy na twoich nośnikach są jakieś loki lub wypaczenia?

- Ustaw uchwyt na nośnik na obu krawędziach nośnika.

- Sprawdź, czy wybrano odpowiednie ustawienie wentylatora odsysania.

Czy podgrzewacz drukarki odkształca nośnik?

- Jeśli grzałka zdeformuje nośnik załadowany do drukarki przed drukowaniem, przejdź do „Start Feed ”, aby zwiększyć ilość podawanego nośnika.

Czy nośnik zawiera wilgoć lub czy używasz pomarszczonego lub pomarszczonego nośnika?

- Zastąp go newmedia.

☞ „Podłączanie do komputera” Str.19 , „Po załadowaniu mediów ...” Str. 30 , „*> 6: VacuumFan” Str. 66 , „Zestaw 5: Rozpoczęcie podawania” Str. 69

Pozycja drukowania jest nieprawidłowa (niektóre części nośnika nie mogą być drukowane).	Czy nośnik jest prawidłowo załadowany? - Załaduj prawidłowo nośnik.
	Czy ustaliłeś pochodzenie? - Anuluj lub zresetuj ustawienia pochodzenia.
Wydruk jest zamazany.	Czy nośnik jest zadrukowany na powierzchni drukowania? - Sprawdź powierzchnię drukowania nośnika i ustaw ją prawidłowo.
	Czy wykonałeś regulację jakości druku? - Wykonaj regulację jakości druku.
	Czy wykonałeś regulację źródła mediów? - Wykonaj regulację podawania mediów.
Na wydrukowanych nośnikach pojawiają się białe lub czarne linie.	Czy nośnik jest prawidłowo załadowany? - Załaduj prawidłowo nośnik.
	Czy nośnik zawiera wilgoć lub czy używasz pomarszczonego lub pomarszczonego nośnika? - Zastąp go newmedia.
	Czy dysze są w dobrym stanie? - Wykonaj test dysz. Następnie, jeśli zostanie znaleziona brakująca dysza, przeprowadź czyszczenie.
	Czy wykonałeś regulację jakości druku? - Wykonaj regulację jakości druku.
	Czy wykonałeś regulację źródła mediów? - Wykonaj regulację podawania mediów.

☞ „Ładowanie mediów” Str. 26 , „Zestaw 7: Pochodzenie” Str. 70 , "**> 2: Dostosuj wydruk>" str. 57 , „**> 3: Regulacja PF” str. 61 , „Sprawdzanie i czyszczenie dysz” Str. 32

Linie druku nie są proste / są powielone lub niejednolite.

Czy dysze są w dobrym stanie?

- Wykonaj test dysz.

Następnie, jeśli zostanie znaleziona brakująca dysza, przeprowadź czyszczenie.

Czy wykonałeś regulację jakości druku?

- Wykonaj regulację jakości druku.

Czy wykonałeś regulację źródła mediów?

- Wykonaj regulację podawania mediów.

Czy worek z atramentem jest w okresie ważności?

- Użyj worka z atramentem, który nie

Wydrukowany kolor nie jest dokładny.

Czy dysze są w dobrym stanie?

- Wykonaj test dysz.

Następnie, jeśli zostanie znaleziona brakująca dysza, przeprowadź czyszczenie.

Czy zainstalowałeś worek z atramentem na każdym opakowaniu z atramentem z odpowiednim kolorem atramentu na karcie S / C?

- Sprawdź, czy kolor tuszu zapisany na karcie S / C odpowiada kolorowi tuszu w worku z tuszem zainstalowanym na każdym opakowaniu z tuszem.

- Jeśli tak nie jest, wykonaj „Longstore”, aby wyczyścić głowicę drukującą, a następnie przeprowadź wstępne ładowanie tuszu.

Brak dyszy po czyszczeniu głowicy.

Czy na wycieraczce czyszczącej lub na obwodzie głowicy drukującej są jakieś plamy lub osady atramentu?

- Wyczyść wycieraczkę czyszczącą i obwód głowicy drukującej.

Czy wybrałeś odpowiednie ustawienie czyszczenia?

- Wybór głowicy: Wybierz „WSZYSTKO” lub głowicę drukującą, której brakuje dyszy.

- Tryb czyszczenia: Jeśli brak dyszy nadal występuje po dwóch lub trzech próbach normalnego czyszczenia lub długiego czyszczenia, wykonaj „Małe ładowanie”.

Zadrukowany obszar nie wysycha całkowicie.

Czy używasz grzejników drukarki?

- Sprawdź ustawienia grzałek.

Czy wybrałeś odpowiedni tryb drukowania?

- Sprawdź, czy tryb drukowania jest ustawiony na odpowiedni tryb.

Uwaga

- Jeśli obraz zawiera obszar o dużej gęstości atramentu, obszar ten może nie wysychać łatwo.
- W zależności od używanego nośnika zadrukowany obszar może nie wysychać łatwo.

„Sprawdzanie i czyszczenie dysz” Str. 32 , "**> 2: Dostosuj wydruk>" str. 57 , „**> 3: Regulacja PF” str. 61 , „Czyszczenie wycieraczki” Str. 103 , „Czyszczenie obwodu głowicy drukującej” Str. 106 , „Menu 2: Czyszczenie” str. 78 , „**> 4: Grzałka (górna)” str. 65 , „**> 5: Nagrzewnica (dolna)” str. 65 , „**> 1: Tryb drukowania” str. 56

Nośnik się zaciął

Gdy nośnik jest zacięty w drukarce, wykonaj poniższą procedurę, aby go usunąć.

Kroki

[1]

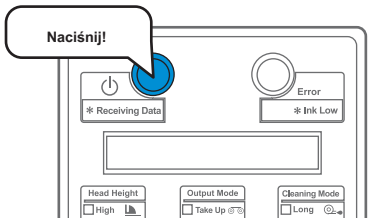

Wyłącz drukarkę.

[2]

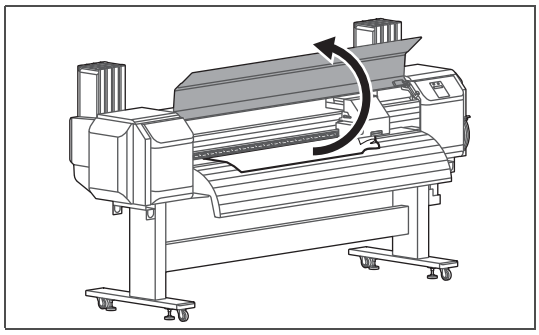

Otwórz przednią pokrywę.

[3]

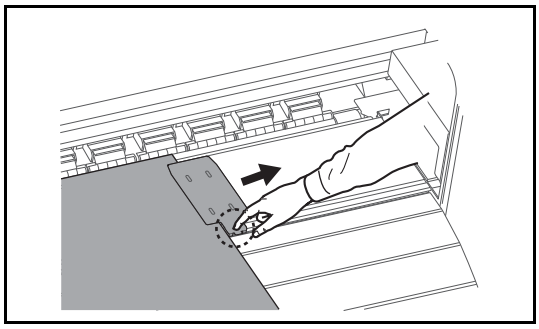

Naciskając część oznaczoną kropkowaną linią na rysunku po lewej stronie, przesuń uchwyt nośnika w prawo, aby wyjąć go z nośnika.

Ważny!

Jeśli na uchwycie na media zostanie stwierdzone jakiekolwiek odkształcenie, przestań go używać i skontaktuj się z lokalnym sprzedawcą Mutoh.

[4]

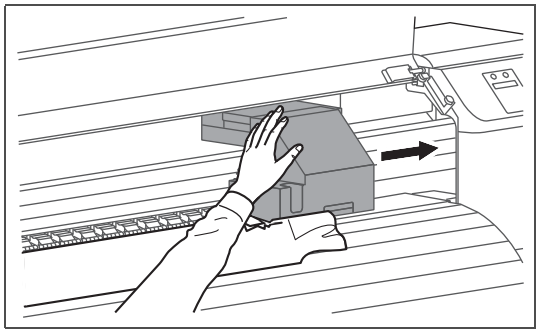

Przesuń karetkę od góry nośnika w prawo.

Ważny!

Gdy wysokość głowy jest ustawiona na Niska, zmień ją na Wysoka, a następnie przesuń Głowicę.

Po przesunięciu głowy zmień ustawienie z powrotem na Low.

„Zmiana wysokości głowy” Str. 40

[5]

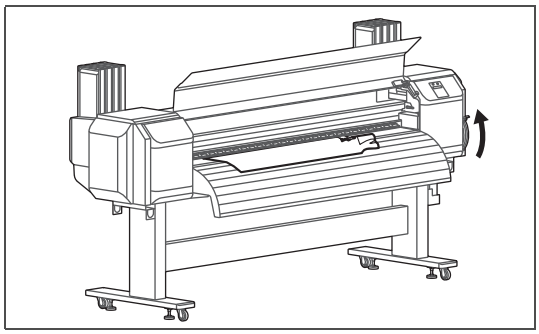

Podnieś dźwignię ładowania nośnika.

[6]

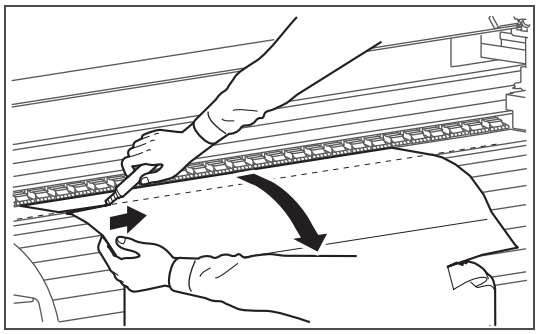

Pociągnij materiał do siebie i odetnij rozdarty fragment za pomocą narzędzi tnących, takich jak żyletka.

[7]

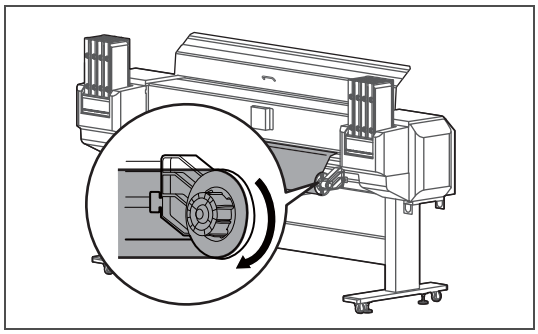

Przewiń trochę media, zwijając kołnierz na uchwycie rolkowym.

[8] Jeśli w drukarce pozostanie pył papierowy lub kawałki papieru, usuń je.

[9] Włącz drukarkę.

[10]

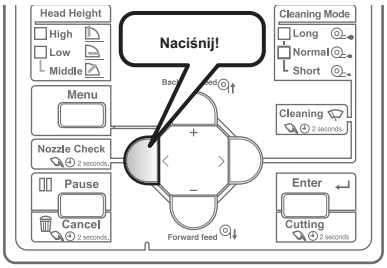

Wciśnij klawisz [Nozzle Check] przez ponad dwie sekundy.

- Rozpocznie się drukowanie testu dysz.

[11] Sprawdź wynik drukowania.

- Jeśli brakuje dyszy, przejdź do " **Etapy czyszczenia "Str. 33** .
- Jeśli wszystkie linie są wyraźnie wydrukowane, możesz rozpocząć drukowanie.

Specyfikacje tego produktu

Lista specyfikacji

Nazwa modelu		VJ-1948WX
Metoda drukowania		Metoda piezo na żądanie Oprogramowanie
Metoda jazdy		układowe serwo / napęd silnika DC
Media feedmethod		Wielopunktowe zwiększanie ciśnienia System rolek siatkowych System
System mocowania mediów		dociskania rolek w dół za pomocą dźwigni ręcznej Φ150 mm lub mniej
Warunki użytkowania głoska bezdźwięczna	Zewnętrzna średnica rolki	
	Średnica rury	2 cale lub 3 cale 30 kg
	Waga	lub mniej
	Maksymalna szerokość	1910 mm
	Minimalna szerokość	900 mm
	Maksymalna grubość	0,3 mm (gdy wysokość głowicy jest ustawiona na Niską) 1,3 mm (gdy wysokość głowy jest ustawiona na Mid) 2,8 mm (gdy wysokość głowicy jest ustawiona na Wysoka)
Maksymalna szerokość druku		1900 mm
Maksymalna długość druku		1500 m
Regulacja wysokości głowy		Trzypoziomowa regulacja niskiego, średniego i wysokiego 64-bitowego
procesor		procesora RISC
Pamięć		384 MB
Berło		Gb-Ethernet (1000BASE-T) złącze miniDIN (8pin)
Zbiornik na zużyty płyn		Dopasowane do typu nadwozia, pojemność 2000 ml, odprowadzanie ścieków przez użytkowników
Atrament	Kolor	4 kolory (czarny, cyjan, magenta, żółty) 8 kolorów (czarny, cyjan, magenta, żółty, jasny cyjan, jasna magenta, jasnoczarny, jasnoczarny)
	Rodzaj	Worek z atramentem 1000 ml, worek z atramentem 2000 ml

Środowiskowy warunki	Obsługa drukarki Środowisko	Temperatura od 20 do 32 ° C, wilgotność od 40 do 60% Brak kondensacji
	Gwarantowana dokładność drukarki Środowisko	Temperatura 22 do 30 ° C, wilgotność 40 do 60% Brak kondensacji
	Zmiana kursu	Temperatura: nie więcej niż 2 ° C na 1 godzinę Wilgotność: nie więcej niż 5% na 1 godzinę
	Środowisko przechowywania drukarki	Przechowywanie bez ładowania tuszu: do 6 miesięcy Temperatura -20 do +60 ° C, wilgotność 20 do 80% Brak kondensacji Przechowywanie z ładowaniem tuszu: Temperatura od 5 do 30 ° C, wilgotność od 20 do 60% Brak kondensacji
	Środowisko przechowywania atramentu	• Atrament sublimacyjny (DH11, DH21) Czarny / Cyjan / Magenta / Żółty / Jasny cyjan / Jasny magenta / Jasnoczarny / Jasny Jasny Czarny (po 1000 ml lub 2000 ml) Temperatura -5 do 35 ° C Wilgotność: bez kondensacji • Atrament sublimacyjny (DM11) Czarny / Cyjan / Magenta / Żółty (po 1000 ml lub 2000 ml) Temperatura od 10 do 35 ° C Wilgotność: od 40 do 80% • Worek do czyszczenia (600 ml) Temperatura 5 do 35 ° C Wilgotność: Bez kondensacji
Zasilacz specyfikacje	Drukarka	Napięcie: AC 100 V do AC 120 V ± 10% / AC 200 V do 240 V ± 10% Częstotliwość: 50/60 Hz ± 1 Hz Pojemność: AC 100 V do AC 120 V: nie mniej niż 8,0 A AC 200 V do AC 240 V: nie mniej niż 5,0 A.
	Grzałka × 2	Napięcie: AC 100 V do AC 120 V ± 10% / AC 200 V do 240 V ± 10% Częstotliwość: 50/60 Hz ± 1 Hz Pojemność: AC 100 V do AC 120 V: nie mniej niż 9,0 A AC 200 V do AC 240 V: nie mniej niż 5,0 A.

Pobór energii	Wyłącz	• Drukarka: AC100V do 120V, 1 W lub poniżej AC200V do 240V, 2 W lub poniżej • Podgrzewacz × 2: AC100V do 120V, 0,1W lub mniej AC200V do 240V, 0,2W lub mniej
	Czekaj	• Drukarka: AC100V do 120V, 91W lub mniej AC200V do 240V, 82W lub mniej • Podgrzewacz × 2: AC 100V do 120V, 1110 Wor poniżej AC200V do 240V, 1110 Wor poniżej
	Tryb uśpienia	• Drukarka: AC100V do 120V, 35W lub mniej AC200V do 240V, 28W lub mniej • Podgrzewacz × 2: AC100V do 120V, 0,1W lub mniej AC200V do 240V, 0,2W lub mniej
	Operacja	• Drukarka: AC100V do 120V, 600 Wor poniżej AC200V do 240V, 530 Wor poniżej • Podgrzewacz × 2: AC100V do 120V, 1120 Wor poniżej AC200V do 240V, 1120 Wor poniżej
Obecne zużycie	100 V do 120 V.	• Drukarka: 7 A lub mniej • Grzałka × 2: 8,5 A lub mniej
	200 V do 240 V.	• Drukarka: 4,5 A lub mniej • Grzałka × 2: 4,5 A lub mniej
Wymiary zewnętrzne	Wysokość	1261 mm (Rozmiar drukarki po otwarciu przedniej pokrywy: 1529 mm)
	Szerokość	2983 mm
	Głębokość	966 mm (Rozmiar drukarki po otwarciu pokryw: 994 mm)
Waga	Główny korpus	164 kg
	Stoisko	37 kg

Opcje / Lista dostaw

Aby uzyskać więcej informacji na temat opcji i materiałów eksploatacyjnych, skontaktuj się z lokalnym sprzedawcą MUTOH.

Historia zmian

Data	Wersja	Kod ręczny	Obsługiwane oprogramowanie sprzętowe
2016.9	00	VJ1948WXE-A-00	V.1.00
2016.12	01	VJ1948WXE-A-01	V.1.01
2017.3	02	VJ1948WXE-A-02	V.1.05
2017.11	03	VJ1948WXE-A-03	V.1.07
2018.8	04	VJ1948WXE-A-04	V.1.08
2019.4	05	VJ1948WXE-A-05	V.1.08
2020.1	06	VJ1948WXE-A-06	V.1.08 lub nowsza

MUTOH